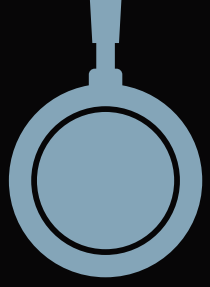

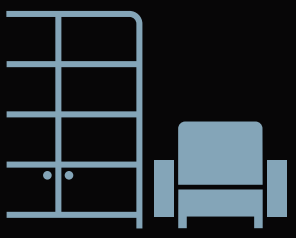

Menage Confort | catálogo general | general catalogue

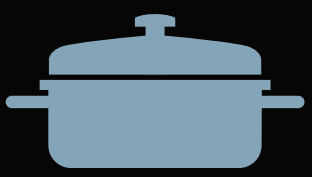

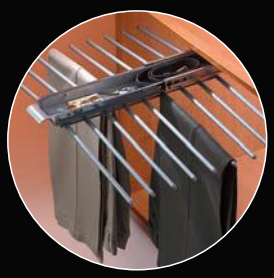

MENAGE
CONFORT

Menage Confort | catálogo general | general catalogue

índice
index

EMPRESA
THE COMPANY
p. 4

PRODUCTOS
PRODUCTS
p. 11

ÍNDICE ALFABÉTICO Y NUMÉRICO
ALPHABETICAL AND ORDER NUMBER INDEX
p. 205

La empresa | The company

Desde nuestros inicios nos hemos dedicado a la transformación del acero, creando formas útiles para nuestra vida cotidiana.

En nuestro primer centro de producción, fundado en 1947, se desarrollan y producen componentes para electrodomésticos.

Posteriormente, y como consecuencia de la necesidad de uniformizar la fabricación y mejorar el servicio a nuestros clientes, se crea un centro de logística y almacén regulador.

La evolución cada vez mas dinámica del mercado, nos lleva a racionalizar y separar la fabricación de diferentes tipos de producto, poniéndose en marcha un nuevo centro de producción en el año 1999.

La continua innovación, la calidad en el servicio, y la adaptación a las necesidades de nuestros clientes, nos ha permitido un crecimiento continuado y la introducción de nuestros productos en diferentes mercados, tanto nacionales como internacionales.

Since our early days we have devoted ourselves to steel transformation, creating useful shapes for everyday life.

In our first production centre, founded in 1947, we develop and manufacture parts for household white goods.

Subsequently, and due to the need of standardizing the manufacturing and improving the service to our customers a logistic centre and a regulating warehouse are built.

The increasingly dynamic evolution of the market, forces us to rationalize and separate the manufacturing of different kinds of product. Consequently a new production centre is set up in 1999.

Our continuous innovation, quality service, and meeting of our customer's needs has led us to a constant growth and the introduction of our products in different markets both nationally and internationally.

Desarrollo de producto | Product development

En nuestro departamento de I+D+I contamos con los últimos avances informáticos, así como con personal altamente cualificado.

En el desarrollo de un nuevo producto el protagonista principal es el usuario final.

A partir del planteamiento inicial, y siguiendo varias fases de desarrollo perfectamente estructuradas, se llega a una solución definitiva, la cual consensuamos con nuestro cliente.

Facilidad en el montaje, funcionalidad, estética y calidad de uso son premisas esenciales a la hora del desarrollo de un nuevo producto.

Our design and research department is equipped with last generation computing techonology, and our staff is highly qualified.

The ultimate protagonist in the development of a new product is the final user (consumer).

From the original idea, different stages follow, that are perfectly structured, and a final solution is reached, which is agreed with the customer.

User friendly assembling, functionality, looks, and utility quality, are the major premises when it comes to developing a new product.

Producción | Manufacture

En nuestro proceso productivo existen varias fases, las cuales controlamos cuidadosamente:

There are various stages in our manufacturing process, that are carefully monitored

Materia prima
La garantía de la calidad de un producto comienza por el material base, el cual tendrá que cumplir con unos requisitos preestablecidos para conseguir los niveles de calidad deseados.

Proceso de transformado
Posteriormente en el proceso de transformado, contamos con mecanismos de control de calidad en cada fase.

Recubrimiento
Una vez conformado el producto, pasará a la instalación de recubrimiento, en la que se inspecciona cada pieza individualmente. Las características que debe cumplir el recubrimiento están especificadas en nuestro sistema de calidad y hacen referencia a la estética, resistencia al impacto, capacidad antióxido y adherencia.

Ensamblado y empaquetado
El producto terminado pasa a nuestra sección de ensamblado y empaquetado, en donde cada pieza se manipula para su almacenamiento y posterior envío. El embalaje de cada producto está perfectamente estudiado para que no sufra deterioros en el transporte, y llegue en perfecto estado a su destino final.

Raw materials
The quality of a product relies heavily in the raw materials. Therefore these will have to meet established standards to reach the desired quality levels.

Transformation process
Later on in the transformation process we have quality control proceedings in each stage.

Coating
Once shaped, the product will be passed on to the coating section, in which each part is individually inspected. The features the coating must have, are specified in our quality system, and are refer to the looks, shock resistance, stainless capacity and adherence.

Assembling and packing
The finished product is passed on to our assembling and packing section, where each part is checked for its subsequent storing and shipping. The appropriate design of the packaging ensures that no damages are inflicted during transport, and that our products reach their destination in perfect condition.

Servicio | Service

Nuestra capacidad para ofrecer un esmerado servicio, está basada en nuestros recursos tecnológicos, así como en el amplio stock que mantenemos, y que nos permite dar una respuesta casi inmediata a la demanda de nuestros clientes.

Apoyo comercial
Tenemos a disposición de nuestros clientes las herramientas necesarias para la comercialización y promoción de nuestros productos.
Contamos con catálogos, folletos publicitarios, dibujos técnicos y de montaje, así como con una pagina web en continua evolución.

Servicio postventa
Disponemos de los recursos humanos necesarios para responder de inmediato a cualquier consulta comercial, administrativa, técnica o de cualquier otra índole que pudieran plantearnos nuestros clientes.

Our capacity to offer a quality service relies in our technological resources and wide stock.

Marketing support
The necessary tools for the marketing and the promotion of our products are at the disposal of our customers.
We have available, catalogues, leaflets, technical and assembling drawings, as well as a regularly updated website.

After-sales service
We have the necessary human resources to give immediate answer to any query, whether this is commercial, administrative, technical or any other that our customers might have.

Medio ambiente | Enviroment care

En nuestro proceso de producción, todos los residuos que pudieran ser contaminantes, son convenientemente tratados para su depuración posterior. Y en todos los casos oportunos reciclamos los residuos que pudieran ser reutilizados.

Nuestro certificado de Sistema de Gestión Medio Ambiental SO 14001/2004 lo corrobora.

All the potencially polluting waste in our manufacturing process, is appropriately treated, and whenever possible the waste is recycled for reusing.

Our certificate about the Environmental Management System ISO 14001/2004 proves it.

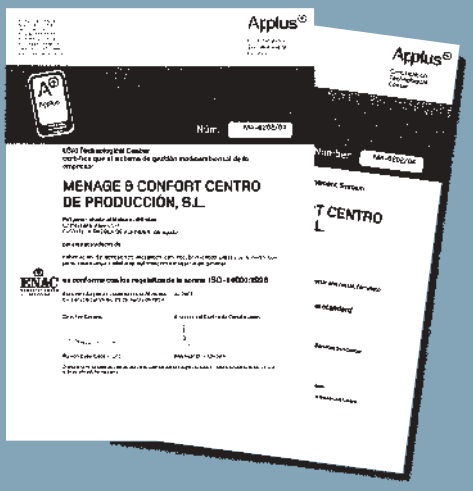

Calidad | Quality

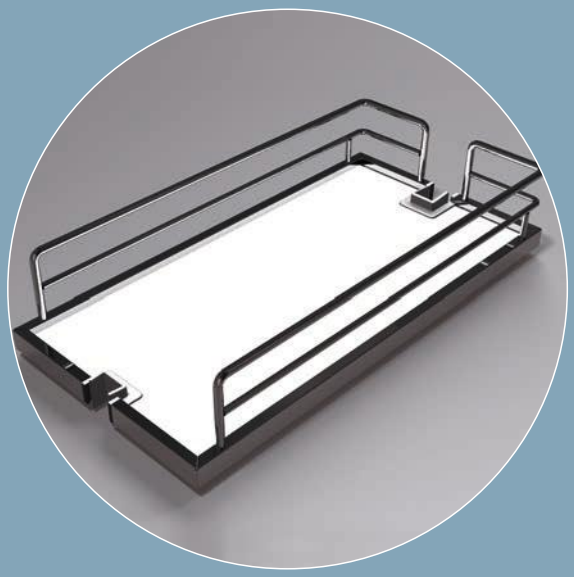

La calidad total es nuestra filosofía.

Empezando por el proceso productivo, logística, almacenaje, servicio y atención al cliente.

Nuestro certificado de gestión de la calidad UNE-EN ISO 9001-2008 lo corrobora.

Total quality is our main principle.

From the manufacturing process, logistics, storing, to customer care.

Our certificate of quality management UNE-EN ISO 9001-2008 proves it.

Sistema de Codificación / Code System

N	Denominación / Denomination
R	Referencia / Reference
K	Referencia en kit / Set reference
F	Medidas del ancho frontal del mueble al que se adapta (mm) / Front width measures of the unit to which it's fitted (mm)
M	Medidas del artículo (ancho x alto x fondo mm —D x H x L—) / Measures of the article (width x height x depth mm —D x H x L—)
A	Acabado / Finish
U	Unidades por embalaje / Items per package
B	Número de unidades útiles: Soportes, cestas, etc. / Number of usefulness units: Holders, baskets, etc.
O	Observaciones / Observations

EDICIÓN 03 Queda rigurosamente prohibida la reproducción total o parcial de este catálogo, su incorporación a un sistema informático, su transmisión en cualquier forma o por cualquier medio, sea éste electrónico, mecánico, reprográfico u otros sin el permiso previo por escrito de los titulares del copyright. ® Menage Confort

EQUIPAMIENTO COCINA
KITCHEN EQUIPMENT
p. 13

EQUIPAMIENTO ARMARIO VESTIDOR
BEDROOM EQUIPMENT
p. 143

SISTEMA MODULAR *STRUCTURA*
STRUCTURA MODULAR SYSTEM
p. 191

EQUIPAMIENTO COCINA | KITCHEN EQUIPMENT

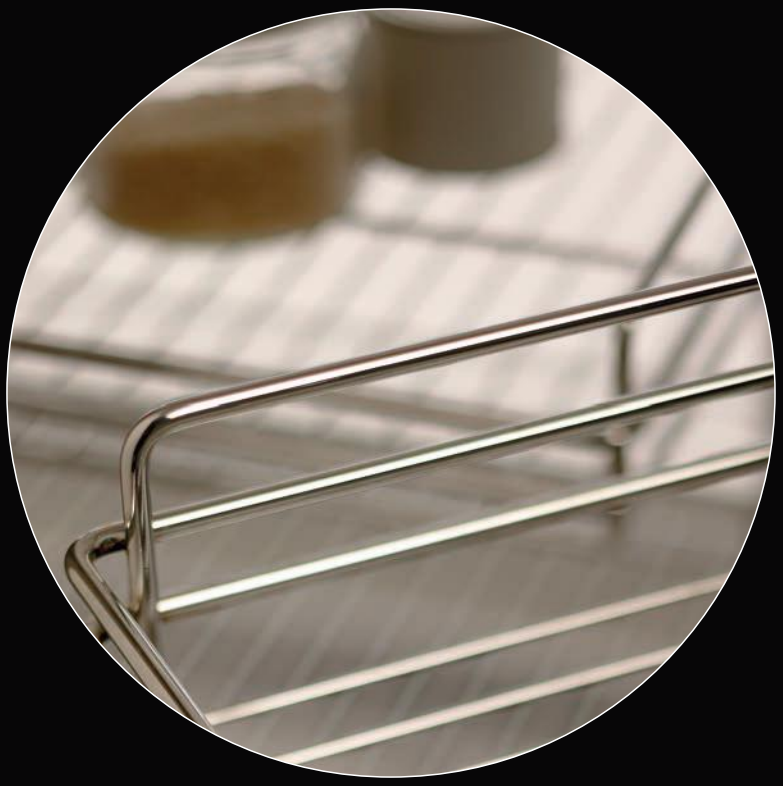

EQUIPAMIENTO COCINA
KITCHEN EQUIPMENT

Módulo bajo
Base unit
p. 18

A

Módulo rincón
Corner unit
p. 90

B

Módulo alto
Larder unit
p. 110

C

Módulo pared y sobre-encimera
Wall unit and mid-way unit
p. 126

D

EQUIPAMIENTO COCINA
KITCHEN EQUIPMENT

Módulo bajo
Base unit

Módulos 150/200
150/200 Pull-outs
p. 18

Módulos basales
Bottom units
p. 26

Bastidores laterales
Pull-out frames
p. 36

Cestos extraíbles y estantes
Pull-out baskets and glass shelves
p. 44

Caceroleros y cercos caceroleros
Saucepan pull-outs and surrounds
p. 62

Organización interior cajones
Interior drawer organization
p. 64

Herrajes extraíbles
Pull-out fittings
p. 72

Contenedores residuos
Waste bins
p. 75

N Módulo botellero 150/200
Pull-out bottle 150/200

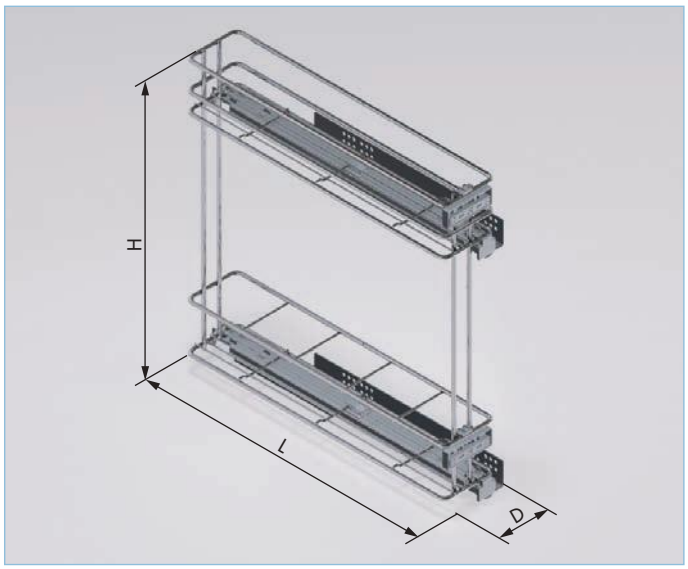

R	**38729014** dcho. | right	F 150	M	108 D x 500 H x 487 L
	38730014 izdo. | lef	150		108 D x 500 H x 487 L
	38731014 dcho. | right	200		132 D x 500 H x 487 L
	38732014 izdo. | lef	200		132 D x 500 H x 487 L

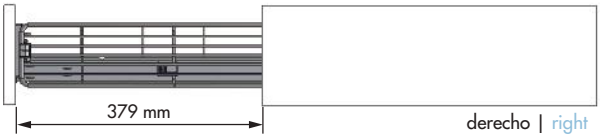

R	**38733014** dcho. | right	F 150	M	108 D x 500 H x 487 L
	38734014 izdo. | lef	150		108 D x 500 H x 487 L
	38735014 dcho. | right	200		132 D x 500 H x 487 L
	38736014 izdo. | lef	200		132 D x 500 H x 487 L

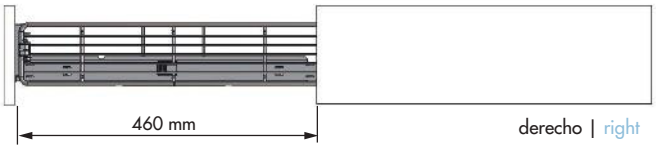

U 1 | A Acero cromo | Chrome steel

O Guías Quadro Hettich con amortiguador. Carga máxima 15 kg. Adaptable para módulos de 16 a 19 mm de grosor | Quadro Hettich runners, with soft closing. Maximum load 15 kg. Adjustable for 16 to 19 mm cabinet thickness

Accesorios opcionales | Optional accessories

N Juego bases botellero | Set bottom units

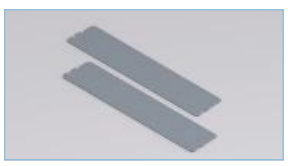

R **38741314**

U 1/10

A Poliestireno gris | Grey polystyrene

N Módulo botellero 150
Pull-out bottle 150

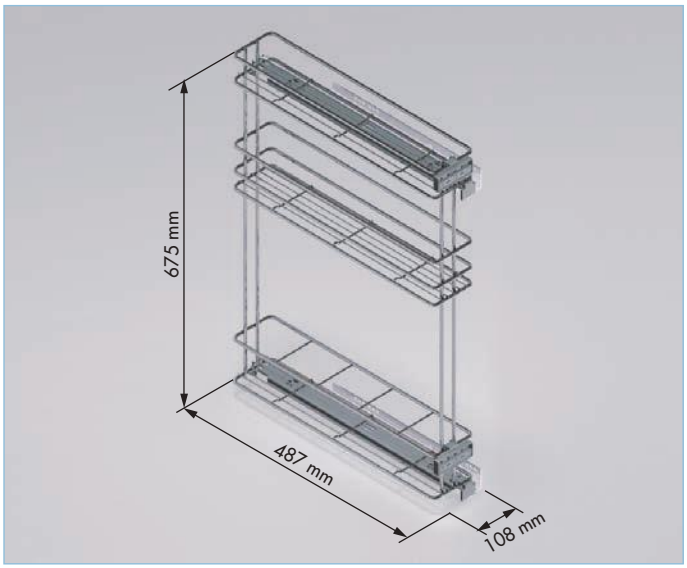

R **38737014** derecho | right **38738014** izquierdo | left

F 150 M 108 x 675 x 487 U 1

A Acero cromo | Chrome steel

O Guías Quadro Hettich con amortiguador. Carga máxima 15 kg. Adaptable para módulos de 16 a 19 mm de grosor. Especial para módulos de 80 cm de altura | Quadro Hettich runners, with soft closing. Maximum load 15 kg. Adjustable for 16 to 19 mm cabinet thickness. Special for 80 cms height cabinets

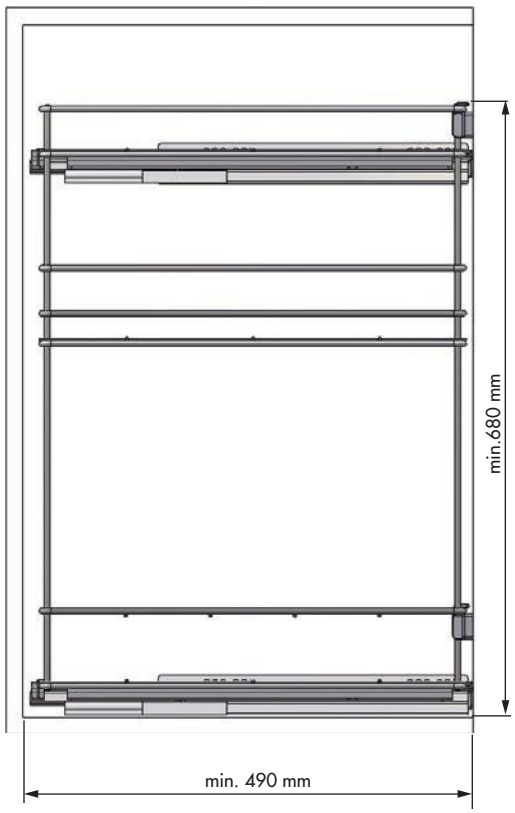

Accesorios opcionales | Optional accessories

N Juego bases botellero | Set bottom units

R **38742314**

U 1/10

A Poliestireno gris | Grey polystyrene

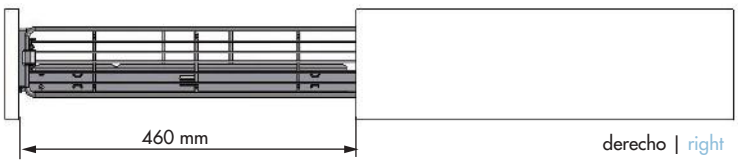

N Módulo botellero 90°
Pull-out bottle 90°

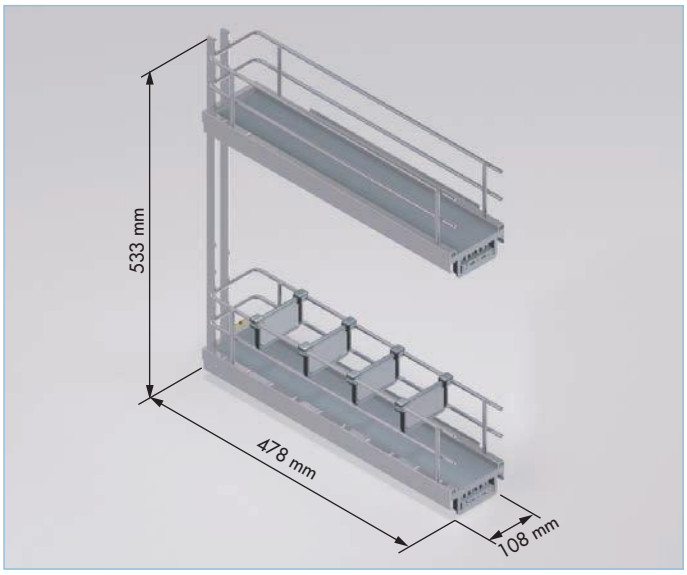

R	**52078014**	F	150	M	108 x 533 x 478
U	1	A	Acero plata | Silver steel		

O Con base de melamina. Guías Quadro Hettich con amortiguador. Carga máxima 15 kg. Adaptable para módulos de 16 a 19 mm de grosor | With melamine base. Quadro Hettich runners, with soft closing. Maximum load 15 kg. Adjustable for 16 to 19 mm cabinet thickness

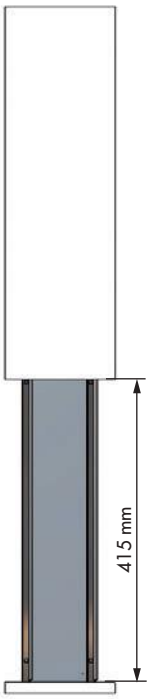

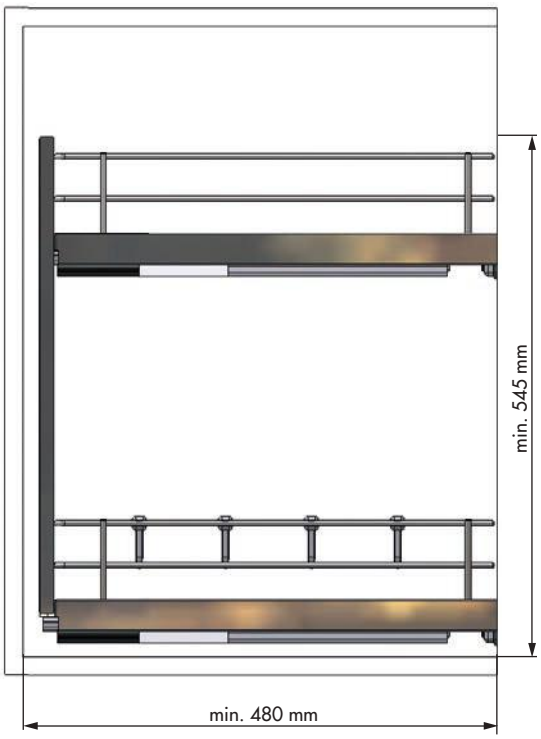

N Módulo botellero 45°
Pull-out bottle 45°

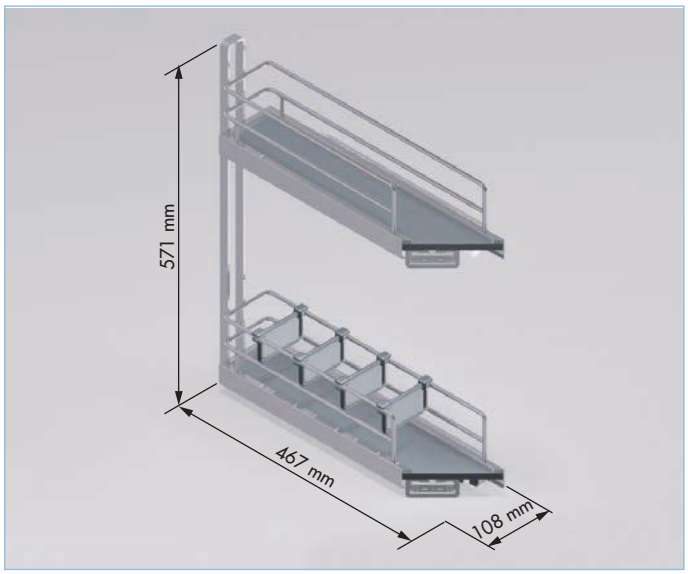

R **52286014** derecho | right **52287014** izquierdo | left

F 150 M 108 x 571x 467 U 1

A Acero plata | Silver steel

O Con base de melamina. Guías Quadro Hettich con amortiguador. Carga máxima 15 kg. Adaptable para módulos de 16 a 19 mm de grosor | With melamine base. Quadro Hettich runners, with soft closing. Maximum load 15 kg. Adjustable for 16 to 19 mm cabinet thickness

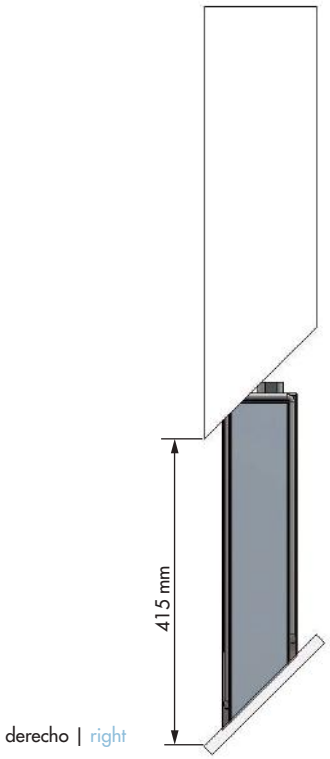

derecho | right

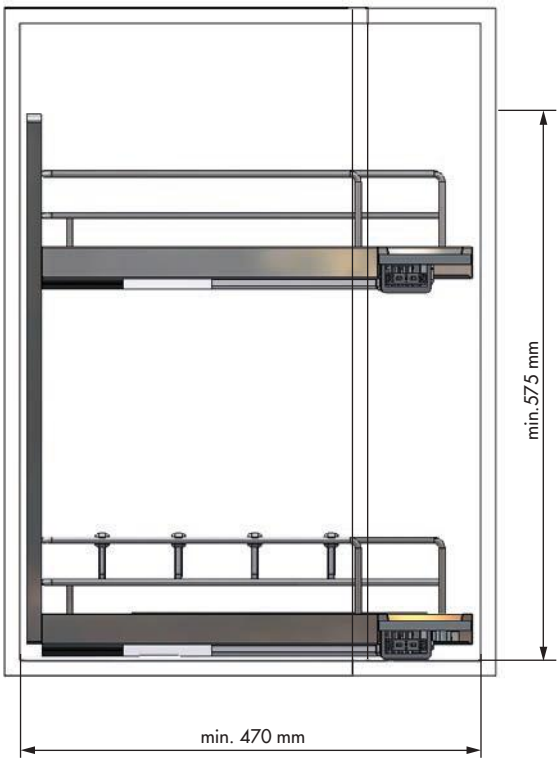

N Módulo botellero 90°
Pull-out bottle 90°

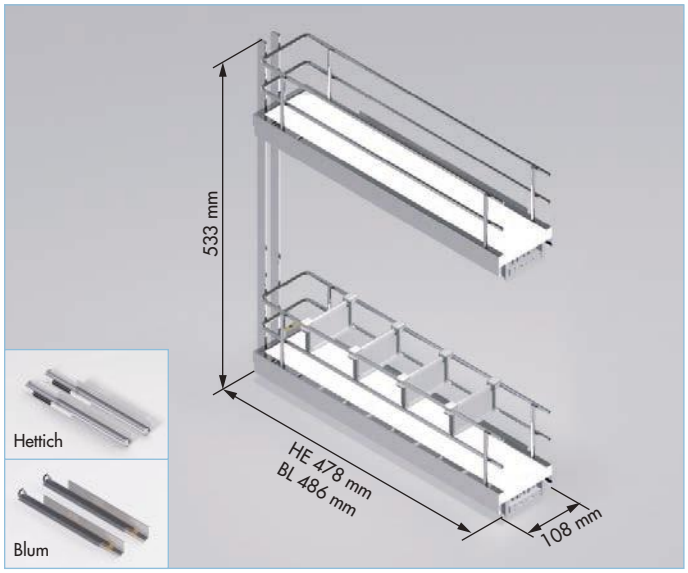

R	**54078014 HE** **56078014 BL**	M	108 x 533 x 478 108 x 533 x 486
F	150	U	1
A	Acero cromo | Chrome steel		

O Con base de melamina. Guías Quadro Hettich o Blum, con amortiguador. Carga máxima 15 kg. Adaptable para módulos de 16 a 19 mm de grosor | With melamine base. Quadro Hettich or Blum runners, with soft closing. Maximum load 15 kg. Adjustable for 16 to 19 mm cabinet thickness

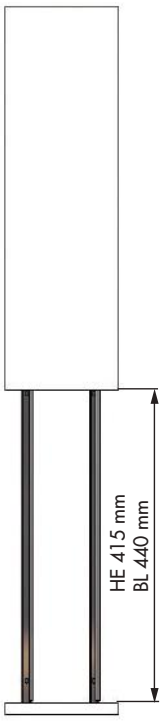

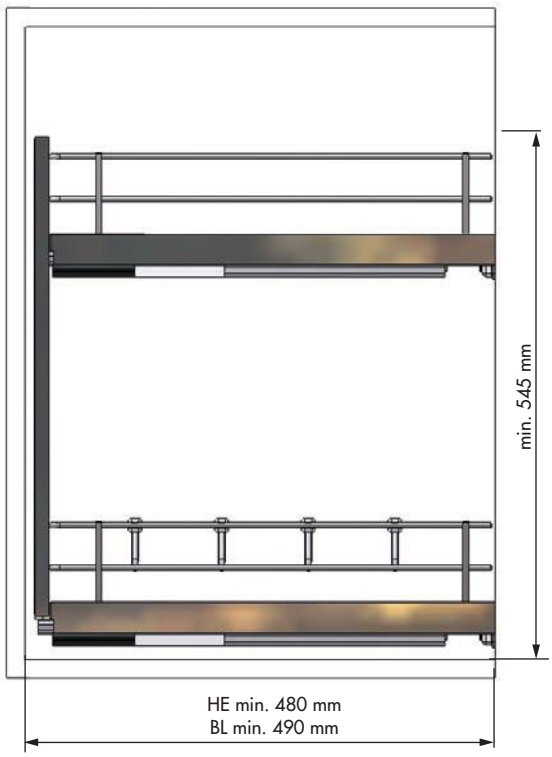

N Módulo botellero 45°
Pull-out bottle 45°

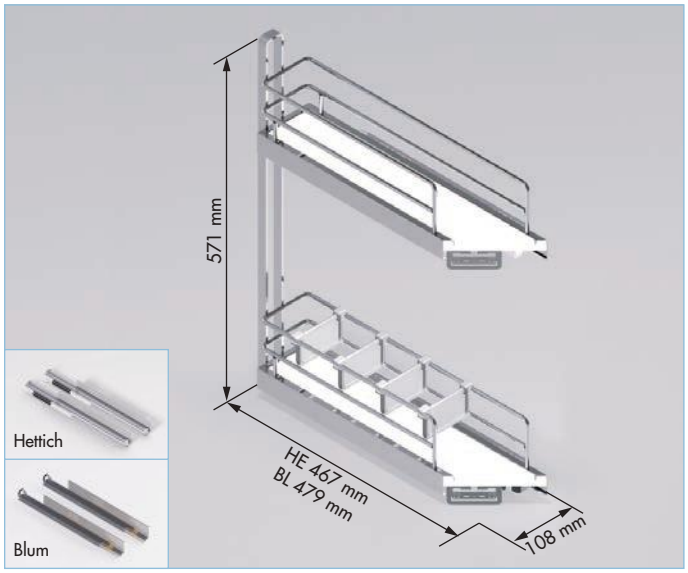

R	**54079014 HE** derecho | right	M	108 x 571x 467
	54080014 HE izquierdo | left		108 x 571x 467
	56079014 BL derecho | right		108 x 571x 479
	56080014 BL izquierdo | left		108 x 571x 479

F 150 U 1 A Acero cromo | Chrome steel

O Con base de melamina. Guías Quadro Hettich o Blum, con amortiguador. Carga máxima 15 kg. Adaptable para módulos de 16 a 19 mm de grosor | With melamine base. Quadro Hettich or Blum runners, with soft closing. Maximum load 15 kg. Adjustable for 16 to 19 mm cabinet thickness

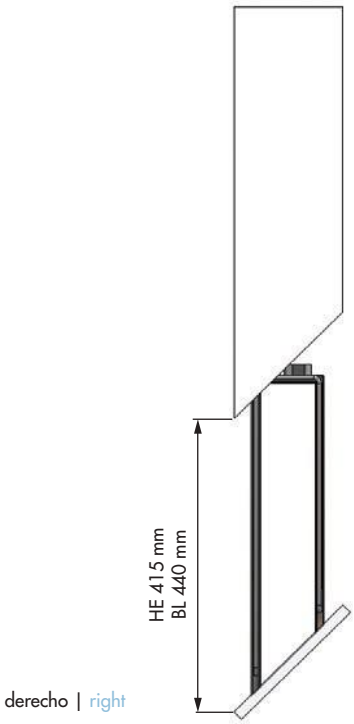

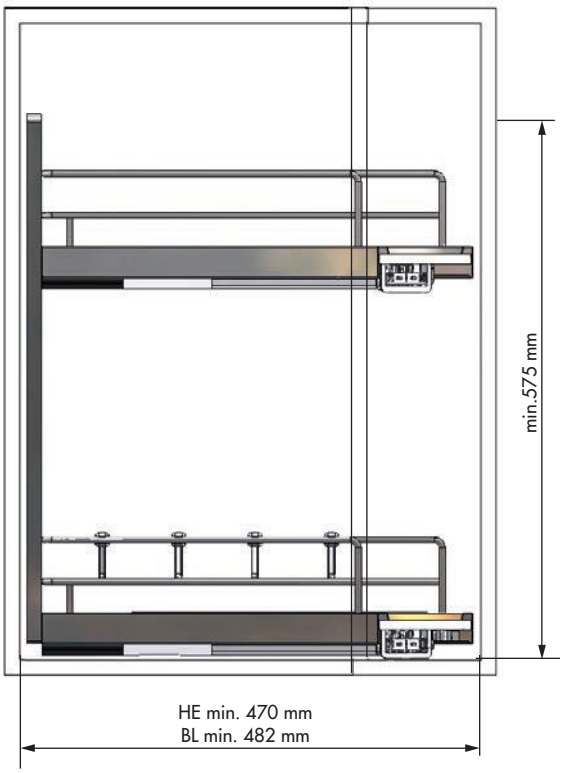

N Módulo soporte paños
Towel rail pull-out

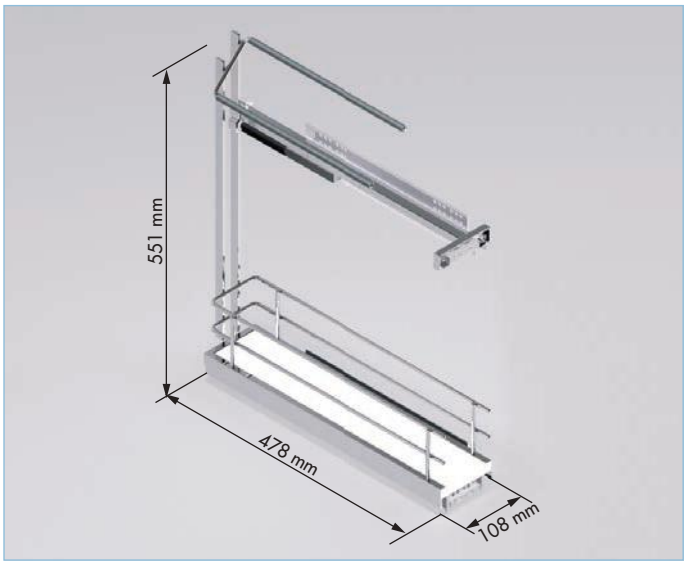

R	**48140014**	F	150	M	108 x 551 x 478
U	1	A	Acero cromo | Chrome steel		

O Con base de melamina. Guías Quadro Hettich con amortiguador. Carga máxima 15 kg. Adaptable para módulos de 16 a 19 mm de grosor | With melamine base. Quadro Hettich runners, with soft closing. Maximum load 15 kg. Adjustable for 16 to 19 mm cabinet thickness

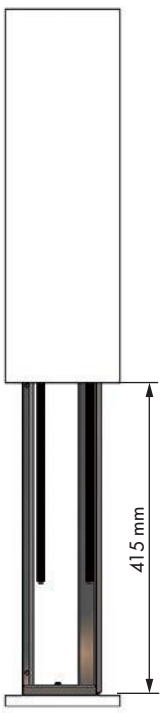

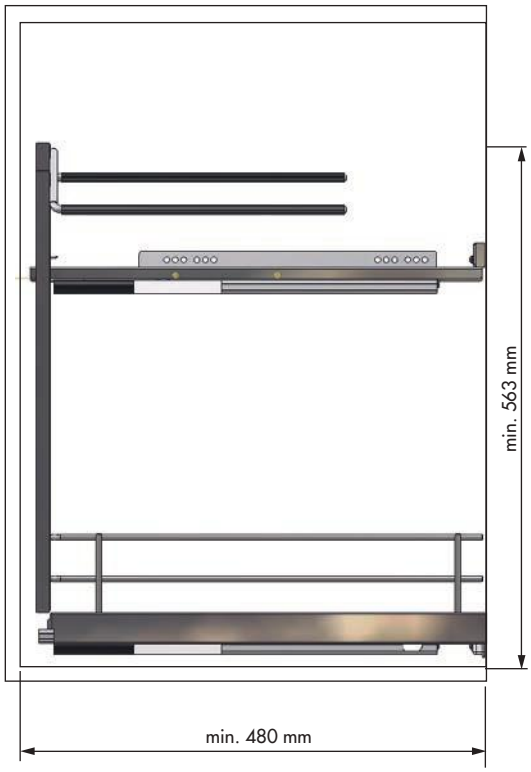

N Módulo soporte bandejas
Trays pull-out

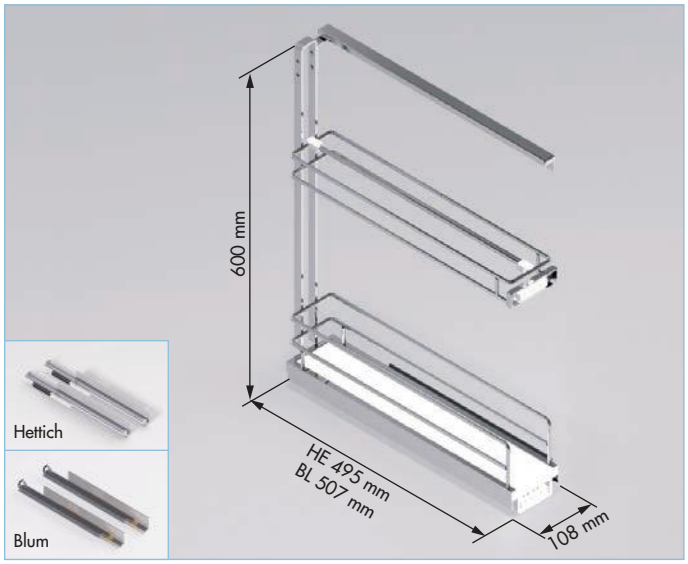

R **48141014 HE**
47141014 BL

M 108 x 600 x 495
108 x 600 x 507

F 150

U 1

A Acero cromo | Chrome steel

O Con base de melamina. Guías Quadro Hettich o Blum, con amortiguador. Carga máxima 15 kg. Adaptable para módulos de 16 a 19 mm de grosor | With melamine base. Quadro Hettich or Blum runners, with soft closing. Maximum load 15 kg. Adjustable for 16 to 19 mm cabinet thickness

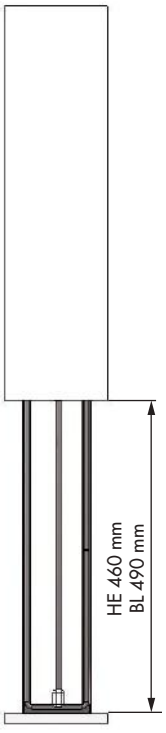

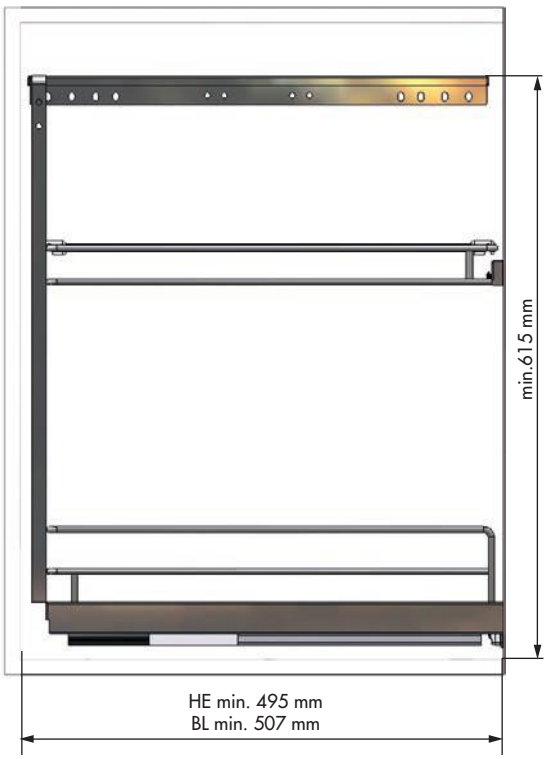

N Módulo botellero panero frontal
Bread-bottles pull-out with front-brackets

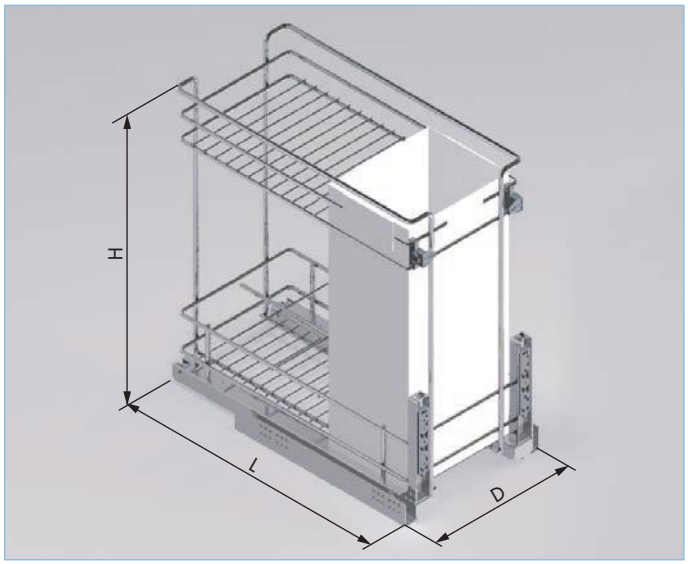

R	**38701014**	F 300	M 262 ↔ 268 D x 516 H x 487 L
	38702014	400	362 ↔ 368 D x 516 H x 487 L

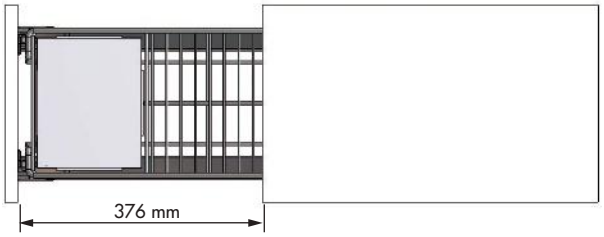

R	**38709014**	F 300	M 262 ↔ 268 D x 516 H x 487 L
	38710014	400	362 ↔ 368 D x 516 H x 487 L

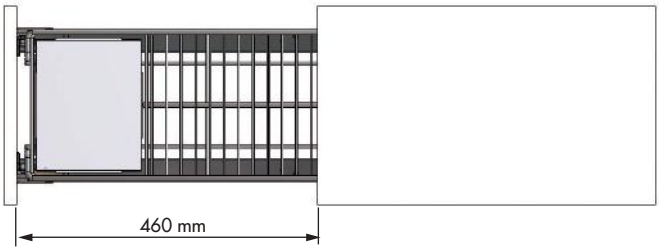

U 1 | A Acero cromo | Chrome steel

O Guías Quadro Hettich con amortiguador. Carga máxima 30 kg. Adaptable para módulos de 16 a 19 mm de grosor | Quadro Hettich runners, with soft closing. Maximum load 30 kg. Adjustable for 16 to 19 mm cabinet thickness

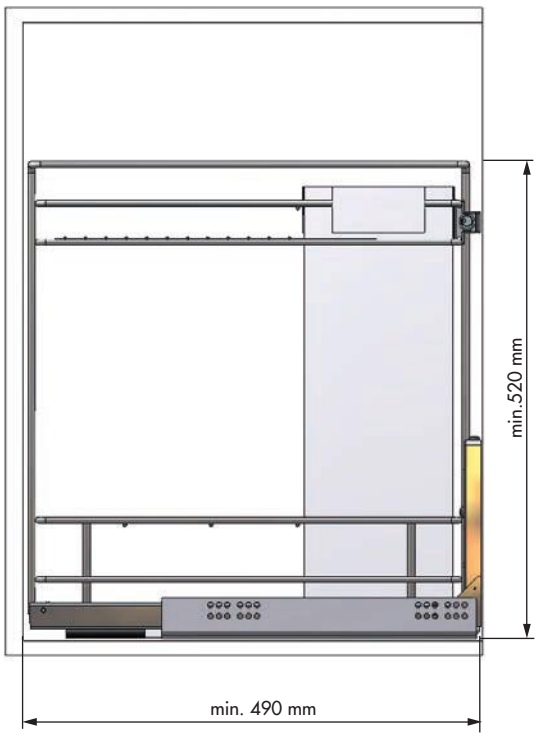

Accesorios opcionales | Optional accessories

N Juego bases botellero-panero
Set bottom units

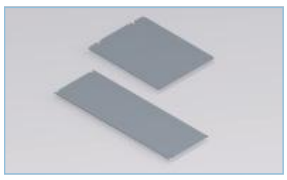

R	**38745314**	F 300	
	38746314	400	

U 1/10

A Poliestireno gris | Grey polystyrene

N Módulo botellero-panero frontal
Bread-bottles pull-out with front-brackets

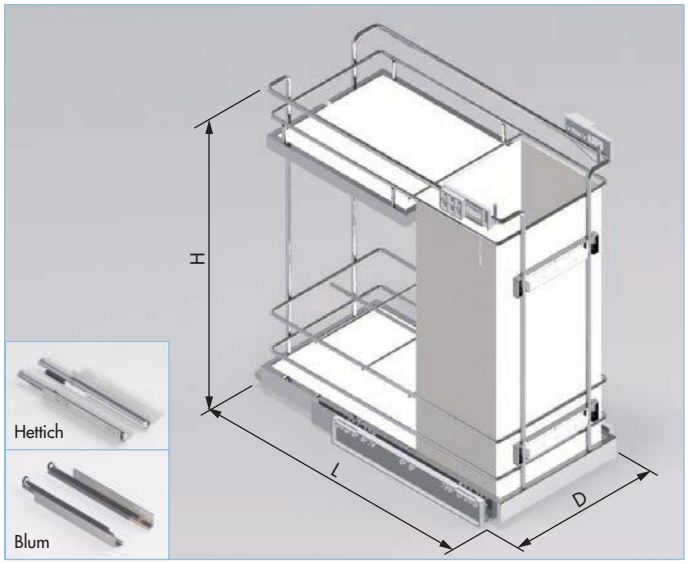

R	**48006014 HE**	F 300	M	262 ↔ 268 D x 548 H x 495 L
	48007014 HE	400		362 ↔ 368 D x 548 H x 495 L
	47006014 BL	300		262 ↔ 268 D x 548 H x 507 L
	47007014 BL	400		362 ↔ 368 D x 548 H x 507 L

U 1 — A Acero cromo | Chrome steel

O Con base de melamina ***antideslizante***. Guías Quadro Hettich o Blum, con amortiguador. Carga máxima 30 kg. Adaptable para módulos de 16 a 19 mm de grosor | With ***antislip*** melamine base. Quadro Hettich or Blum runners, with soft closing. Maximum load 30 kg. Adjustable for 16 to 19 mm cabinet thickness

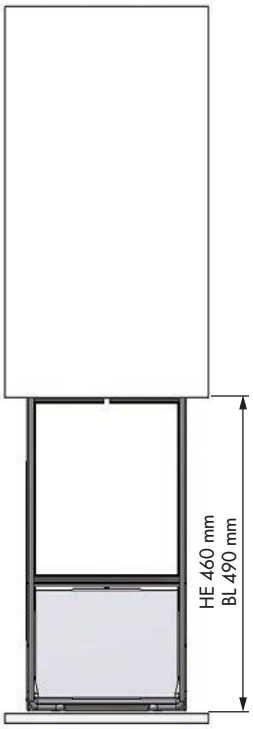

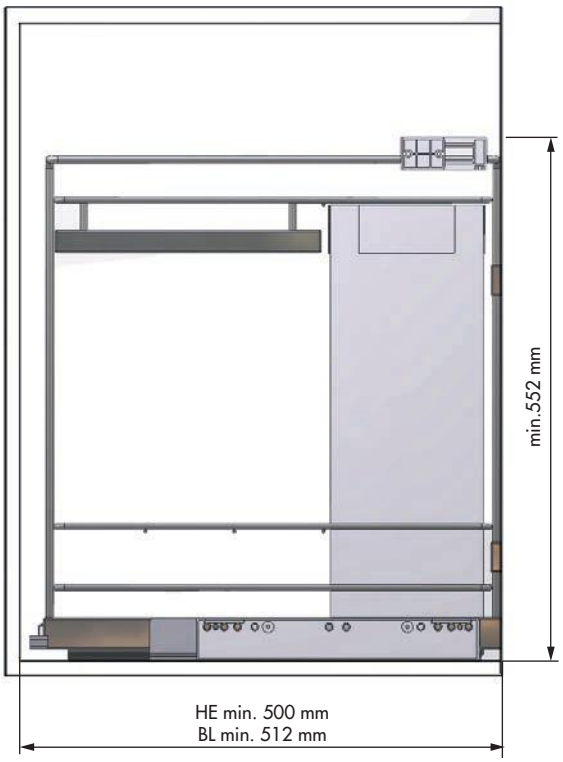

N Módulo botellero frontal
Bottles pull-out with front-brackets

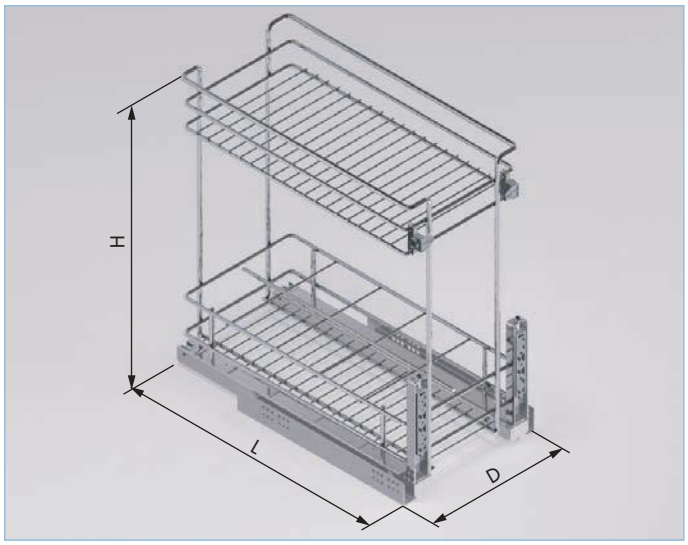

R **38703014** F 300 M 262 ↔ 268 D x 516 H x 487 L
38704014 400 362 ↔ 368 D x 516 H x 487 L

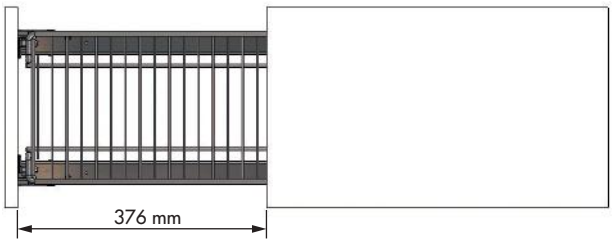

R **38711014** F 300 M 262 ↔ 268 D x 516 H x 487 L
38712014 400 362 ↔ 368 D x 516 H x 487 L

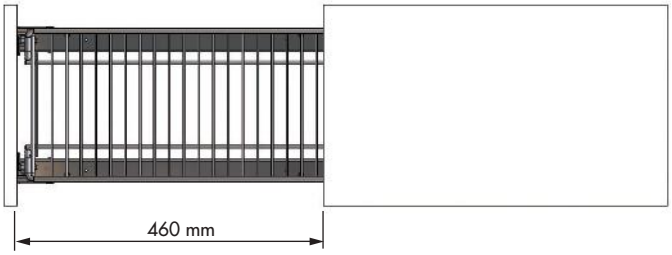

U 1 A Acero cromo | Chrome steel

O Guías Quadro Hettich con amortiguador. Carga máxima 30 kg. Adaptable para módulos de 16 a 19 mm de grosor | Quadro Hettich runners, with soft closing. Maximum load 30 kg. Adjustable for 16 to 19 mm cabinet thickness

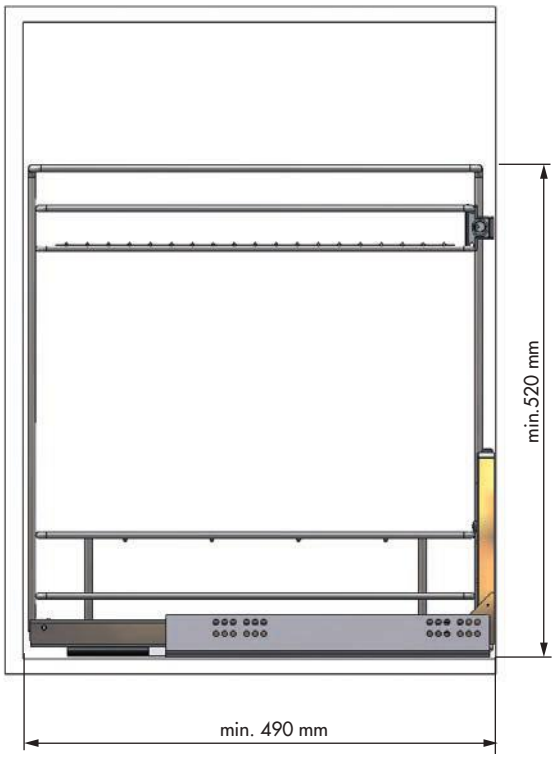

Accesorios opcionales | Optional accessories

N Juego bases botellero | Set bottom units

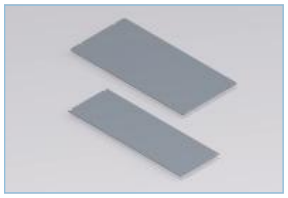

R **38743314** F 300
38744314 400

U 1/10

A Poliestireno gris | Grey polystyrene

N Módulo despensero frontal
Pantry pull-out with front-brackets

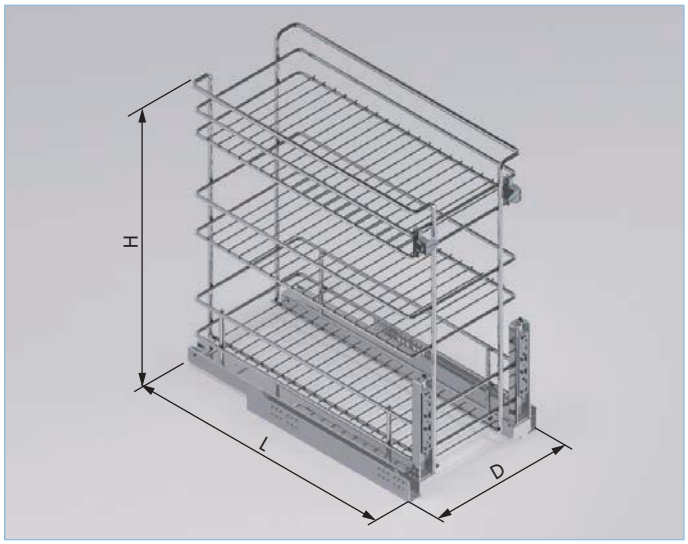

R	**38705014**	F 300	M 262 ↔ 268 D x 516 H x 487 L
	38706014	400	362 ↔ 368 D x 516 H x 487 L

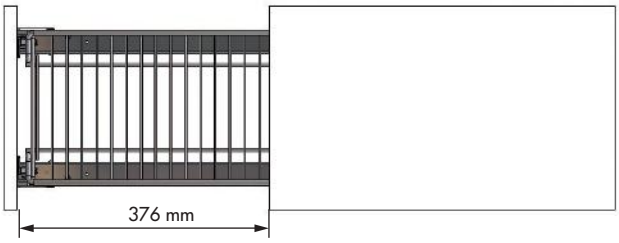

R	**38713014**	F 300	M 262 ↔ 268 D x 516 H x 487 L
	38714014	400	362 ↔ 368 D x 516 H x 487 L

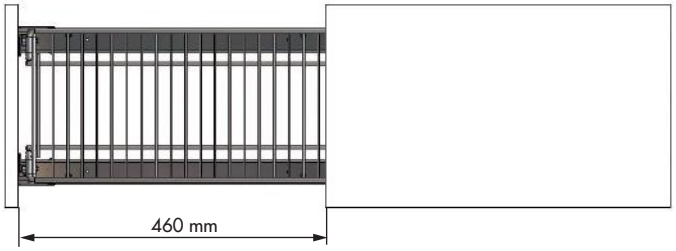

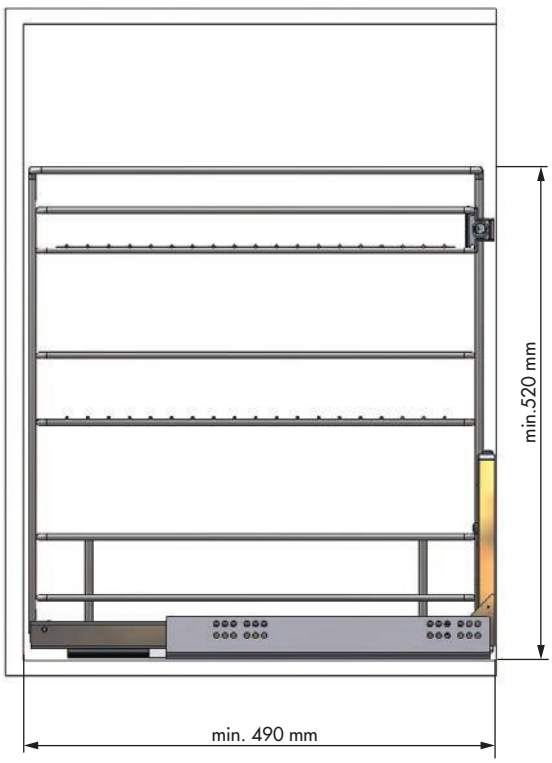

U 1 | A Acero cromo | Chrome steel

O Guías Quadro Hettich con amortiguador. Carga máxima 30 kg. Adaptable para módulos de 16 a 19 mm de grosor | Quadro Hettich runners, with soft closing. Maximum load 30 kg. Adjustable for 16 to 19 mm cabinet thickness

Accesorios opcionales | Optional accessories

N Juego bases despensero
Set bottom units

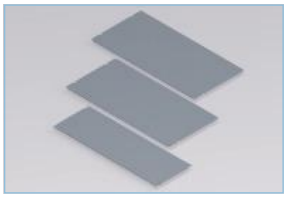

R	**38747314**	F 300
	38748314	400

U 1/10

A Poliestireno gris | Grey polystyrene

N Tolva ropa abatible
Laundry basket

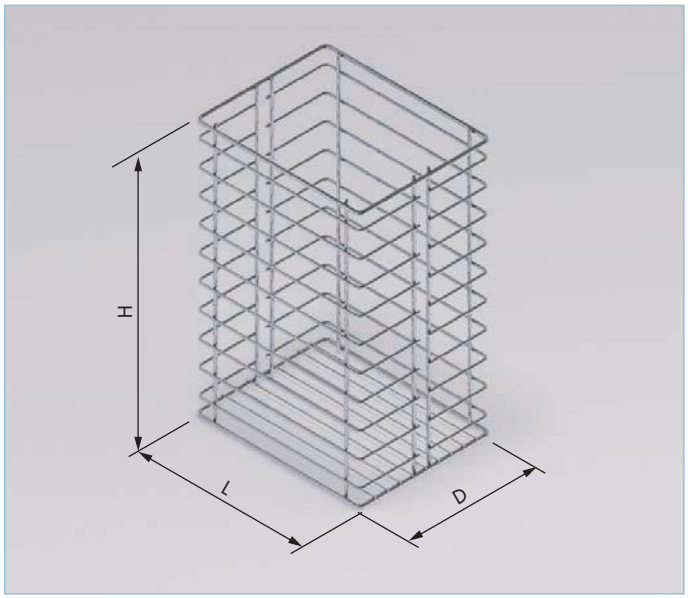

R	**37018014**	F 300	M 216 D x 420 H x 270 L
	37019014	350	266 D x 420 H x 270 L
	37020014	400	316 D x 420 H x 270 L
U	1	A Acero cromo | Chrome steel	
O	Incluye compás retenedor | Extension fitting are included		

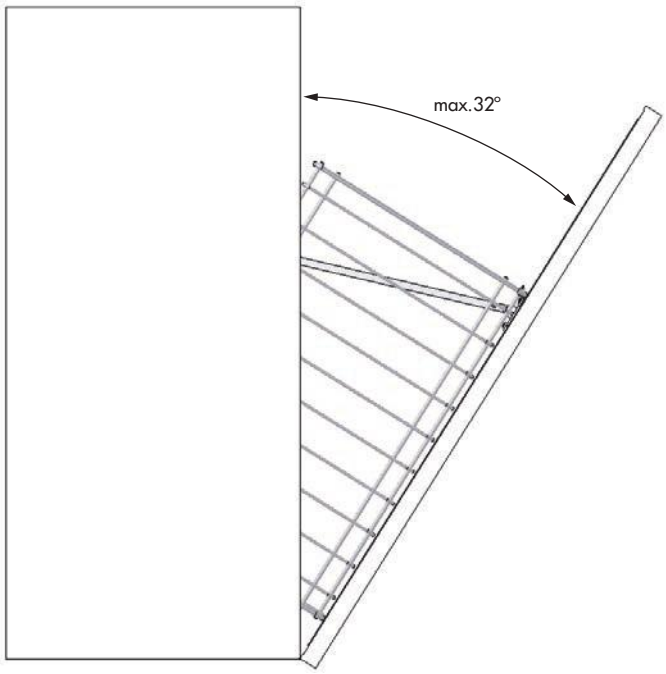

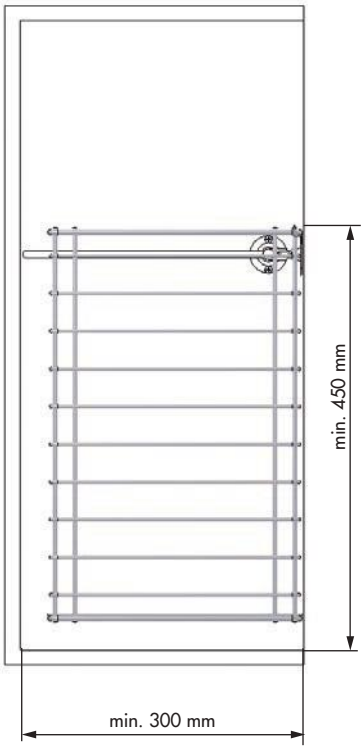

N Tolva ropa abatible
Laundry basket

R	**38083014**	F 300	M 245 D x 500 H x 420 L
	38084014	400	345 D x 500 H x 420 L
	38085014	450	395 D x 500 H x 420 L
	38086014	600	545 D x 500 H x 420 L
U	1	A	Acero cromo | Chrome steel
O	Incluye compás retenedor | Extension fitting are included		

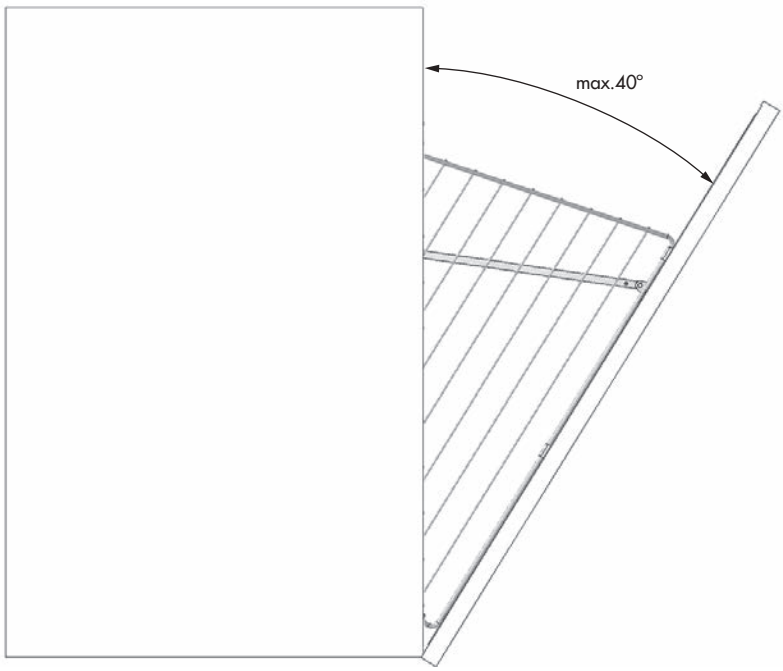

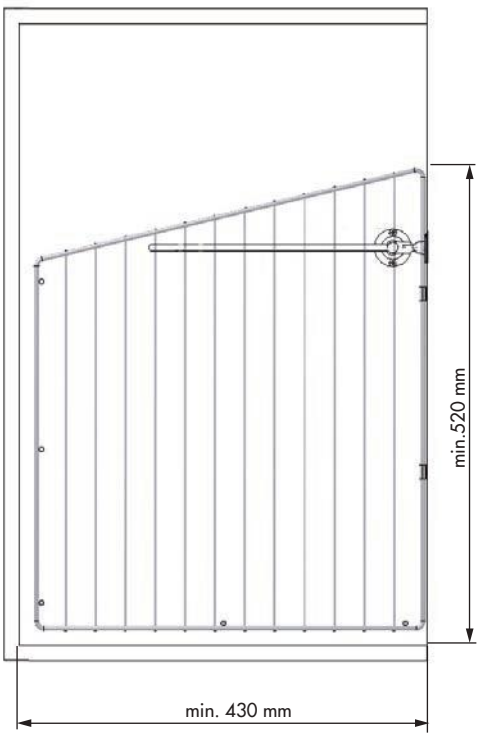

N Tolva ropa frontal
Pull-out laundry basket with front-brackets

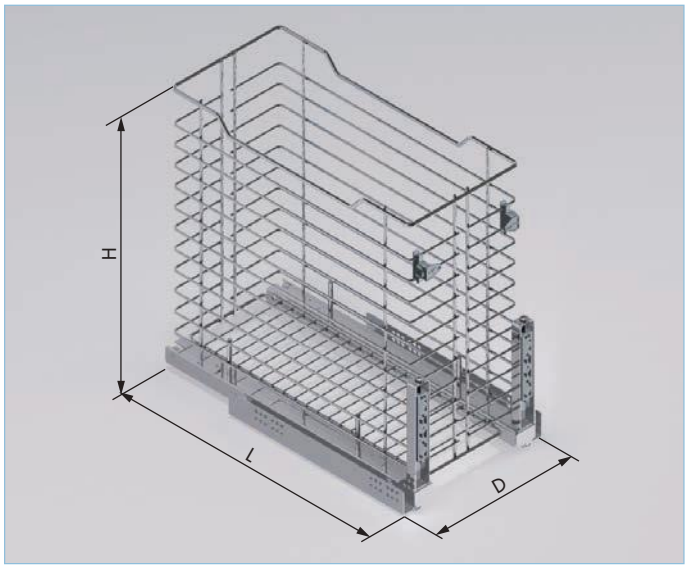

R	**38715014**	F	300	M 262 ↔ 268 D x 475 H x 487 L
	38716014		400	362 ↔ 368 D x 475 H x 487 L
	38717014		450	412 ↔ 418 D x 475 H x 487 L
	38718014		600	562 ↔ 568 D x 475 H x 487 L

U 1 | A Acero cromo | Chrome steel

O Guías Quadro Hettich con amortiguador. Carga máxima 30 kg. Adaptable para módulos de 16 a 19 mm de grosor | Quadro Hettich runners, with soft closing. Maximum load 30 kg. Adjustable for 16 to 19 mm cabinet thickness

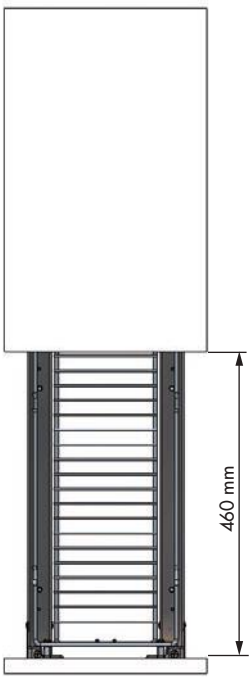

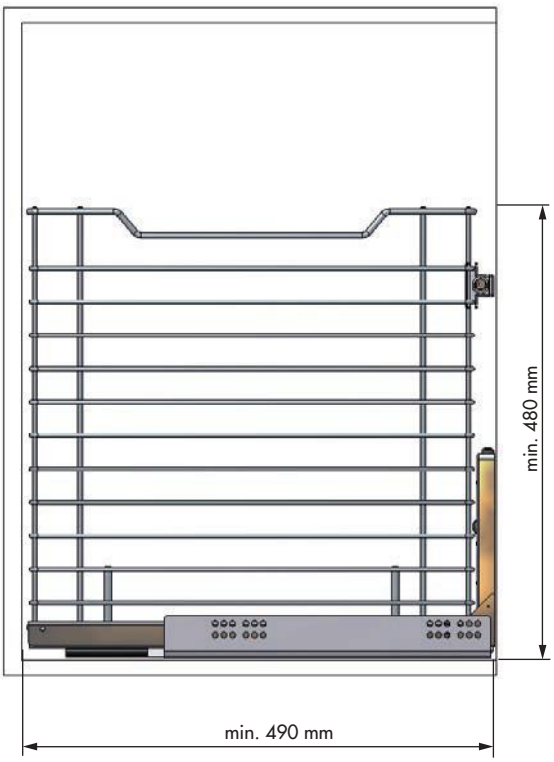

N Plataforma bombona de butano
Pull-out gas cylinder rack

R	**35130000**	F	400	M	320 x 90 x 370	U	1

A Acero negro | Black steel

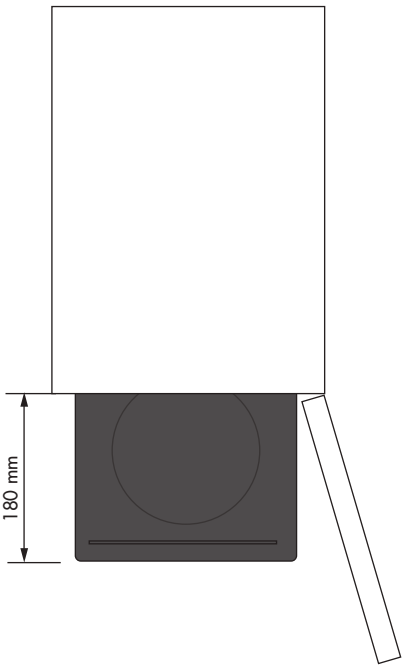

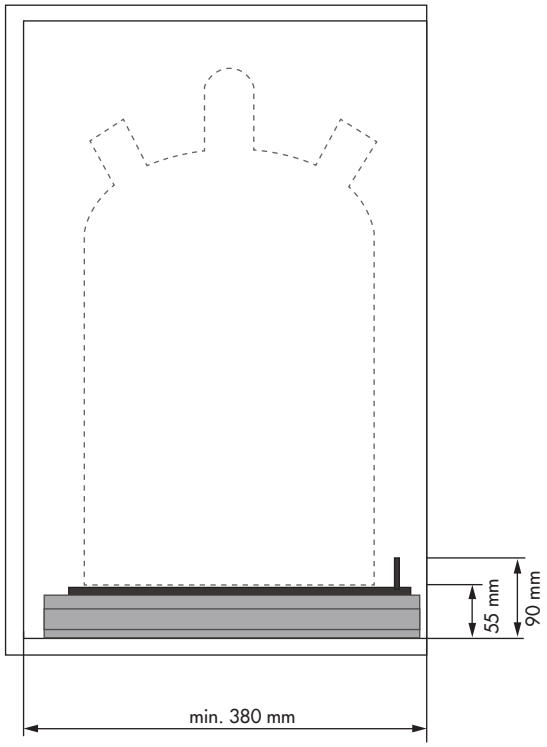

N Módulo accesorios limpieza
Pull-out cleaning material basket

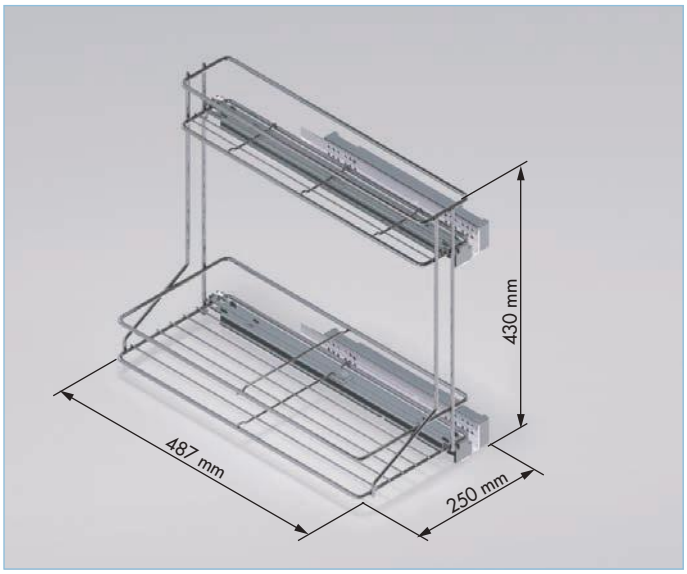

R **38707014** derecho | right
38708014 izquierdo | left

M 250 x 430 x 487
250 x 430 x 487

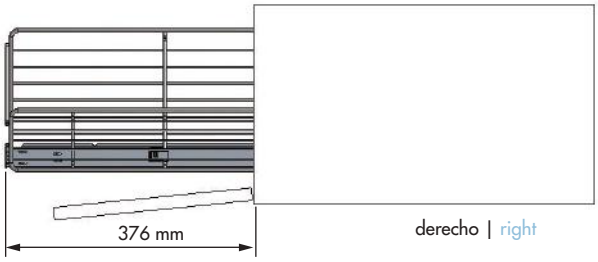

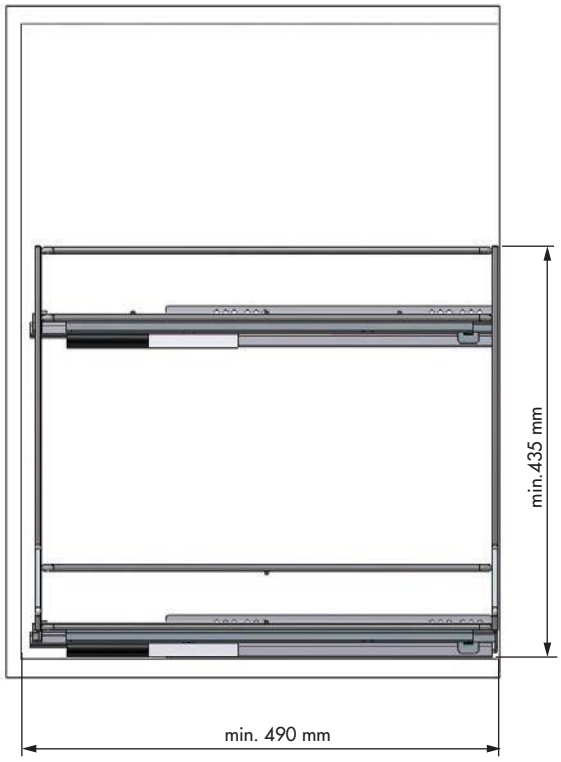

R **38719014** derecho | right
38720014 izquierdo | left

M 250 x 430 x 487
250 x 430 x 487

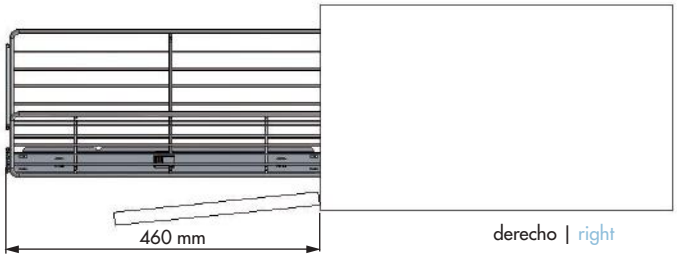

F 300 mín. U 1 A Acero cromo | Chrome steel

O Guías Quadro Hettich con amortiguador. Carga máxima 30 kg. Adaptable para módulos de 16 a 19 mm de grosor. Incluye salva-bisagras | Quadro Hettich runners, with soft closing. Maximum load 30 kg. Adjustable for 16 to 19 mm cabinet thickness. Spacer are included

N Módulo accesorios limpieza
Pull-out cleaning basket

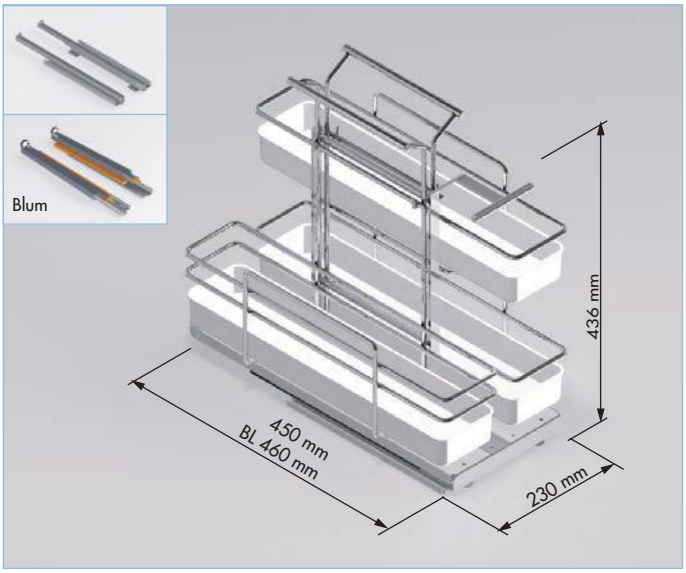

R	**48003014** **47003014 BL**	M	230 x 436 x 450 230 x 436 x 460
F	300 mín.	U	1
A	Acero cromo | Chrome steel		

O Con cestas portables. Guías unión basal, con amortiguador. Carga máxima 30 kg. Adaptable para módulos de 16 a 19 mm de grosor | Portable baskets. Concealed bottom fixing runners, with soft closing. Maximum load 30 kg. Adjustable for 16 to 19 mm cabinet thickness

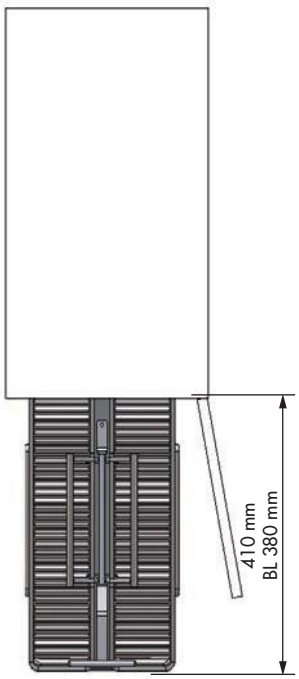

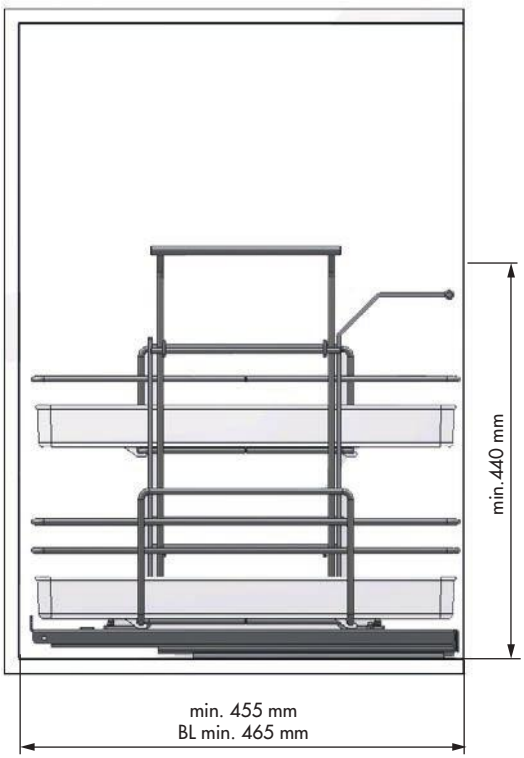

N Bastidor extraíble guías laterales
Pull-out frame with side runners

R	**38113014** reversible | reversible	M 600 H x 480 L
	38413014 derecho | right	600 H x 480 L
	38414014 izquierdo | left	600 H x 480 L
U	1	A Acero plata | Silver steel

O Referencias 38413014 y 38414014 con cierre amortiguado. Carga máxima 30 kg | Ref. 38413014 and 38414014 with soft closing. Maximum load 30 kg

Ref. 38113014

reversible | reversible

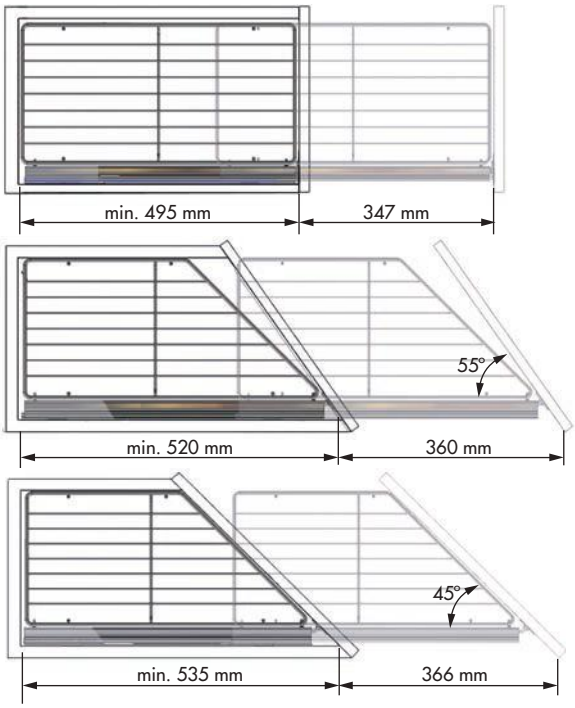

Ref. 38413014 | 38414014

derecho | right

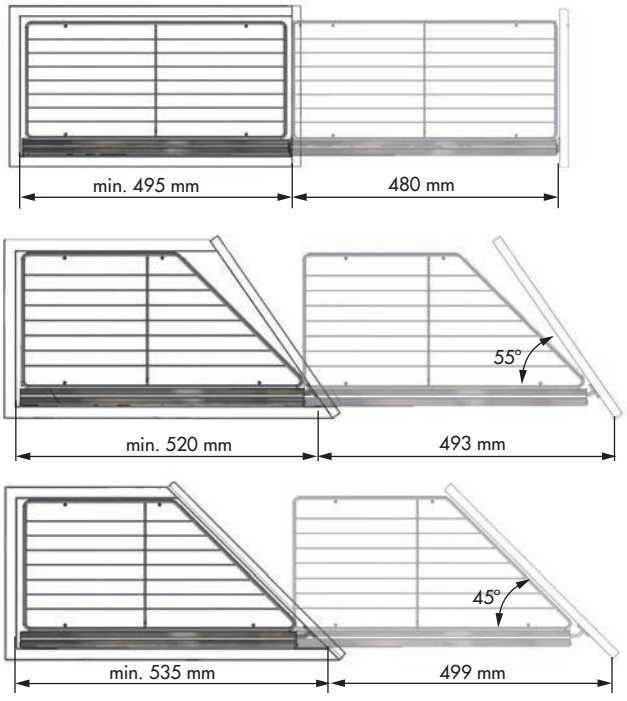

N Cestillo para bastidor 45°
Clip-on basket for diagonal cabinet 45°

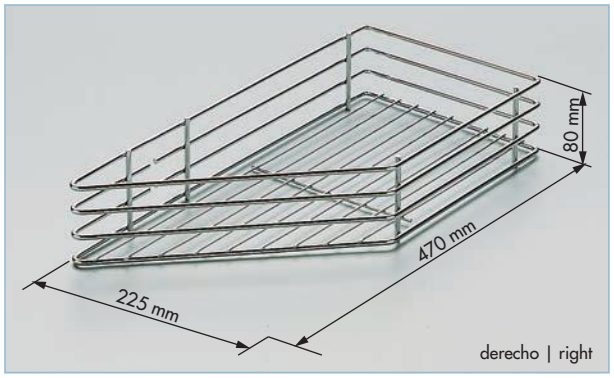

R **38114014** derecho | rigth **38115014** izquierdo | left

F 300 M 225 x 80 x 470 U 3

A Acero cromo | Chrome steel

N Cestillo para bastidor 90°
Clip-on basket for standard 90°

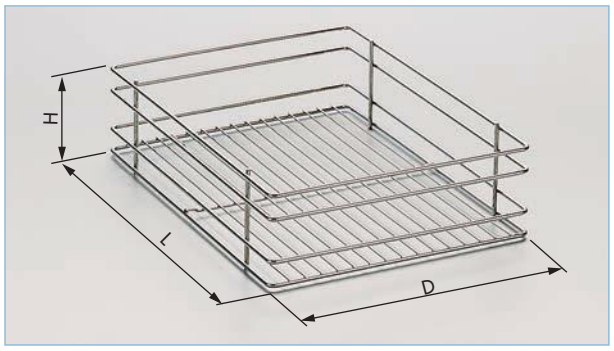

R	**38019014**	F 200	M 110 D x 75 H x 470 L
	38020014	300	216 D x 90 H x 470 L
	38029014	350	266 D x 90 H x 470 L
	38033014	400	316 D x 90 H x 470 L

U 3 A Acero cromo | Chrome steel

N Juego angulares
Front-brackets for pull-out frame

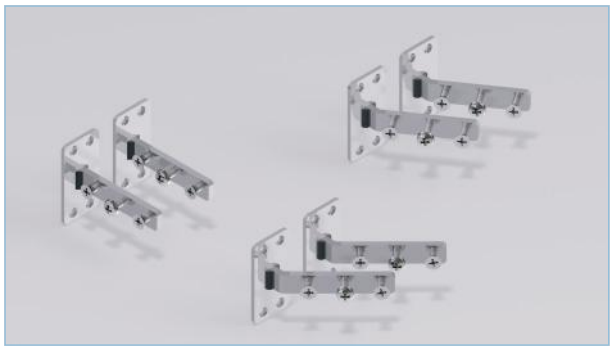

R **48066014** (45°) **48093014** (55°) **48065014** (90°)

U 25 A Acero plata | Silver steel

O Con sistema de regulación en tres dimensiones
Three dimensions adjustment

Formato Kit | Kit packaging

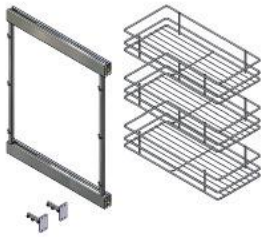

N **Kit bastidor 90°**
Frame set 90°

Incluye ref.
38413014/38414014
Ref. 38413014/38414014 are included.

U 1

R	**58080014** derecho | rigth	F 300
	58081014 izquierdo | left	300
	58082014 derecho | rigth	400
	58083014 izquierdo | left	400

O Con cierre amortiguado. Carga máxima 30 kg
With soft closing. Maximum load 30 kg

N Bastidor extraíble guías laterales
Pull-out frame with side runners

R **48063014** derecho | right **48064014** izquierdo | left

M 610 x 480 U 1 A Acero plata | Silver steel

O Con cierre amortiguado. Carga máxima 30 kg | With soft closing. Maximum load 30 kg

derecho | right

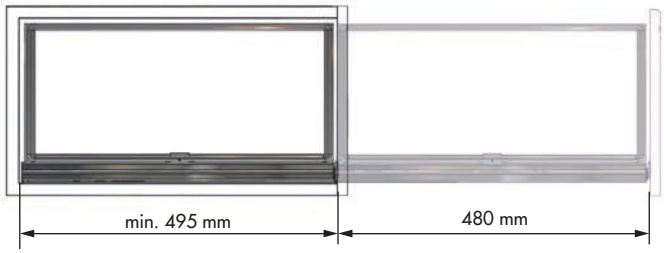

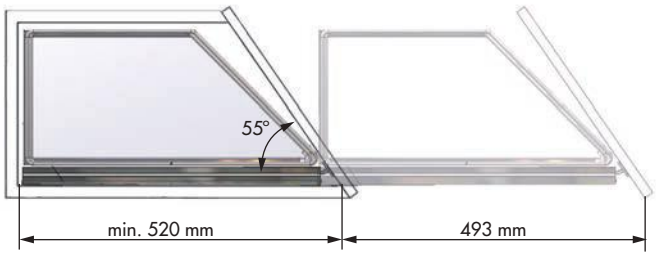

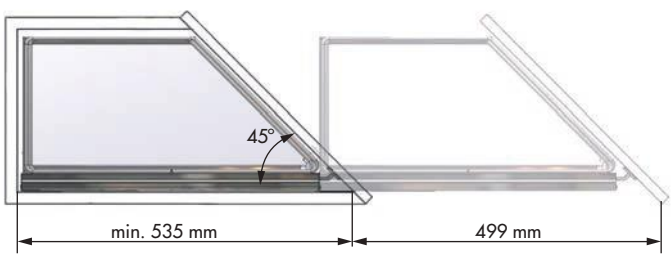

N Cesto bastidor extraíble 45°
Clip-on basket 45°

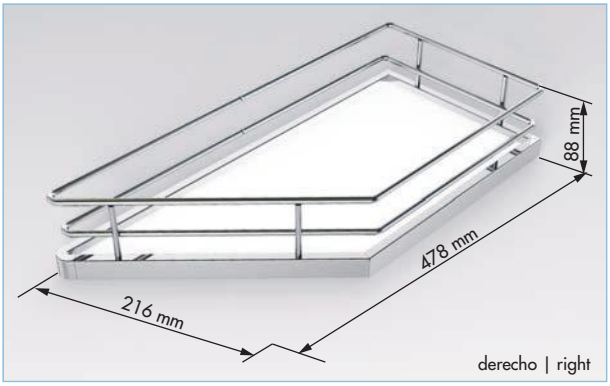

R **48069014** derecho | rigth **48070014** izquierdo | left

F 300 M 216 x 88 x 478 U 3

A Acero cromo | Chrome steel

O Con base de melamina ***antideslizante*** | With ***antislip*** melamine base

N Cesto bastidor extraíble
Clip-on basket

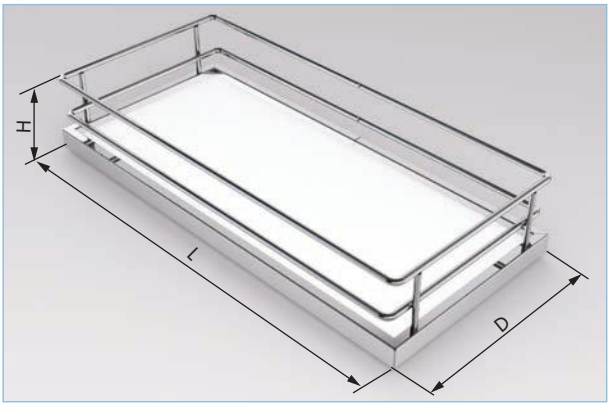

R **48067014** F 300 M 216 D x 88 H x 476 L
48068014 400 305 D x 88 H x 476 L

U 3 A Acero cromo | Chrome steel

O Con base de melamina ***antideslizante***
With ***antislip*** melamine base

N Juego angulares
Front-brackets for pull-out frame

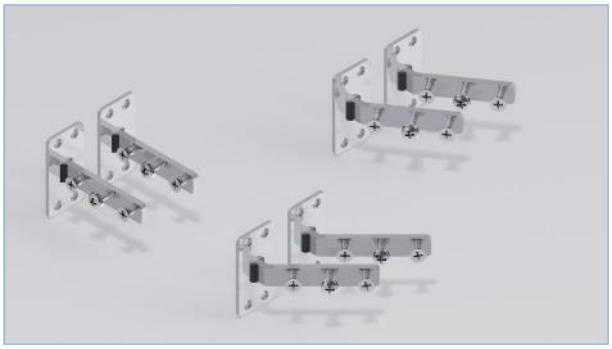

R **48066014** (45°) **48093014** (55°) **48065014** (90°)

U 25 A Acero plata | Silver steel

O Con regulación en tres dimensiones | Three dimensions adjustment

Formato Kit | Kit packaging

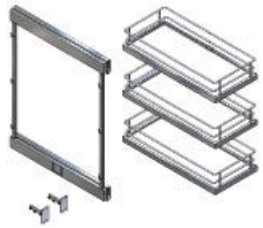

N **Kit bastidor 90°**
Frame set 90°

U 1

R	**54124014** derecho | rigth	F 300
	54125014 izquierdo | left	300
	54126014 derecho | rigth	400
	54127014 izquierdo | left	400

O Con cierre amortiguado. Carga máxima 30 kg
With soft closing. Maximum load 30 kg

N Bastidor extraíble guías laterales
Pull-out frame with side runners

R	**38117014**	M	1150 x 480
U	1	A	Acero plata | Silver steel
O	Reversible. Carga máxima 30 kg | Reversible. Maximun load 30 kg		

N Cestillo para bastidor 90°
Clip-on basket for standard 90°

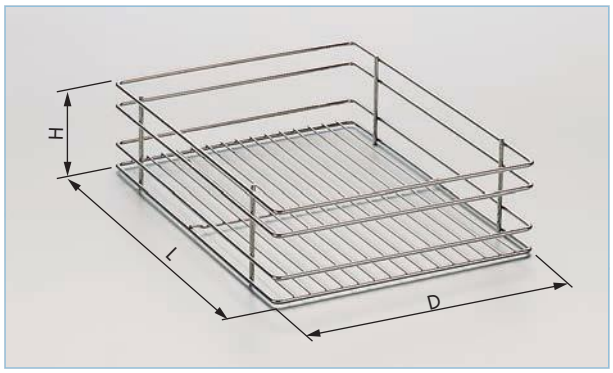

R	**38019014**	F 200	M 110 D x 75 H x 470 L
	38020014	300	216 D x 90 H x 470 L
	38029014	350	266 D x 90 H x 470 L
	38033014	400	316 D x 90 H x 470 L

U 3 A Acero cromo | Chrome steel

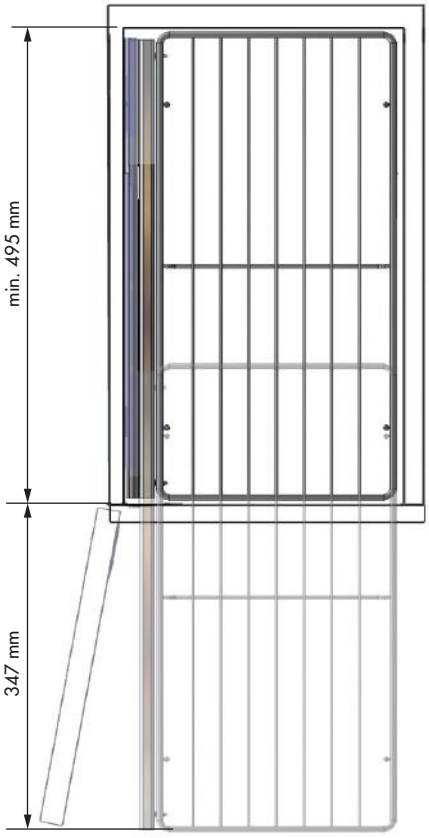

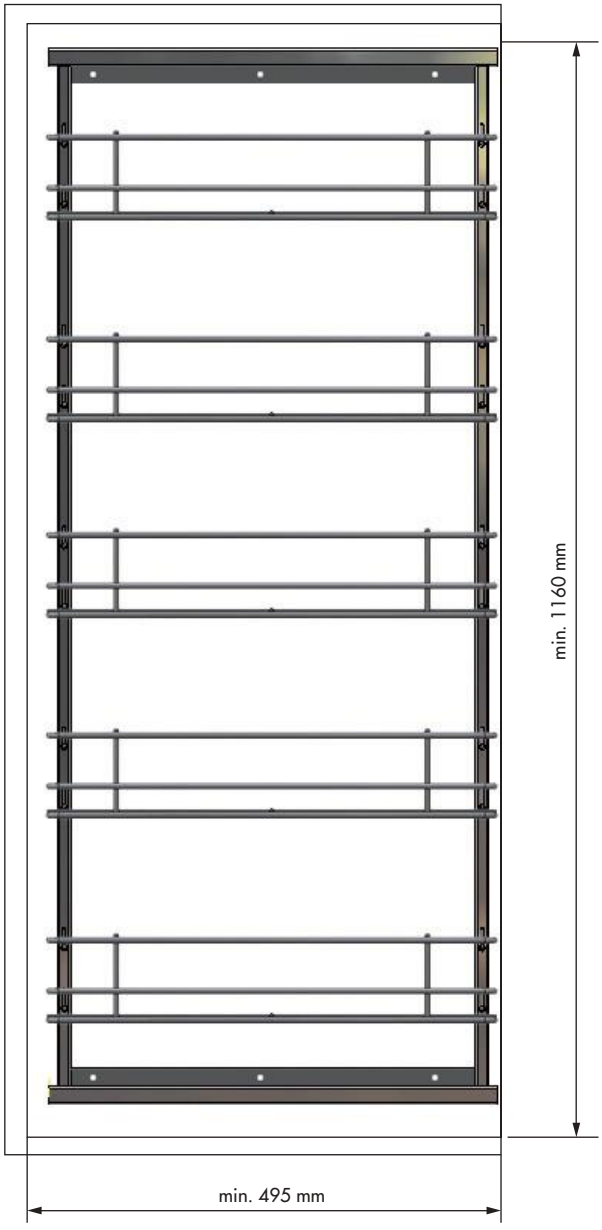

N Bastidor extraíble guías laterales
Pull-out frame with side runners

R **38417014** | M 1150 x 480

U 1 | A Acero plata | Silver steel

O Reversible. Carga máxima 30 kg | Reversible. Maximun load 30 kg

N Cestillo para bastidor 45°
Clip-on basket for diagonal cabinet 45°

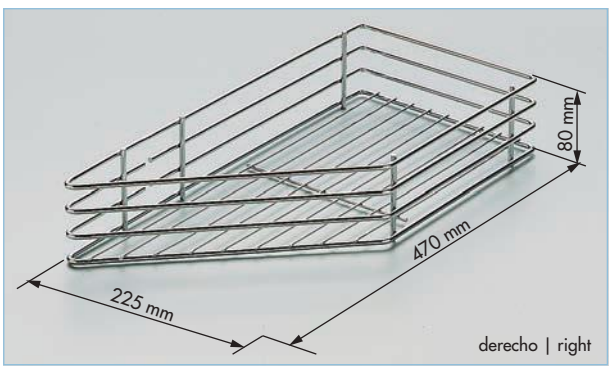

R **38114014** derecho | rigth **38115014** izquierdo | left

F 300 M 225 x 80 x 470 U 3

A Acero cromo | Chrome steel

N Cestillo para bastidor 90°
Clip-on basket for standard 90°

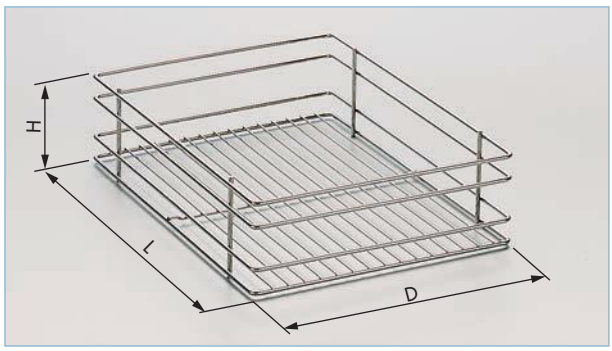

R	**38019014**	F 200	M 110 D x 75 H x 470 L
	38020014	300	216 D x 90 H x 470 L
	38029014	350	266 D x 90 H x 470 L
	38033014	400	316 D x 90 H x 470 L
U	3	A	Acero cromo | Chrome steel

N Juego angulares
Front-brackets for pull-out frame

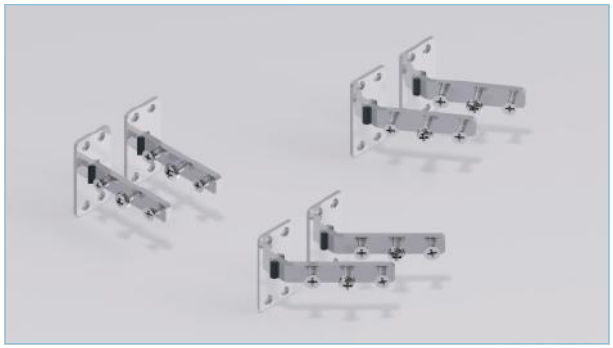

R **48066014** (45°) **48093014** (55°) **48065014** (90°)

U 25 A Acero plata | Silver steel

O Con sistema de regulación en tres dimensiones
Three dimensions adjustment

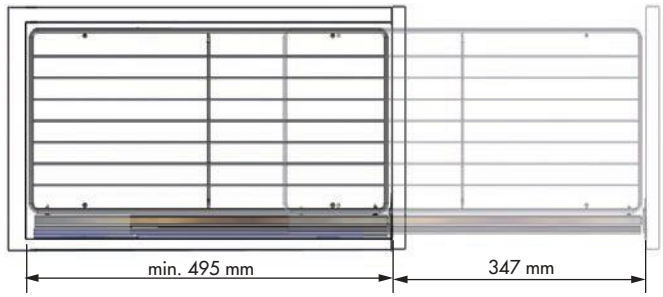

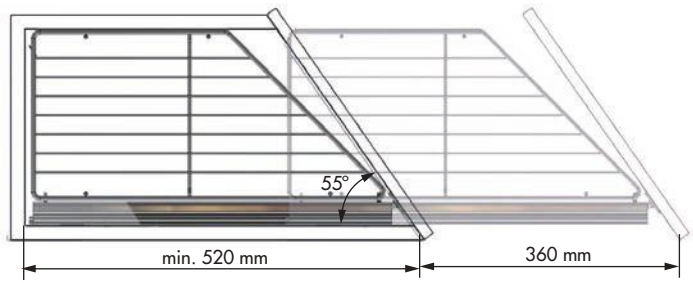

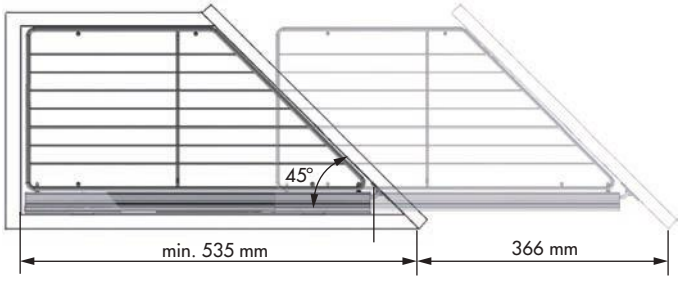

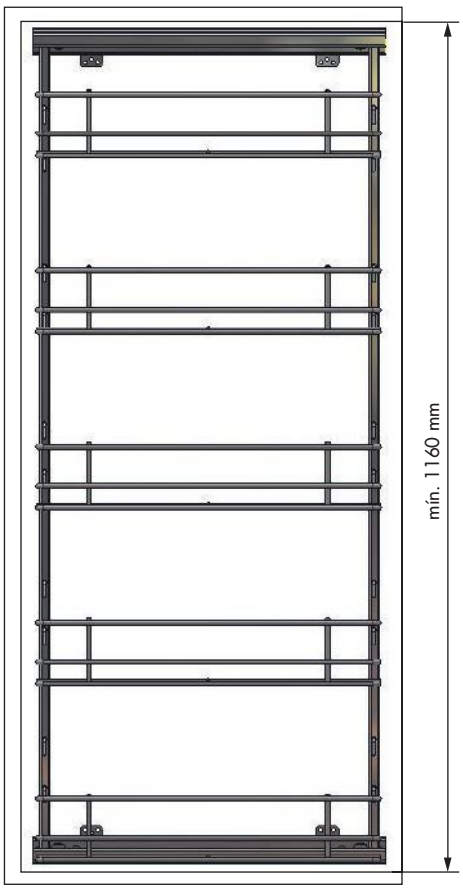

N Cestillo multiuso
Multiple use basket

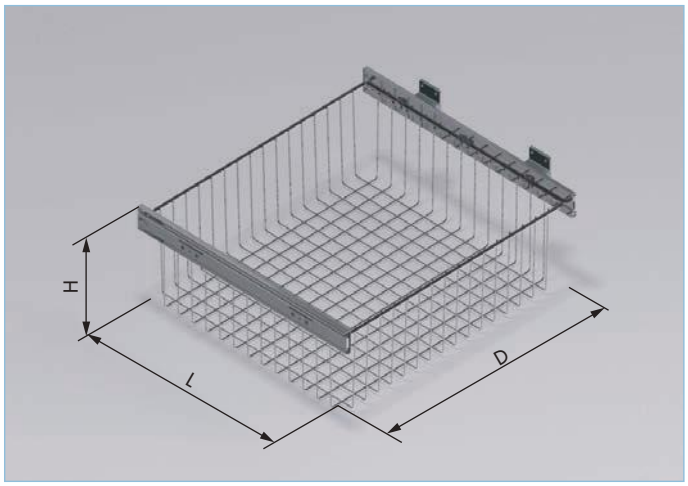

R	**38247014**	F	300	M 262 ↔ 268 D x 198 H x 488 L
	38248014		350	312 ↔ 318 D x 198 H x 488 L
	38249014		400	362 ↔ 368 D x 198 H x 488 L
	38250014		450	412 ↔ 418 D x 198 H x 488 L
	38251014		500	462 ↔ 468 D x 198 H x 488 L
	38252014		600	562 ↔ 568 D x 198 H x 488 L

U 3 | A Acero cromo | Chrome steel

O Guías correderas con absorción automática. Carga máxima 45 kg. Adaptable para módulos de 16 a 19 mm de grosor. Incluye salva-bisagras | Runners with spring return mechanism. Maximum load 45 kg. Adjustable for 16 to 19 mm cabinet thickness. Spacer are included

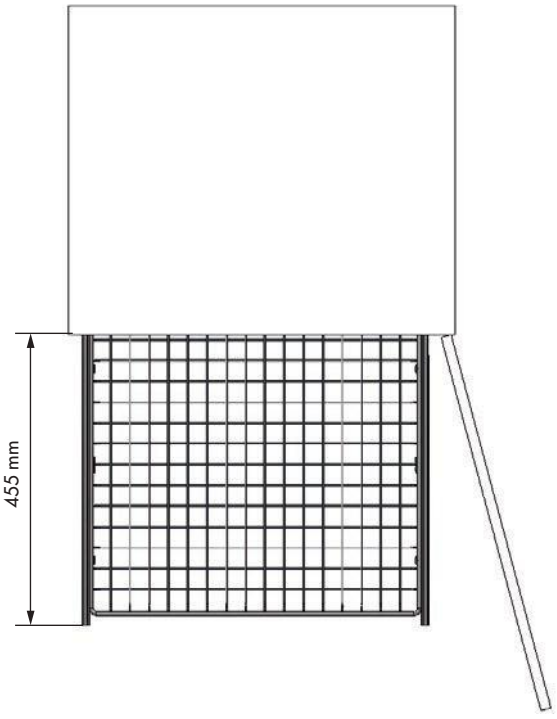

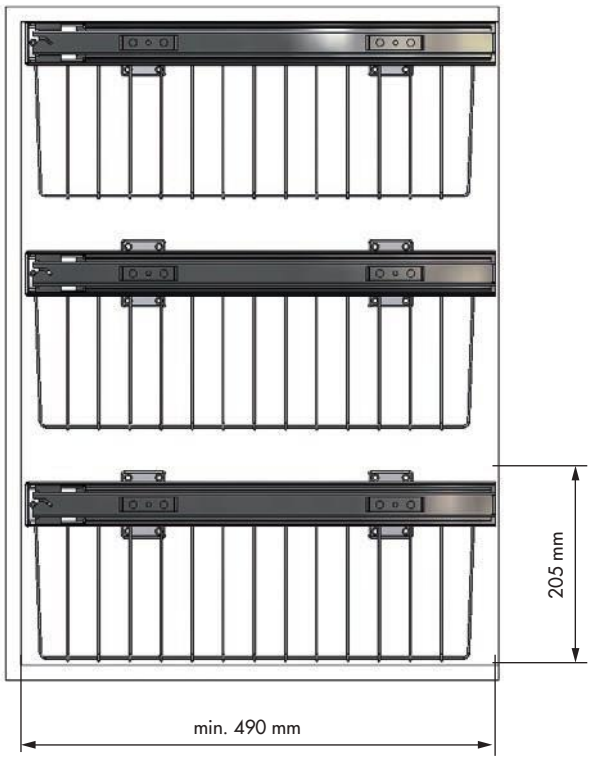

N Bandeja multiuso
Pull-out basket

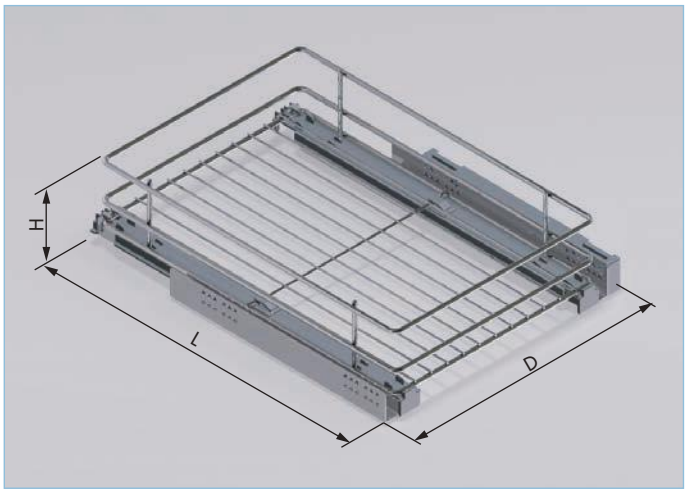

R	**38721014**	F 300	M 262 ↔ 268 D x 121 H x 487 L
	38722014	350	312 ↔ 318 D x 121 H x 487 L
	38723014	400	362 ↔ 368 D x 121 H x 487 L
	38724014	450	412 ↔ 418 D x 121 H x 487 L
	38725014	400	362 ↔ 368 D x 151 H x 487 L
	38726014	450	412 ↔ 418 D x 151 H x 487 L
	38727014	500	462 ↔ 468 D x 151 H x 487 L
	38728014	600	562 ↔ 568 D x 151 H x 487 L

U 2 A Acero cromo | Chrome steel

O Guías Quadro Hettich con amortiguador. Carga máxima 30 kg. Adaptable para módulos de 16 a 19 mm de grosor. Incluye salva-bisagras | Quadro Hettich runners, with soft closing. Maximum load 30 kg. Adjustable for 16 to 19 mm cabinet thickness. Spacer are included

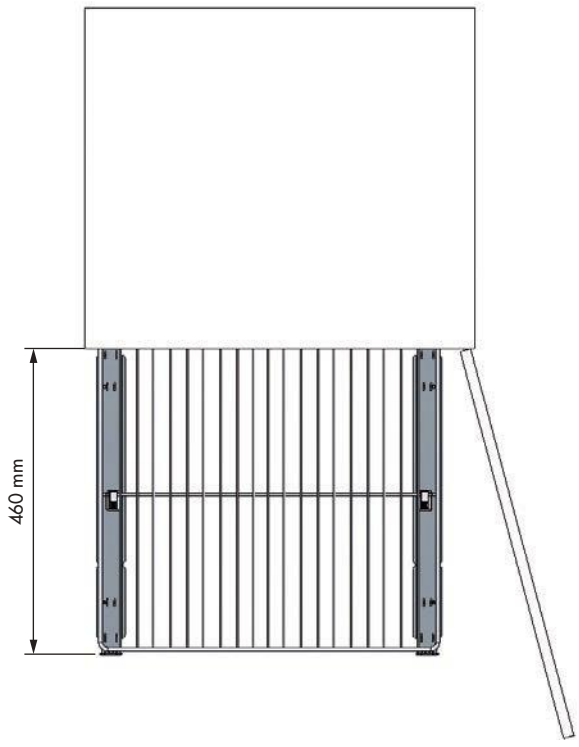

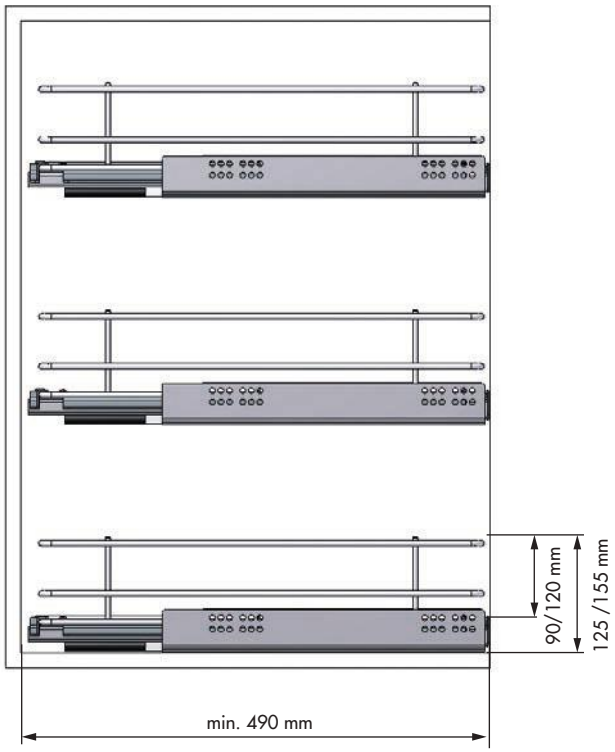

N Cesto multiuso
Pull-out basket

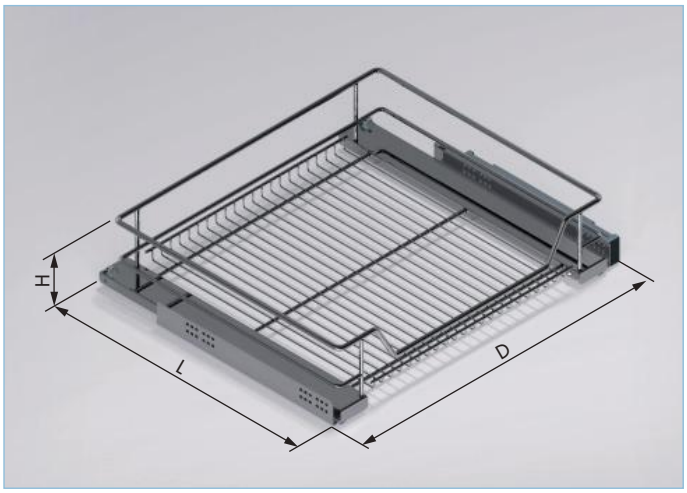

R	**38535014**	F	400	M 362 ↔ 368 D x 137 H x 476 L
	38536014		450	412 ↔ 418 D x 137 H x 476 L
	38537014		500	462 ↔ 468 D x 137 H x 476 L
	38538014		600	562 ↔ 568 D x 137 H x 476 L

U 1 | A Acero cromo | Chrome steel

O Guías Quadro Hettich con amortiguador. Carga máxima 30 kg. Adaptable para módulos de 16 a 19 mm de grosor. Incluye salva-bisagras | Quadro Hettich runners, with soft closing. Maximum load 30 kg. Adjustable for 16 to 19 mm cabinet thickness. Spacer are included

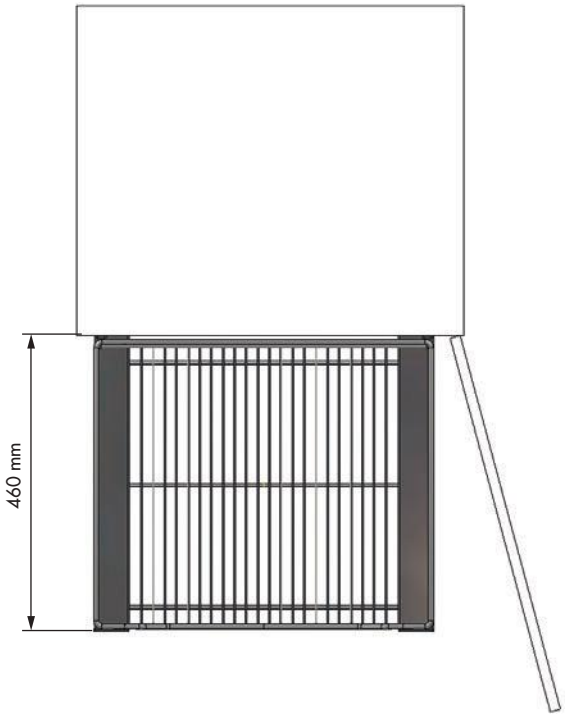

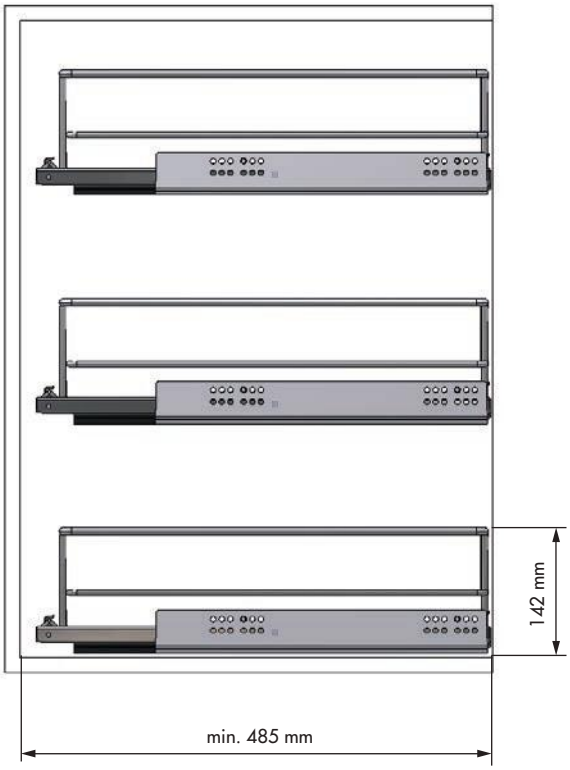

N Bastidor bandeja tela extraíble
Pull-out cloth frame

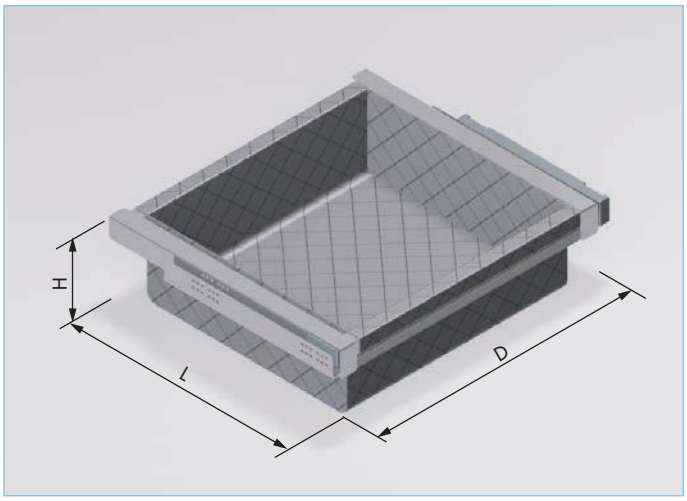

R	**32732014**	F 300	M 262 ↔ 268 D x 155 H x 477 L
	32733014	400	362 ↔ 368 D x 155 H x 477 L
	32734014	450	412 ↔ 418 D x 155 H x 477 L
	32736014	600	562 ↔ 568 D x 155 H x 477 L

U 1 A Acero plata | Silver steel

O Guías Quadro Hettich con amortiguador. Carga máxima 30 kg. Tela acolchada lavable gris claro. Adaptable para módulos de 16 a 19 mm de grosor. Incluye salva-bisagras | Quadro Hettich runners, with soft closing. Maximum load 30 kg. Padded cloth, washable clear grey. Adjustable for 16 to 19 mm cabinet thickness. Spacer are included

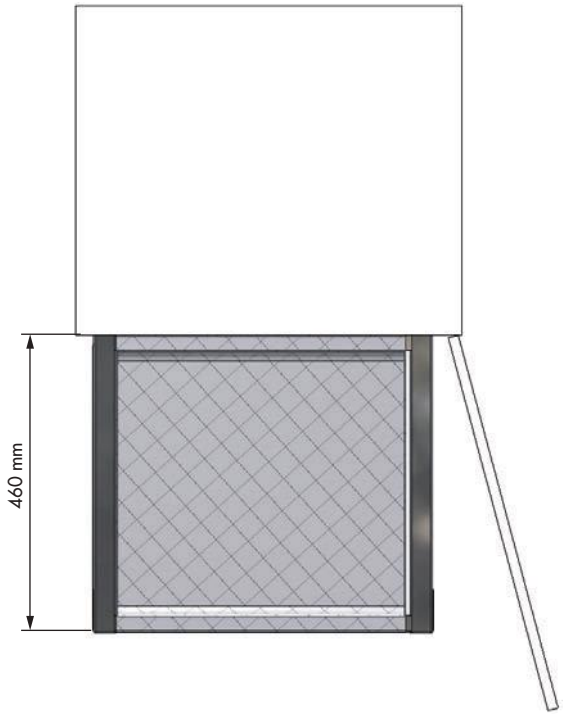

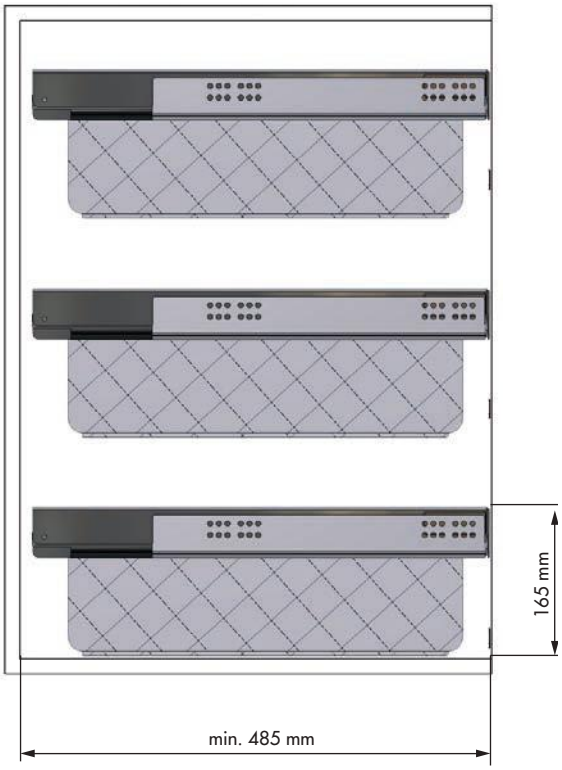

N Cesto multiuso
Pull-out basket

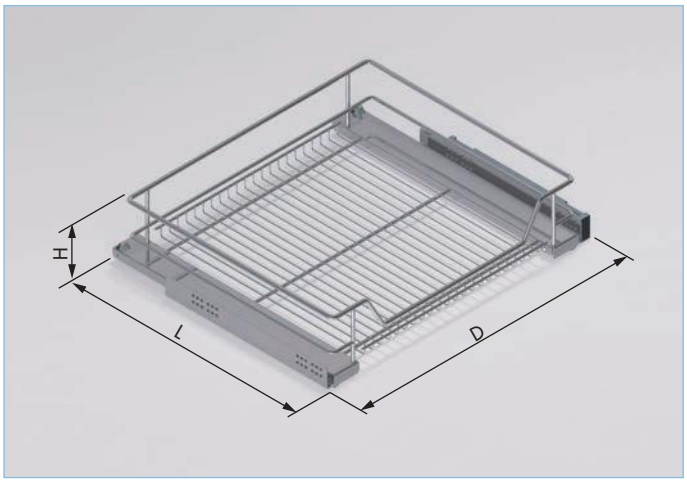

R	**32600014**	F 300	M 262 ↔ 268 D x 137 H x 476 L
	32601014	400	362 ↔ 368 D x 137 H x 476 L
	32602014	450	412 ↔ 418 D x 137 H x 476 L
	32604014	500	462 ↔ 468 D x 137 H x 476 L
	32603014	600	562 ↔ 568 D x 137 H x 476 L

U 1 | A Acero plata | Silver steel

O Guías Quadro Hettich con amortiguador. Carga máxima 30 kg. Adaptable para módulos de 16 a 19 mm de grosor. Incluye salva-bisagras | Quadro Hettich runners, with soft closing. Maximum load 30 kg. Adjustable for 16 to 19 mm cabinet thickness. Spacer are included

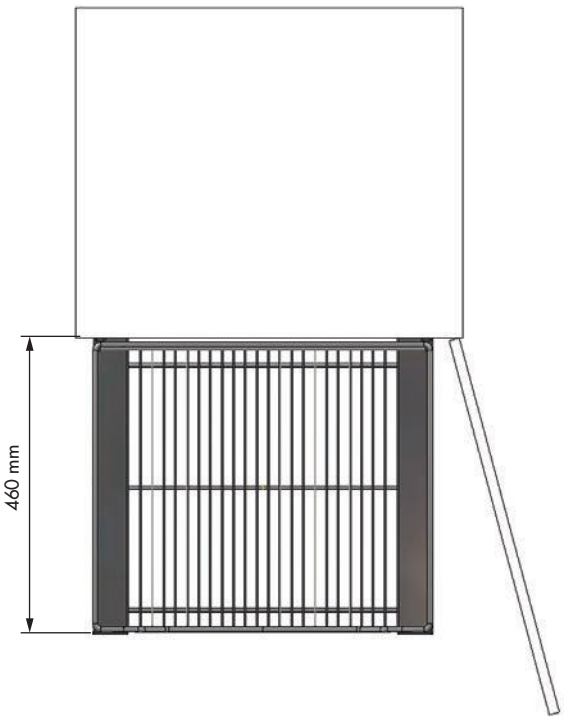

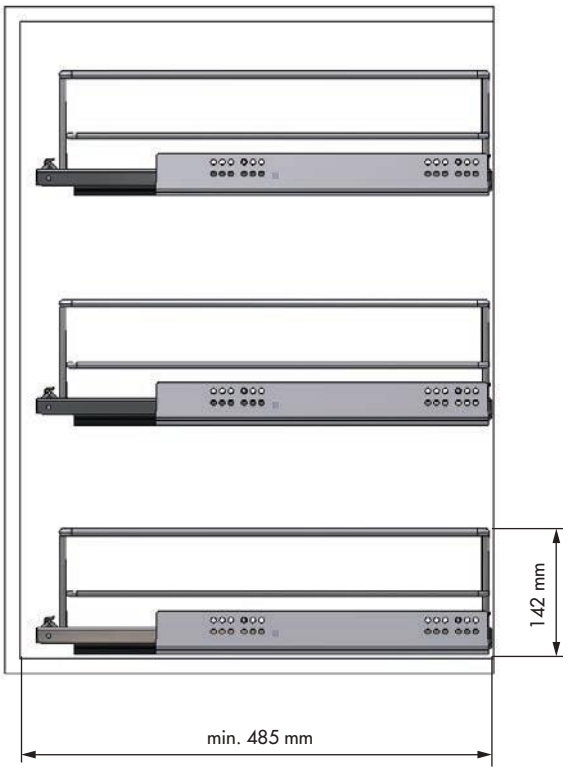

Accesorios opcionales | Optional accessories

N Barra separador A
Divider A

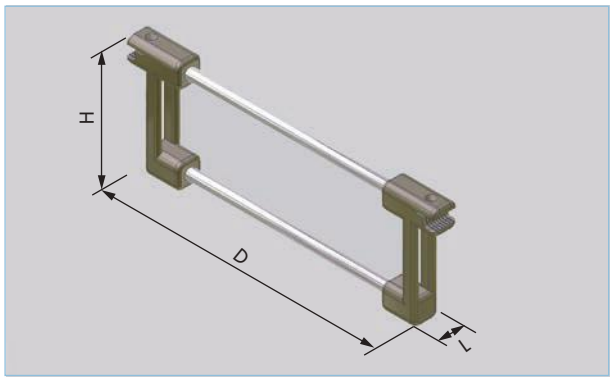

R	**32649014**	F	300	M 225 D x 82 H x 18 L
	32650014		400	325 D x 82 H x 18 L
	32651014		450	375 D x 82 H x 18 L
	32639014		500	425 D x 82 H x 18 L
	32652014		600	525 D x 82 H x 18 L
U	1/30	A	Acero plata | Silver steel	

N Soporte separador
Divider

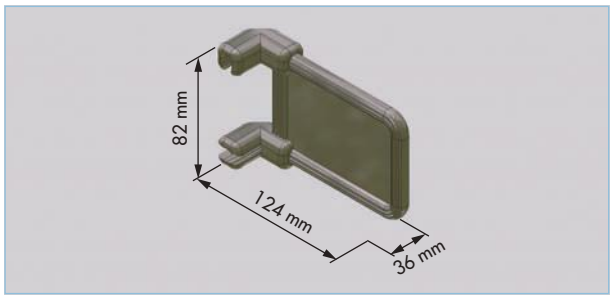

R	**32654314**	U	10/120
A	Poliamida gris | Grey polyamide		

N Bolsa tela cesto multiuso
Cloth cover pull-out basket

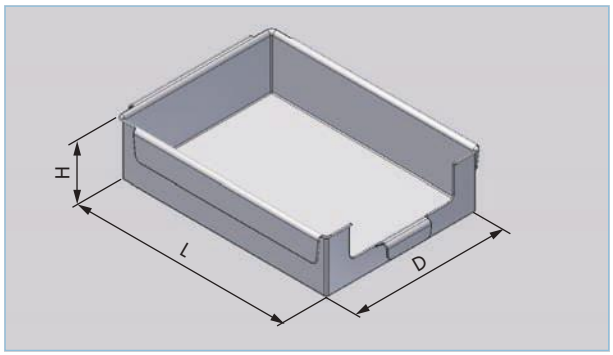

R	**32600114**	F	300	M 210 D x 115 H x 422 L
	32601114		400	310 D x 115 H x 422 L
U	1/10	A	Tela gris | Grey cloth	

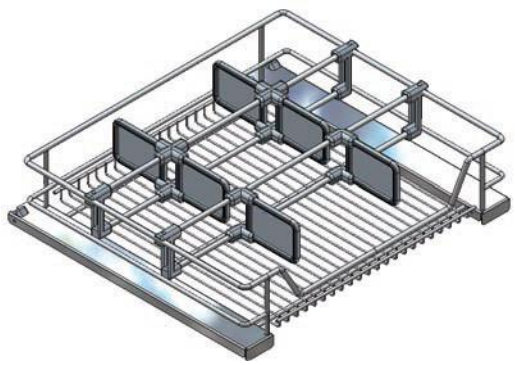

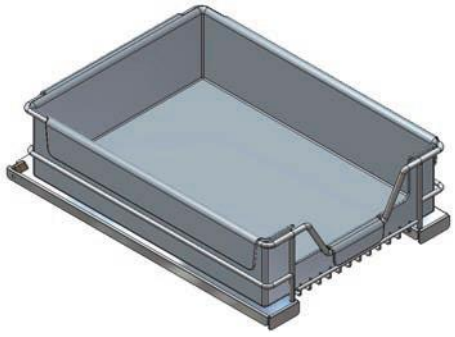

N Cesto multiuso
Pull-out basket

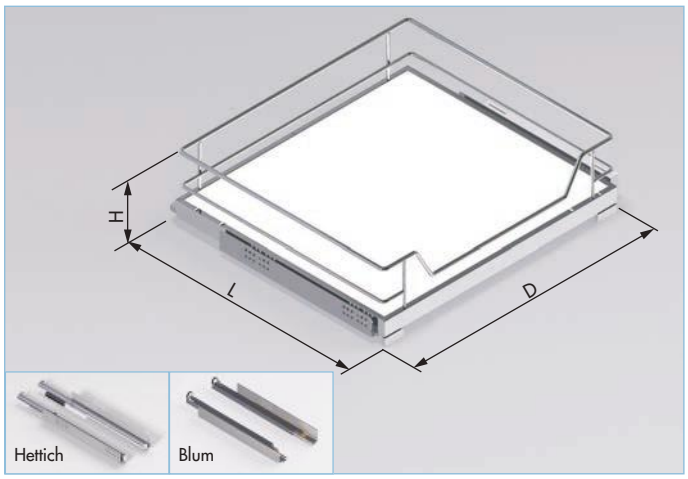

R	**48073014 HE**	F 300	M	262 ↔ 268 D x 150 H x 495 L
	48074014 HE	400		362 ↔ 368 D x 150 H x 495 L
	48075014 HE	450		412 ↔ 418 D x 150 H x 495 L
	48076014 HE	500		462 ↔ 468 D x 150 H x 495 L
	48077014 HE	600		562 ↔ 568 D x 150 H x 495 L
	47073014 BL*	300		262 ↔ 268 D x 150 H x 507 L
	47074014 BL*	400		362 ↔ 368 D x 150 H x 507 L
	47075014 BL*	450		412 ↔ 418 D x 150 H x 507 L
	47076014 BL*	500		462 ↔ 468 D x 150 H x 507 L
	47077014 BL*	600		562 ↔ 568 D x 150 H x 507 L

U 1 — A Acero cromo | Chrome steel

O Con base de melamina ***antideslizante***. Guías Quadro Hettich o Blum, con amortiguador. Carga máxima 30 kg o 50 kg en las referencias marcadas con *. Adaptable para módulos de 16 a 19 mm de grosor. Incluye salva-bisagras | With ***antislip*** melamine base. Quadro Hettich or Blum runners, with soft closing. Maximum load 30 kg or 50 kg on references marked with *. Adjustable for 16 to 19 mm cabinet thickness. Spacer are included

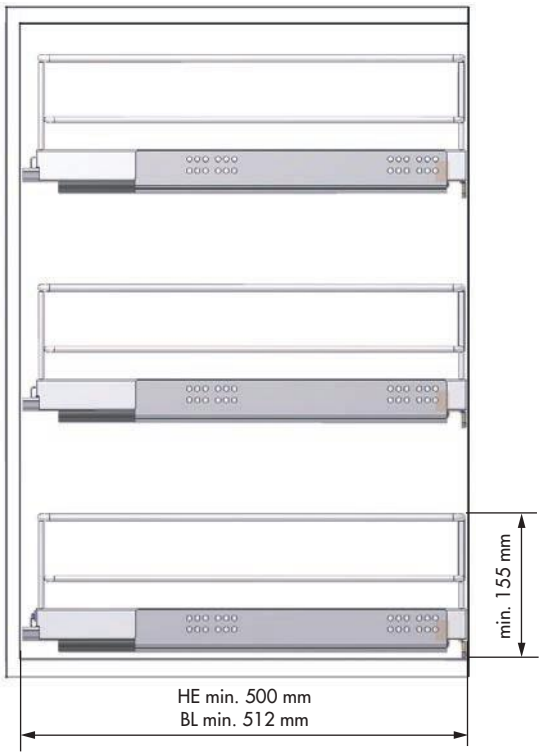

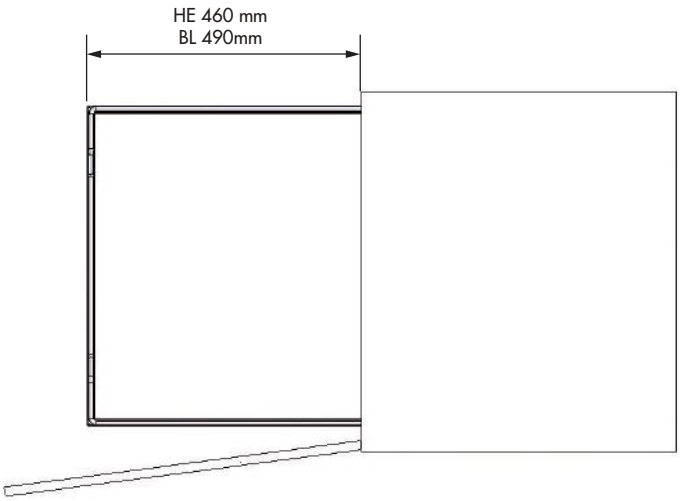

Accesorios opcionales | Optional accessories

N Barra separador A
Divider A

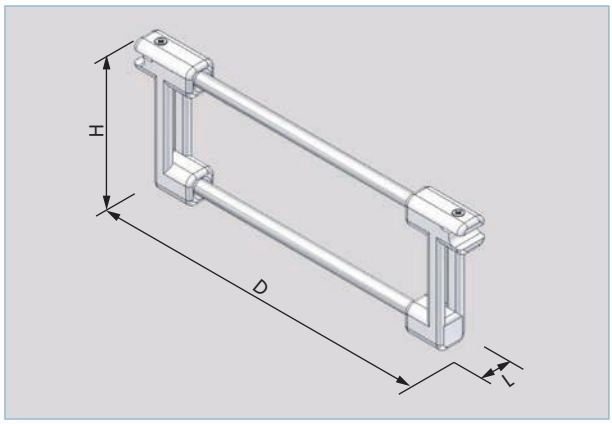

R	**48096014**	F	300	M 232 D x 82 H x 18 L
	48097014		400	332 D x 82 H x 18 L
	48098014		450	382 D x 82 H x 18 L
	48099014		500	432 D x 82 H x 18 L
	48010014		600	532 D x 82 H x 18 L
U	1/30	A	Acero cromo | Chrome steel	

N Soporte separador
Divider

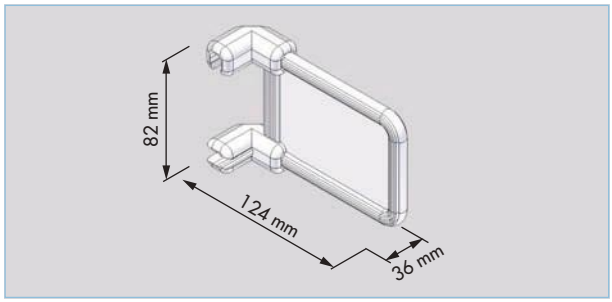

R	**48101300**	U	10/120
A	Poliamida blanco | White polyamide		

N Bolsa tela cesto multiuso
Cloth cover pull-out basket

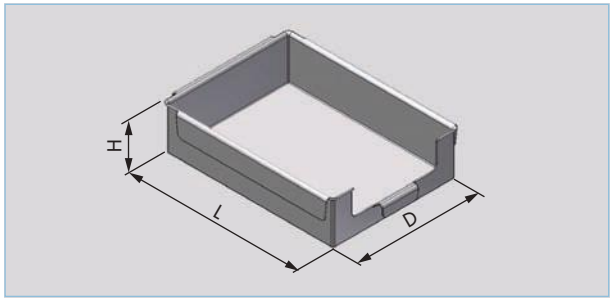

R	**32600114**	F	300	M 210 D x 115 H x 422 L
	32601114		400	310 D x 115 H x 422 L
U	1/10	A	Tela gris | Grey cloth	

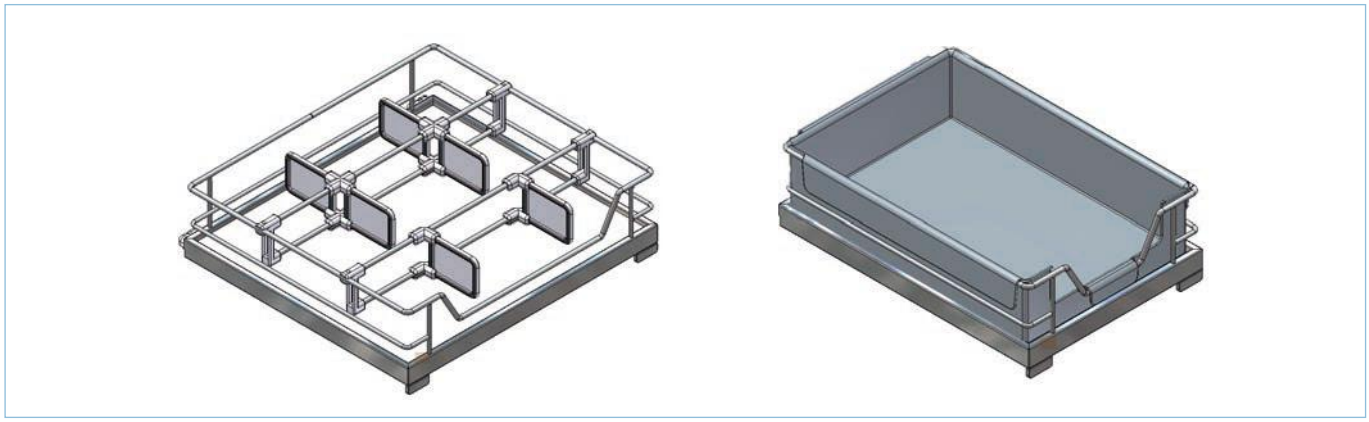

N Estante multiuso
Multipurpose shelf

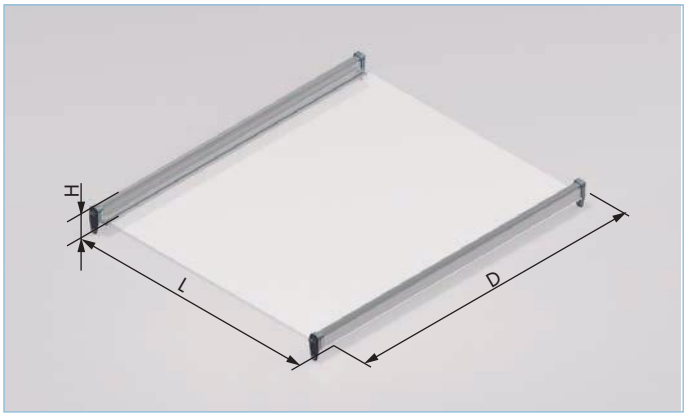

R	**32771214**	F 600	M 562 ↔ 568 D x 50 H x 485 L
	32772214	900	862 ↔ 868 D x 50 H x 485 L
	32773214	1200	1162 ↔ 1168 D x 50 H x 485 L

U 1 | A Aluminio plata | Silver aluminum

O Incluye balda de cristal. Adaptable para módulos de 16 a 19 mm de grosor | Glass shelf are included. Adjustable for 16 to 19 mm cabinet thickness

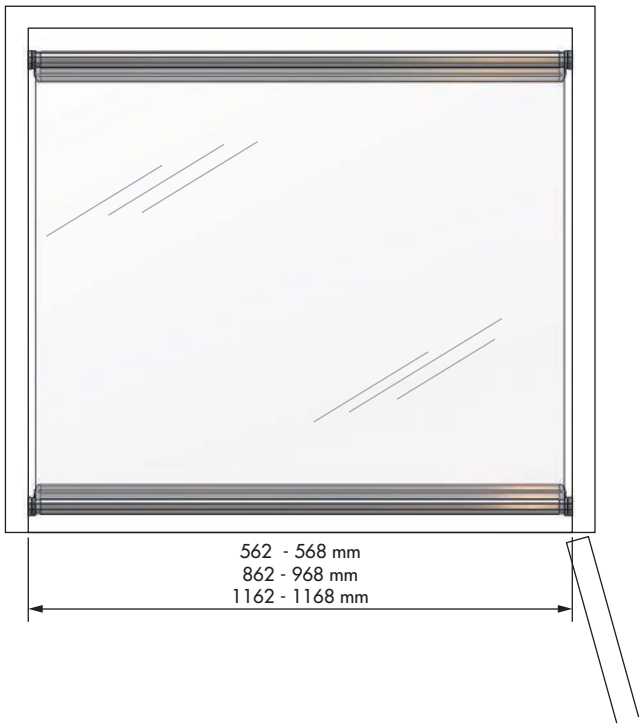

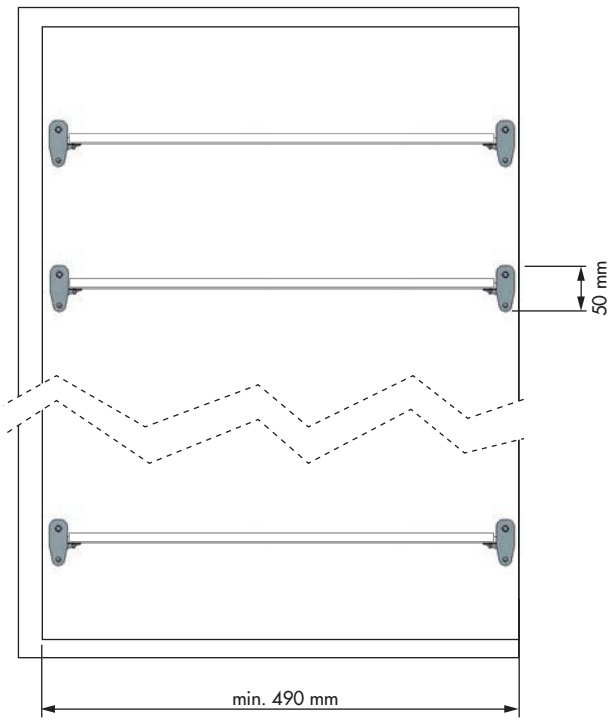

N Bastidor estante extraíble
Pull-out shelf frame

R	**32721014**	F 300	M 262 ↔ 268 D x 53 H x 477 L
	32722014	400	362 ↔ 368 D x 53 H x 477 L
	32723014	450	412 ↔ 418 D x 53 H x 477 L
	32725014	600	562 ↔ 568 D x 53 H x 477 L
	32726014	800	762 ↔ 768 D x 53 H x 477 L
	32727014	900	862 ↔ 868 D x 53 H x 477 L

U 1 A Acero plata | Silver steel

O Guías Quadro Hettich con amortiguador. Carga máxima 30 kg. Adaptable a baldas de melamina o cristal. Adaptable para módulos de 16 a 19 mm de grosor. Incluye salva-bisagras
Quadro Hettich runners, with soft closing. Maximum load 30 kg. To adjust a melamine or glass bottom. Adjustable for 16 to 19 mm cabinet thickness. Spacer are included

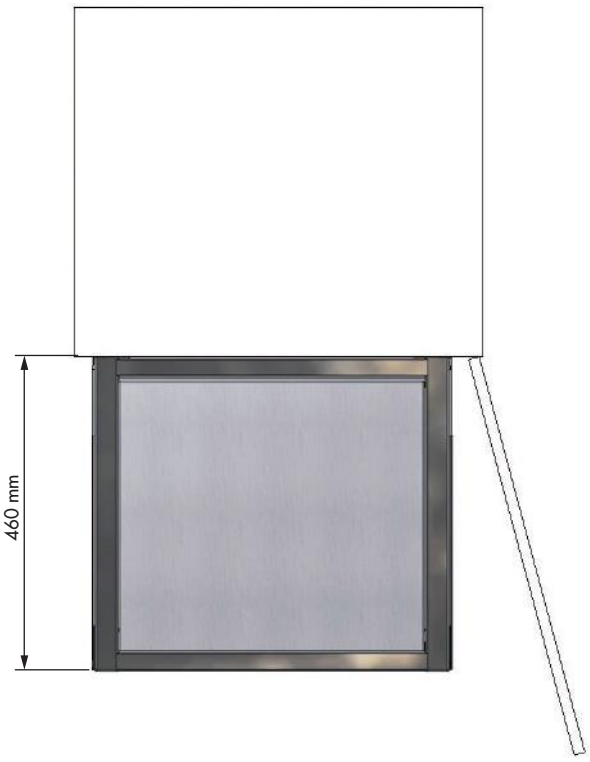

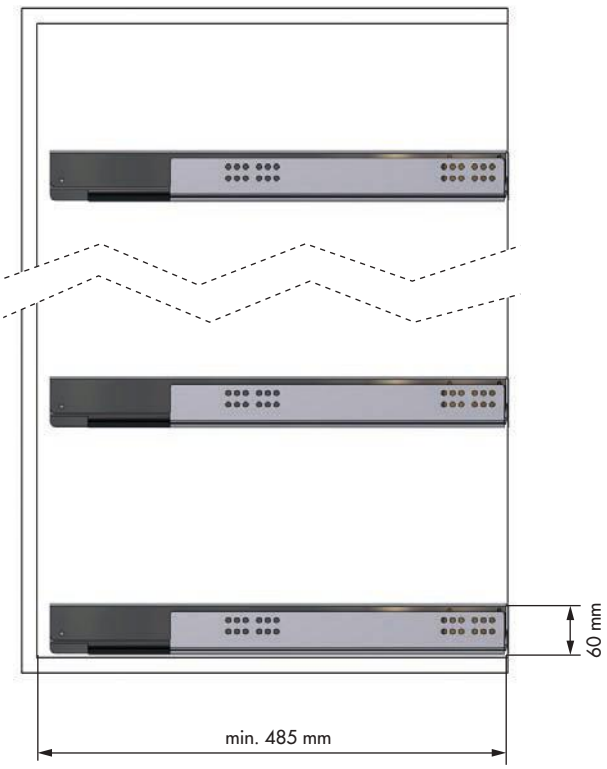

N Bandeja multiuso mimbre
Wicker basket

R	**33401601**	F 400	M 368 D x 230 H x 470 L
	33402601	450	418 D x 230 H x 470 L
	33403601	500	468 D x 230 H x 470 L
	33409601	600	568 D x 230 H x 470 L
U	1	A	Mimbre | Wicker

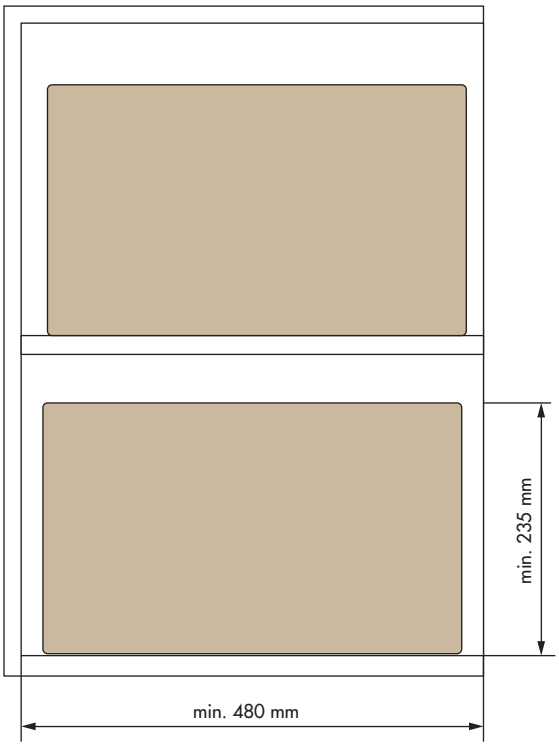

N Bandeja multiuso mimbre con guías
Wicker basket with runners

R	**33404601**	F 400	M 368 D x 230 H x 450 L
	33405601	450	418 D x 230 H x 450 L
	33406601	500	468 D x 230 H x 450 L
	33407601	600	568 D x 230 H x 450 L
U	1	A	Mimbre | Wicker

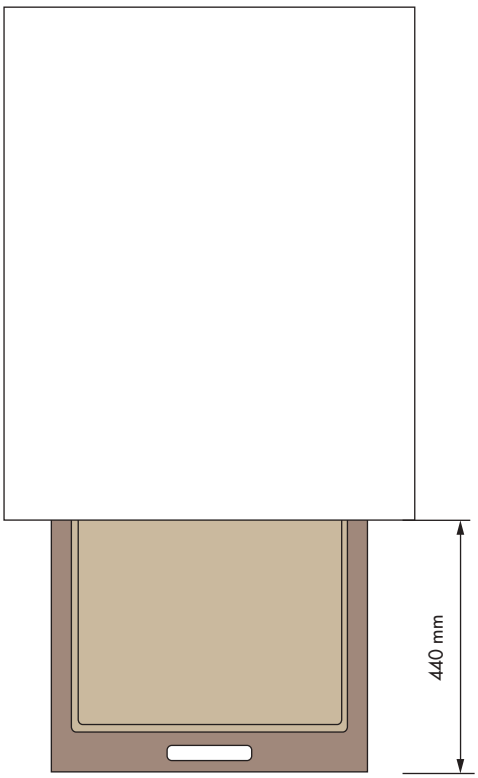

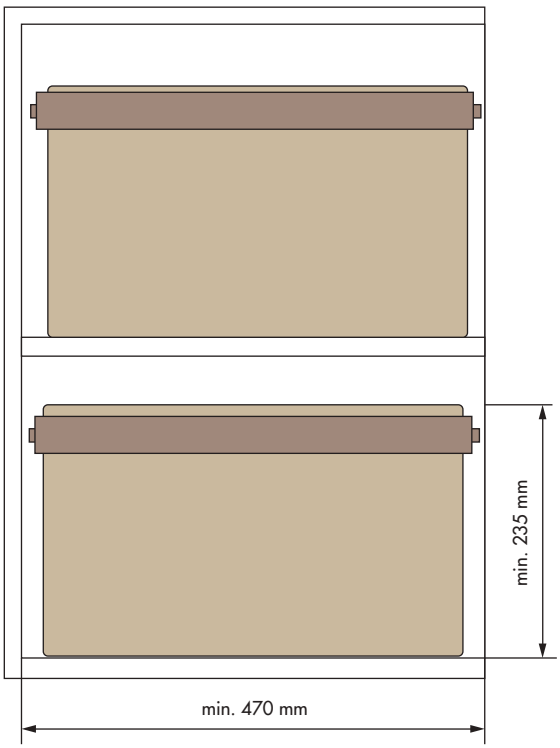

N Cesto multiuso frontal
Pull-out basket with front-brackets

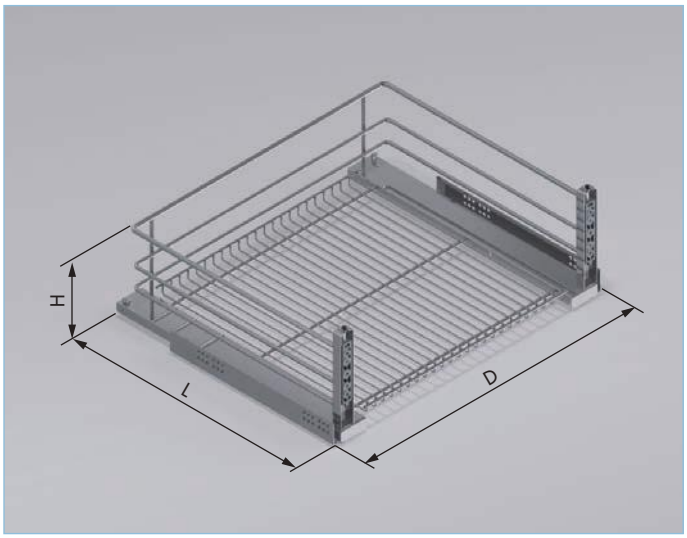

R	**32607014**	F 300	M 262 ↔ 268 D x 204 H x 475,5 L
	32608014	400	362 ↔ 368 D x 204 H x 475,5 L
	32609014	450	412 ↔ 418 D x 204 H x 475,5 L
	32621014	500	462 ↔ 468 D x 204 H x 475,5 L
	32610014	600	562 ↔ 568 D x 204 H x 475,5 L
	32611014*	800	762 ↔ 768 D x 210 H x 475,5 L
	32612014*	900	862 ↔ 868 D x 210 H x 475,5 L

U 1 | A Acero plata | Silver steel

O Guías Quadro Hettich con amortiguador. Carga máxima 30 kg. Referencias con * 50 kg. Adaptable para módulos de 16 a 19 mm de grosor | Quadro Hettich runners, with soft closing. Maximum load 30 kg. References with * 50 kg. Adjustable for 16 to 19 mm cabinet thickness

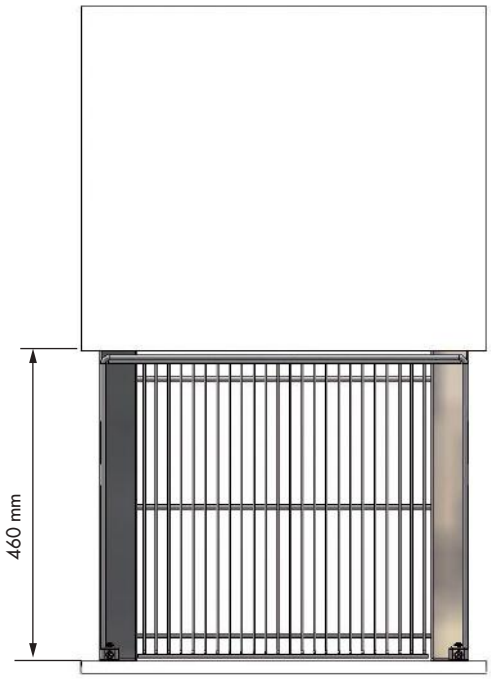

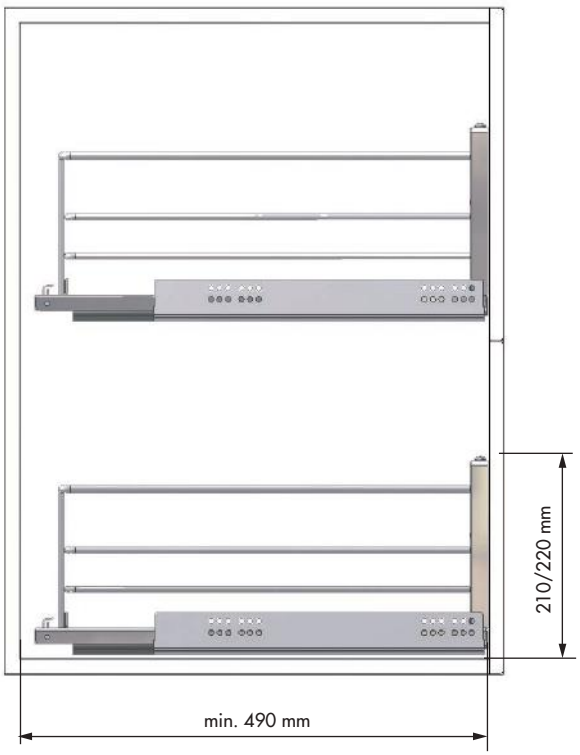

Accesorios opcionales | Optional accessories

N Barra separador A
Divider A

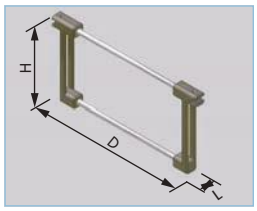

R	**32642014**	F 300	M	245 D x 123 H x 18 L
	32643014	400		345 D x 123 H x 18 L
	32644014	450		395 D x 123 H x 18 L
	32640014	500		445 D x 123 H x 18 L
	32645014	600		545 D x 123 H x 18 L
	32646014	800		745 D x 123 H x 18 L
	32647014	900		845 D x 123 H x 18 L

U 1/30 A Acero plata | Silver steel

N Soporte separador
Divider

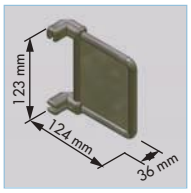

R **32655314**
U 10/90
A Poliamida gris
Grey polyamide

N Bolsa tela cesto multiuso frontal
Cloth cover pull-out basket

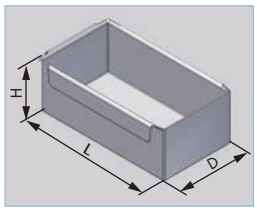

R	**32607114**	F 300	M	229 D x 150 H x 422 L
	32608114	400		229 D x 150 H x 422 L

U 1/10 A Tela gris | Grey cloth

N Soporte separador basal
Divider

R **32656314**
U 10/120
A Poliamida gris
Grey polyamide

N Barra separador B
Divider B

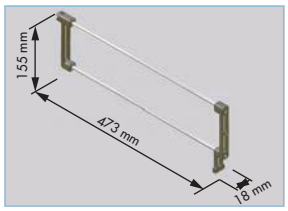

R **32653014**
U 1/30
A Acero plata | Silver steel

N Soporte separador vertical
Divider

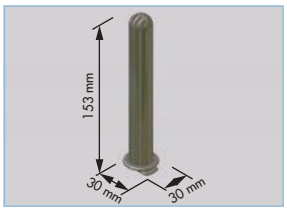

R **32657314**
U 10/200
A Poliamida gris | Grey polyamide

N Soporte platos
Dish holder

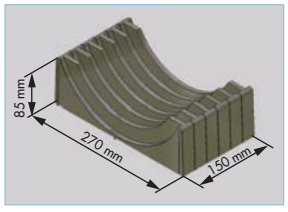

R **32658314**
U 1/5
A ABS gris | Grey ABS

N J. 2 terminación soporte platos
2-end caps for dish holder

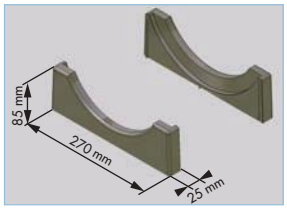

R **32659314**
U 1/15
A ABS gris | Grey ABS

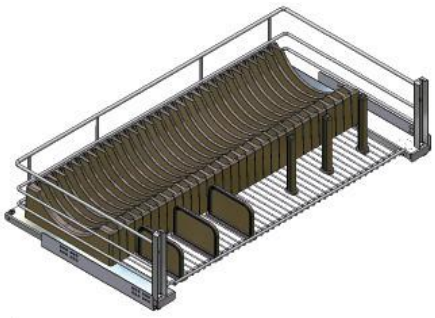

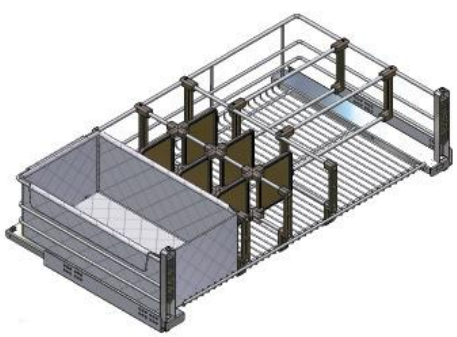

N Cesto multiuso frontal
Pull-out basket with front-brackets

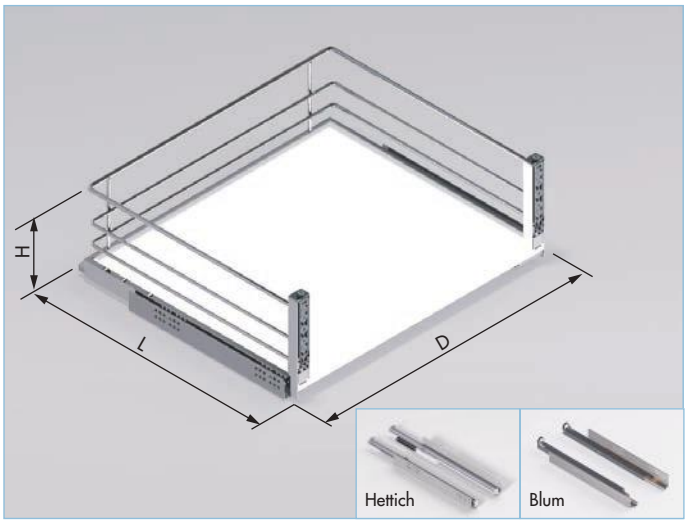

R	**48078014 HE**	F 300	M 262 ↔ 268 D x 205 H x 495 L
	48079014 HE	400	362 ↔ 368 D x 205 H x 495 L
	48080014 HE	450	412 ↔ 418 D x 205 H x 495 L
	48081014 HE	500	462 ↔ 468 D x 205 H x 495 L
	48082014 HE	600	562 ↔ 568 D x 205 H x 495 L
	48085014 HE*	800	762 ↔ 768 D x 205 H x 495 L
	48086014 HE*	900	862 ↔ 868 D x 205 H x 495 L
	47078014 BL*	300	262 ↔ 268 D x 205 H x 507 L
	47079014 BL*	400	362 ↔ 368 D x 205 H x 507 L
	47080014 BL*	450	412 ↔ 418 D x 205 H x 507 L
	47081014 BL*	500	462 ↔ 468 D x 205 H x 507 L
	47082014 BL*	600	562 ↔ 568 D x 205 H x 507 L
	47085014 BL*	800	762 ↔ 768 D x 205 H x 507 L
	47083014 BL*	900	862 ↔ 868 D x 205 H x 507 L

U 1 A Acero cromo | Chrome steel

O Con base de melamina ***antideslizante***. Guías Quadro Hettich o Blum, con amortiguador. Carga máxima 30 kg o 50 kg en las referencias marcadas con *. Adaptable para módulos de 16 a 19 mm de grosor | With ***antislip*** melamine base. Quadro Hettich or Blum runners, with soft closing. Maximum load 30 kg or 50 kg on references marked with *. Adjustable for 16 to 19 mm cabinet thickness

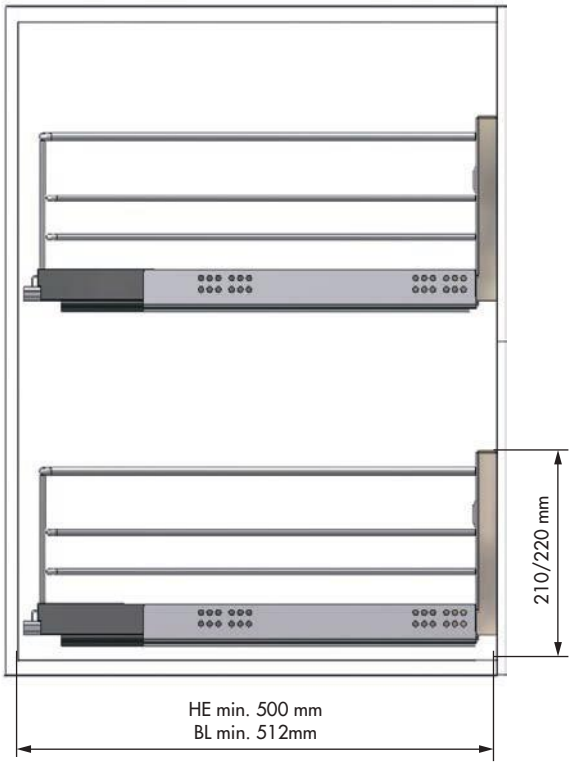

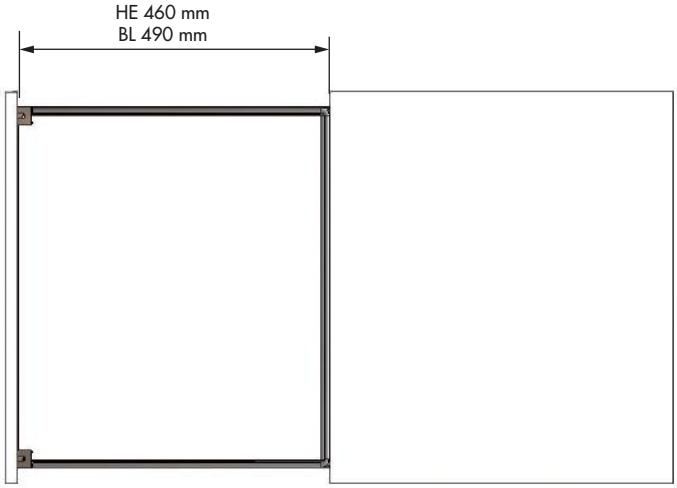

Accesorios opcionales | Optional accessories

N Barra separador A
Divider A

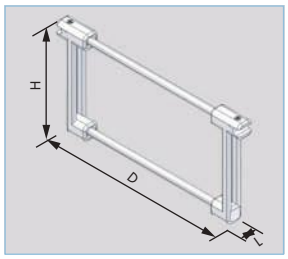

R **48102014**	F 300	M 252 D x 123 H x 18 L
48103014	400	352 D x 123 H x 18 L
48104014	450	395 D x 123 H x 18 L
48105014	500	452 D x 123 H x 18 L
48106014	600	552 D x 123 H x 18 L
48107014	800	752 D x 123 H x 18 L
48108014	900	852 D x 123 H x 18 L

U 1/30 A Acero cromo | Chrome steel

N Bolsa tela cesto multiuso frontal
Cloth cover pull-out basket

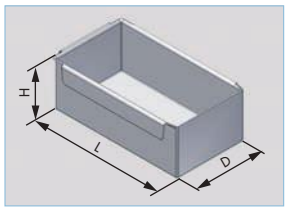

R **32607114**	F 300	M 229 D x 150 H x 422 L
32608114	400	329 D x 150 H x 422 L

U 1/10 A Tela gris | Grey cloth

N Barra separador B
Divider B

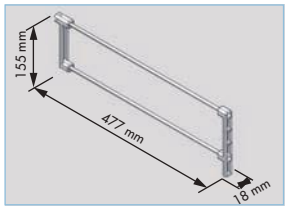

R **48109014**

U 1/30

A Acero cromo | Chrome steel

N Soporte separador
Divider

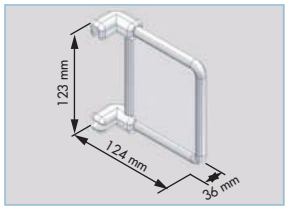

R **48110300**

U 10/90

A Poliamida blanco
White polyamide

N Soporte platos
Dish holder

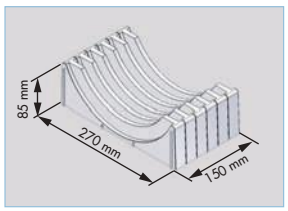

R **48111300**

U 1/5

A ABS blanco | White ABS

N J.2 terminación soporte platos
2-end caps for dish holder

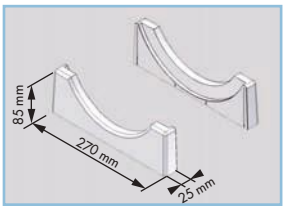

R **48112300**

U 1/15

A ABS blanco | White ABS

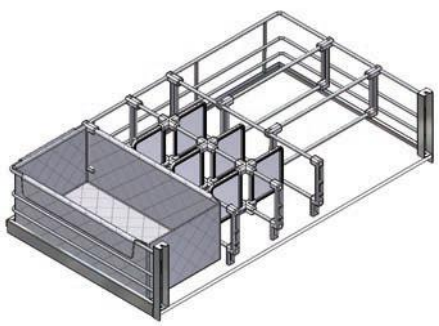

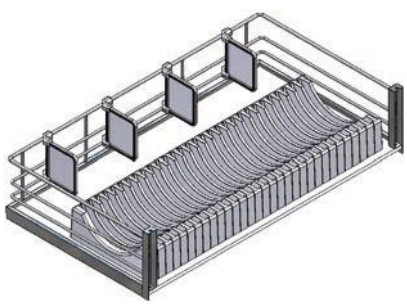

N Cesto multiuso frontal bajo fregadero
Under sink pull-out basket W.F.B.

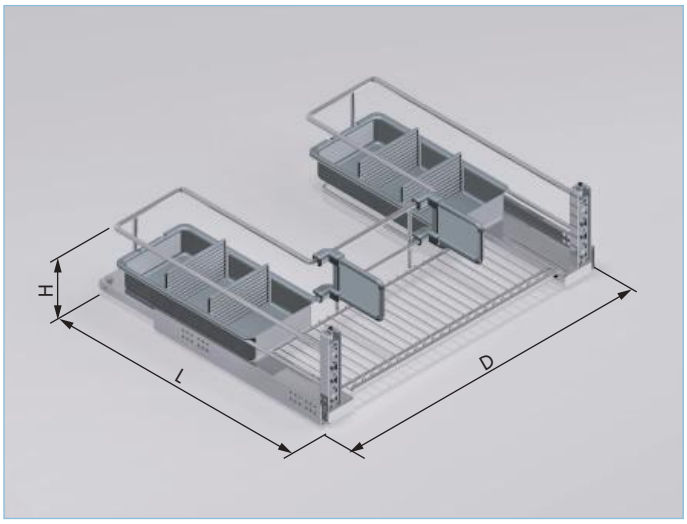

R	**52077014**	F 600	M	562 ↔ 568 D x 167 H x 475,5 L
	52064014	800		762 ↔ 768 D x 167 H x 475,5 L
	52065014	900		862 ↔ 868 D x 167 H x 475,5 L
	52066014	1000		962 ↔ 968 D x 167 H x 475,5 L

U 1 A Acero plata | Silver steel

O Guías Quadro Hettich con amortiguador. Carga máxima 30 kg. Adaptable para módulos de 16 a 19 mm de grosor | Quadro Hettich runners, with soft closing. Maximum load 30 kg. Adjustable for 16 to 19 mm cabinet thickness

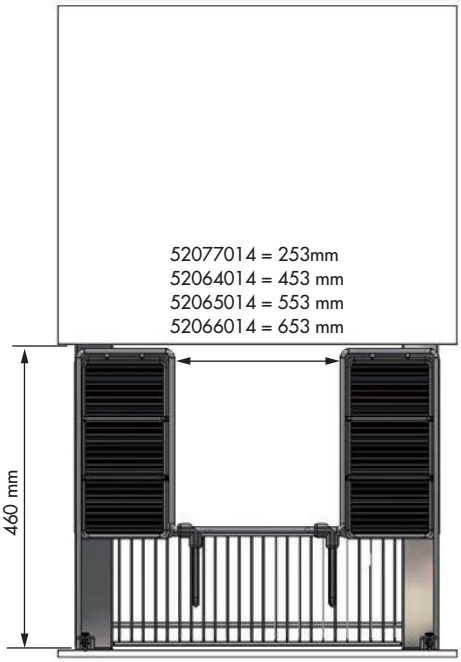

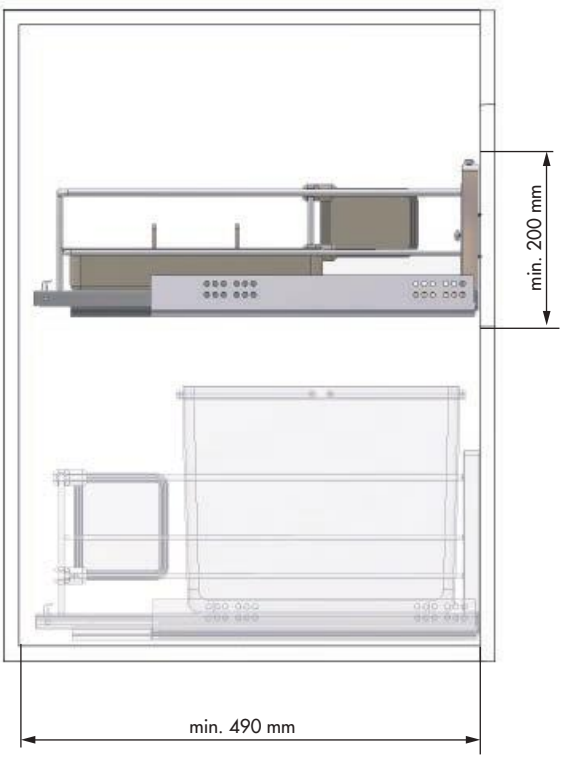

N Cesto multiuso frontal bajo fregadero
Under sink pull-out basket W.F.B.

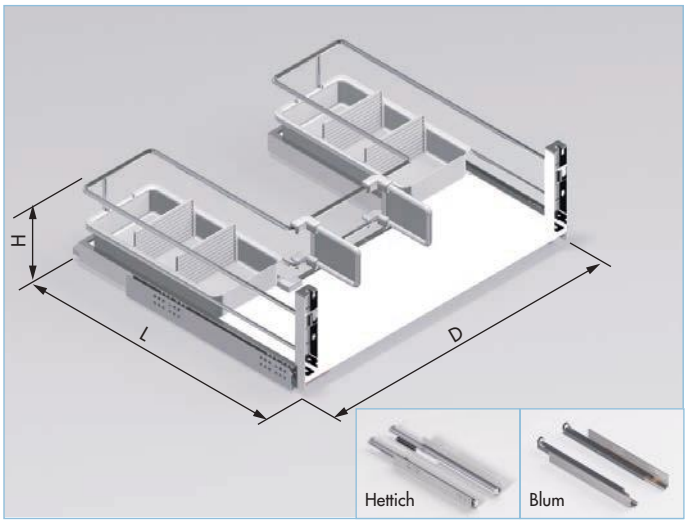

R	**54077014 HE**	F 600	M	562 ↔ 568 D x 186 H x 495 L
	54064014 HE	800		762 ↔ 768 D x 186 H x 495 L
	54065014 HE	900		862 ↔ 868 D x 186 H x 495 L
	56077014 BL*	600		562 ↔ 568 D x 186 H x 507 L
	56064014 BL*	800		762 ↔ 768 D x 186 H x 507 L
	56065014 BL*	900		862 ↔ 868 D x 186 H x 507 L

U 1 A Acero cromo | Chrome steel

O Con base de melamina ***antideslizante***. Guías Quadro Hettich o Blum, con amortiguador. Carga máxima 30 kg o 50 kg en las referencias marcadas con *. Adaptable para módulos de 16 a 19 mm de grosor | With ***antislip*** melamine base. Quadro Hettich or Blum runners, with soft closing. Maximum load 30 kg or 50 kg on references marked with *. Adjustable for 16 to 19 mm cabinet thickness

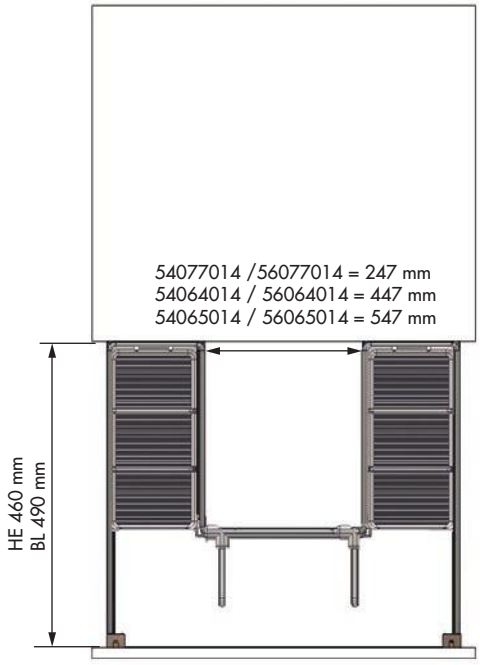

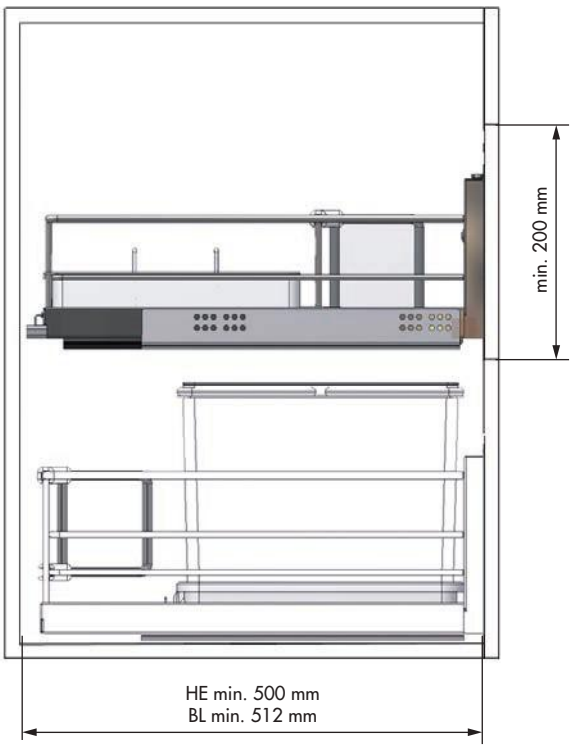

N Cacerolero
Saucepan pull-out basket

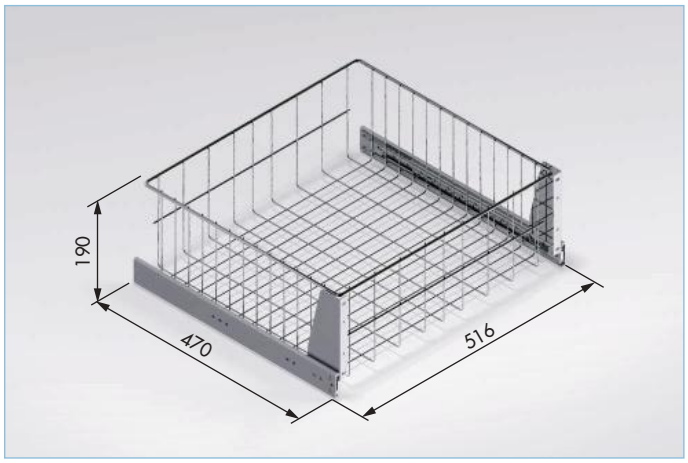

R	**31101014**	F	600	M	516 x 190 x 470
U	1	A	Acero cromo | Chrome steel		

O Guías correderas con absorción automática. Con escuadras de fijación al frente. Carga máxima 45 kg | Runners with spring return mechanism. With front-brakets. Maximum load 45 kg

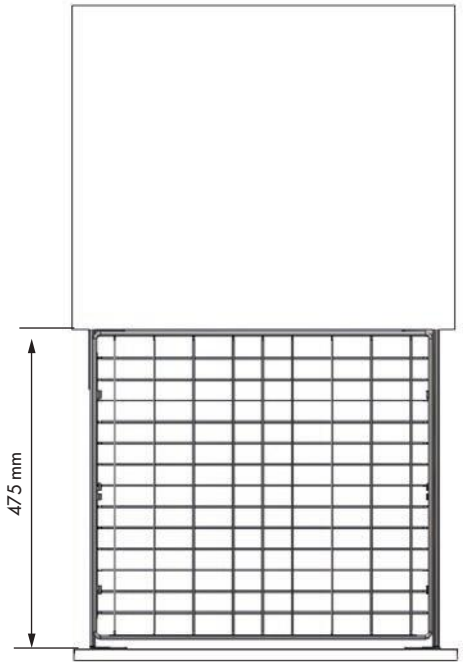

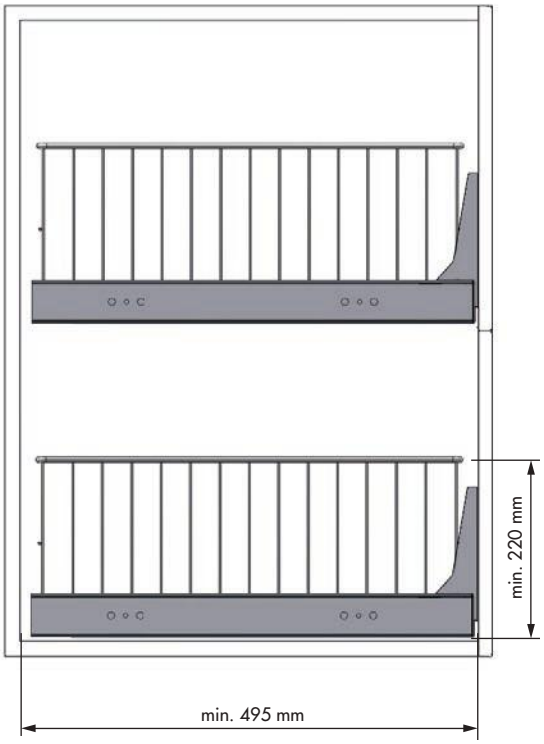

N Juego dos lados cerco cacerolero
Surround side left and right

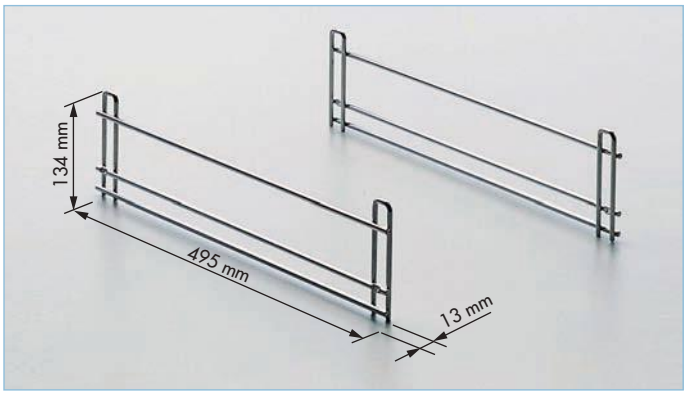

R **38059014** M 13 x 134 x 495
U 12 A Acero cromo | Chrome steel

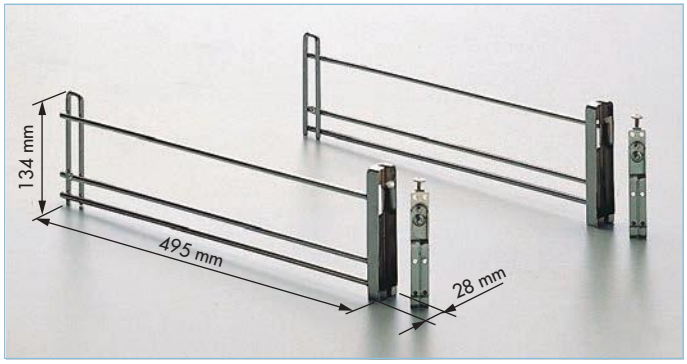

R **38060014** M 28 x 134 x 495
U 12 A Acero cromo | Chrome steel

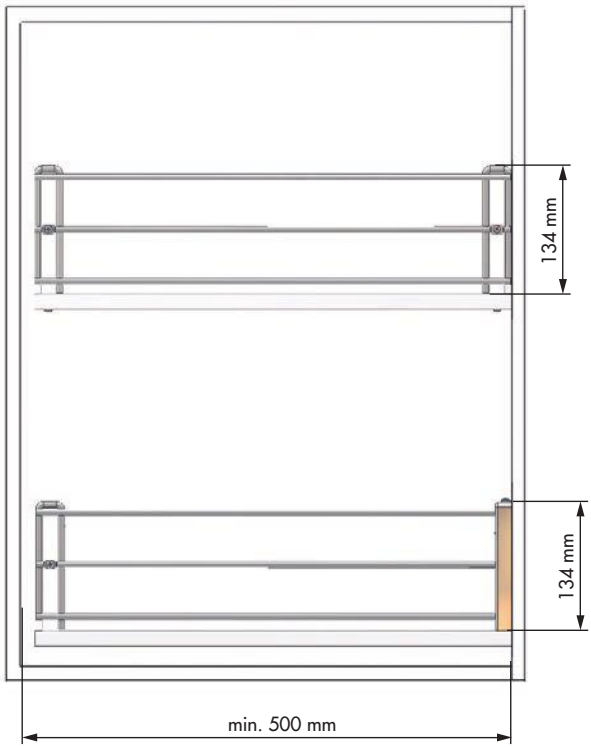

N Cubertero cajón
Cutlery drawer

R	**32150314**	F	450	M 350 ↔ 390 x 40 x 431 ↔ 490
	32151314		600	504 ↔ 540 x 40 x 431 ↔ 490
	32152314		900	800 ↔ 840 x 40 x 431 ↔ 490

U 25/20/10 A Polipropileno gris | Grey polypropylene

O Adaptable a cualquier cajón | Adjustable all drawers

Ref. 32150314

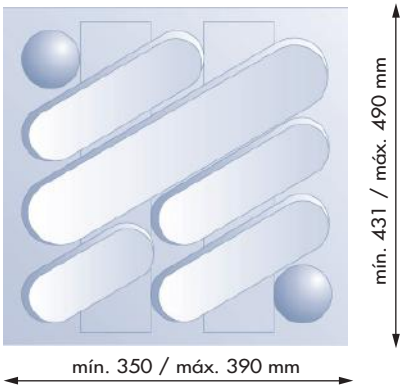

Ref. 32151314

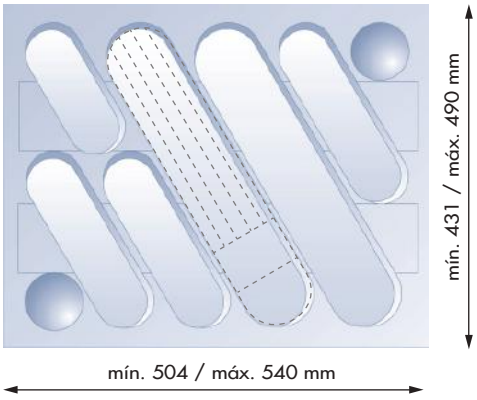

Ref. 32152314

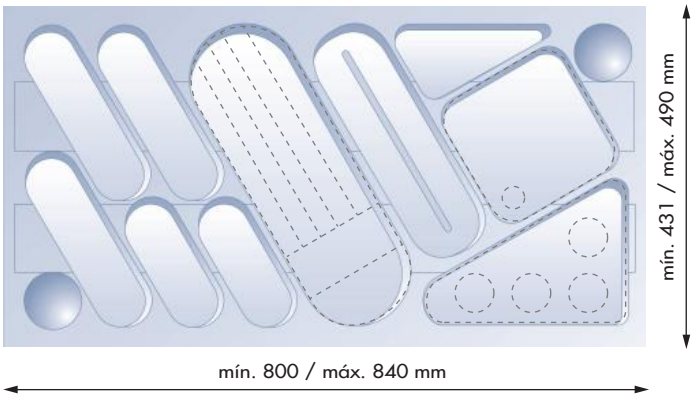

Accesorios opcionales | Optional accessories

N Soporte cuchillos
Knife holder

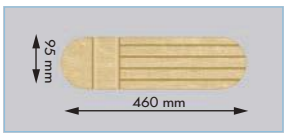

R **32409601**

U 5 A Madera | Wood

N Tabla corte
Cutting board

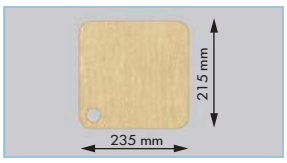

R **32410601**

U 5 A Madera | Wood

N Soporte especiero
Spice holder

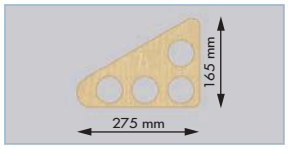

R **32411601**

U 5 A Madera | Wood

N Cubertero cajón
Cutlery drawer

R	**52302314**	F	400	M 300 ↔ 340 x 52 x 430 ↔ 490
	52303314		450	350 ↔ 390 x 52 x 430 ↔ 490
	52304314		500	400 ↔ 440 x 52 x 430 ↔ 490
	52305314		600	500 ↔ 540 x 52 x 430 ↔ 490
	52307314		800	700 ↔ 740 x 52 x 430 ↔ 490
	52308314		900	800 ↔ 840 x 52 x 430 ↔ 490

U 5 — A Polipropileno gris | Grey polypropylene

O Adaptable a cualquier cajón | Adjustable all drawers

Ref. 52302314

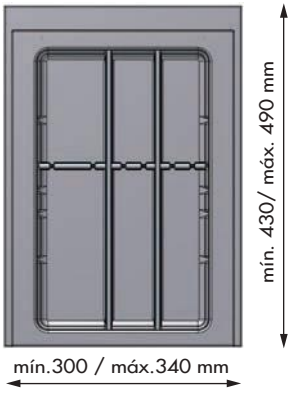

Ref. 52303314

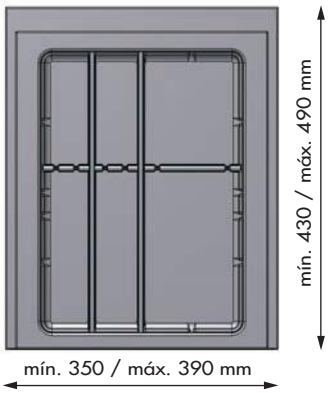

Ref. 52304314

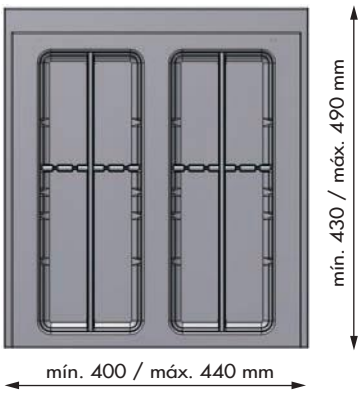

Ref. 52305314

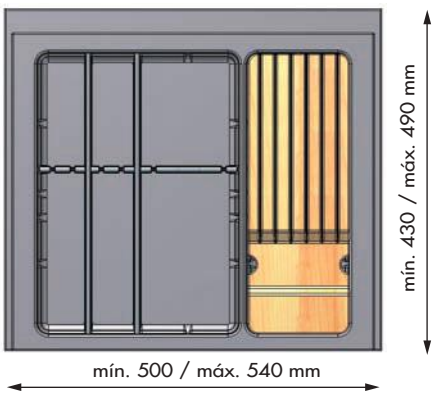

Ref. 52307314

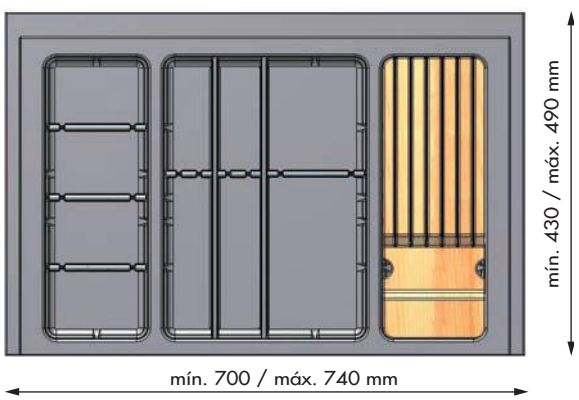

Ref. 52308314

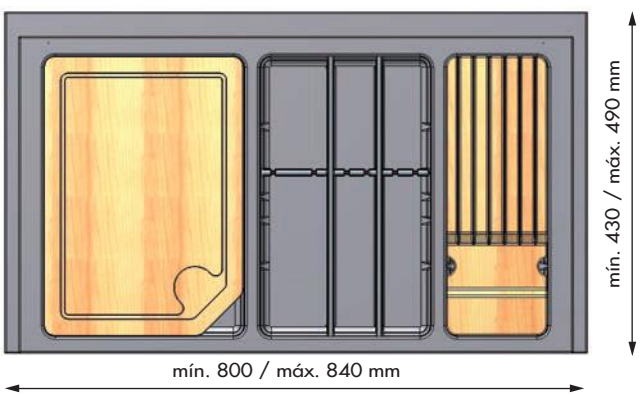

N Bandeja cajón multiuso
Drawer tray

R	**32767314**	F 300	M 200 ↔ 240 x 52 x 430 ↔ 490
	32761314	400	300 ↔ 340 x 52 x 430 ↔ 490
	32762314	450	350 ↔ 390 x 52 x 430 ↔ 490
	32763314	500	400 ↔ 440 x 52 x 430 ↔ 490
	32764314	600	500 ↔ 540 x 52 x 430 ↔ 490
	32765314	800	700 ↔ 740 x 52 x 430 ↔ 490
	32766314	900	800 ↔ 840 x 52 x 430 ↔ 490

U 5

A Polipropileno gris | Grey polypropylene

O Adaptable a cualquier cajón. Ver accesorios complementarios en página 69 | Adjustable all drawers. See complementary accessories on page 69

Ref. 32767314

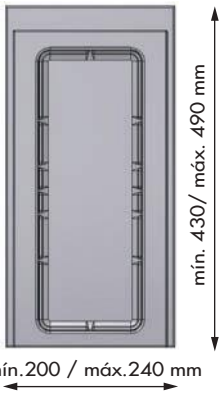

Ref. 32761314

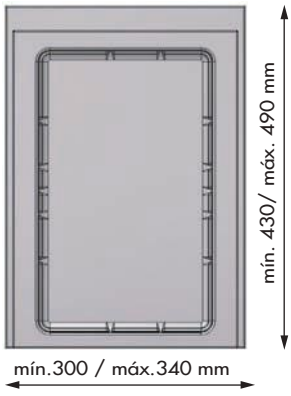

Ref. 32762314

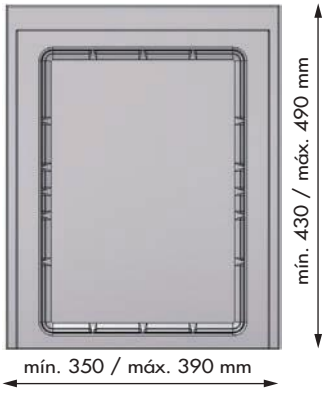

Ref. 32763314

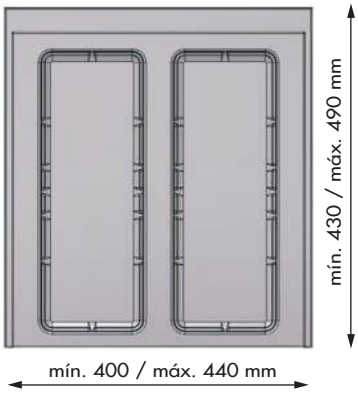

Ref. 32764314

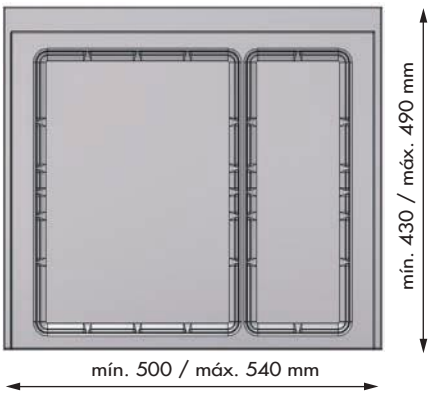

Ref. 32765314

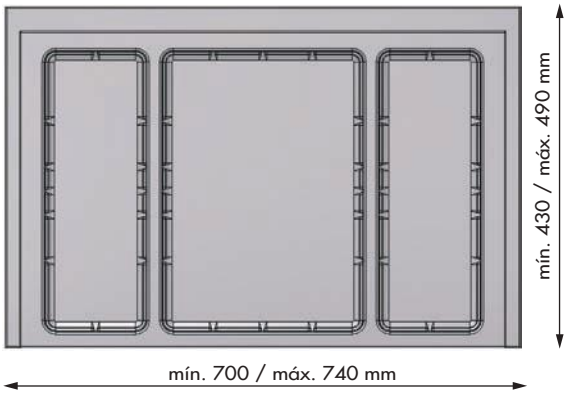

Ref. 32766314

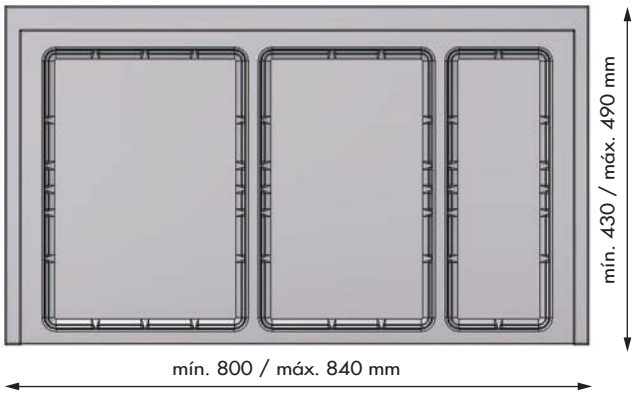

N Bastidor bandeja extraíble
Pull-out tray frame

R	**32711014**	F 300	M 262 ↔ 268 x 57 x 476,5
	32712014	400	362 ↔ 368 x 57 x 476,5
	32713014	450	412 ↔ 418 x 57 x 476,5
	32715014	600	562 ↔ 568 x 57 x 476,5
	32716014	800	762 ↔ 768 x 57 x 476,5
	32717014	900	862 ↔ 868 x 57 x 476,5

U 1 | A Acero plata | Silver steel

O Guías Quadro Hettich con amortiguador. Carga máxima 30 kg. Adaptable para módulos de 16 a 19 mm de grosor. Incluye salva-bisagras. Ver accesorios complementarios en página 69 | Quadro Hettich runners, with soft closing. Maximum load 30 kg. Adjustable for 16 to 19 mm cabinet thickness. Spacer are included. See complementary accessories on page 69

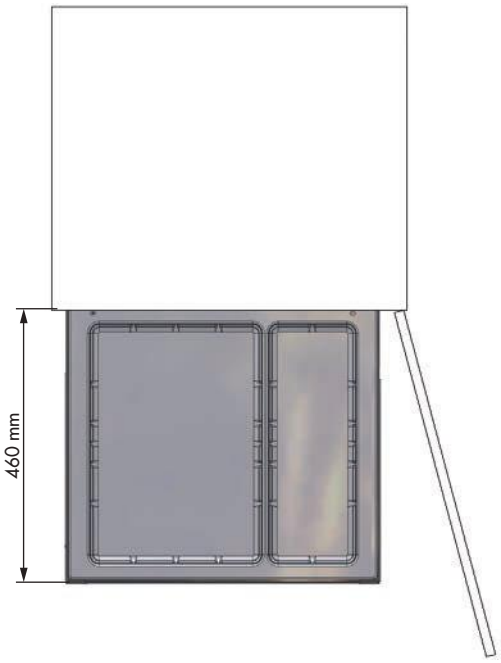

Ref. 32711014

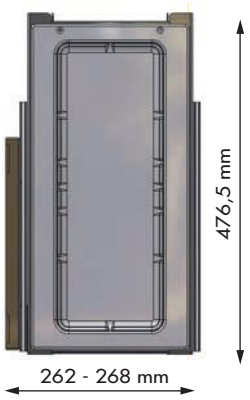

Ref. 32712014

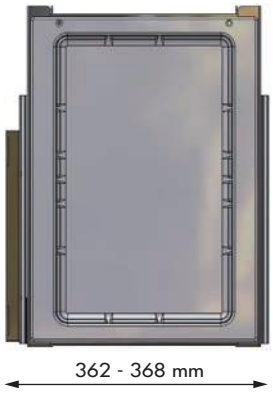

Ref. 32713014

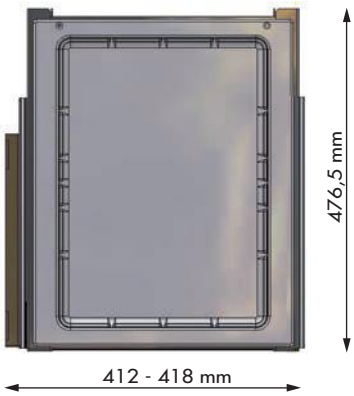

Ref. 32715014

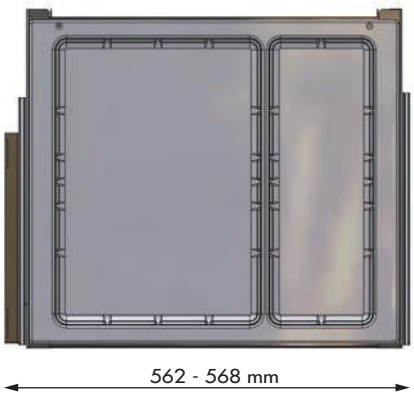

Ref. 32716014

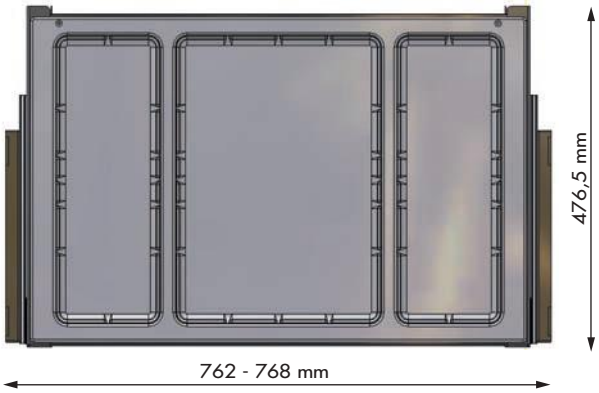

Ref. 32717014

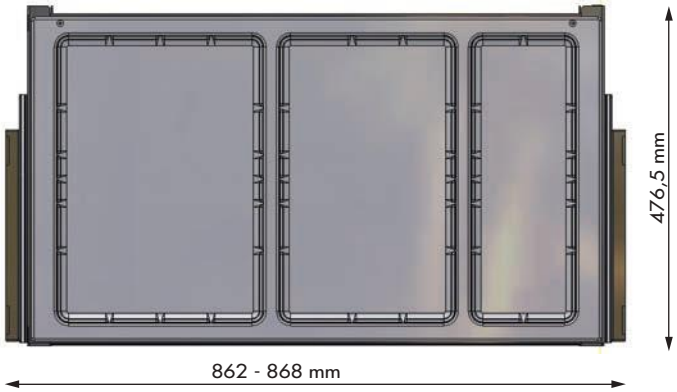

N Bastidor bandeja extraíble frontal
Pull-out tray frame with front-brackets

R	**32701014**	F 300	M 262 ↔ 268 x 57 x 475
	32702014	400	362 ↔ 368 x 57 x 475
	32703014	450	412 ↔ 418 x 57 x 475
	32705014	600	562 ↔ 568 x 57 x 475
	32706014	800	762 ↔ 768 x 57 x 475
	32707014	900	862 ↔ 868 x 57 x 475

U 1 | A Acero plata | Silver steel

O Guías Quadro Hettich con amortiguador. Carga máxima 30 kg. Adaptable para módulos de 16 a 19 mm de grosor. Ver accesorios complementarios en página 69 | Quadro Hettich runners, with soft closing. Maximum load 30 kg. Adjustable for 16 to 19 mm cabinet thickness. See complementary accessories on page 69

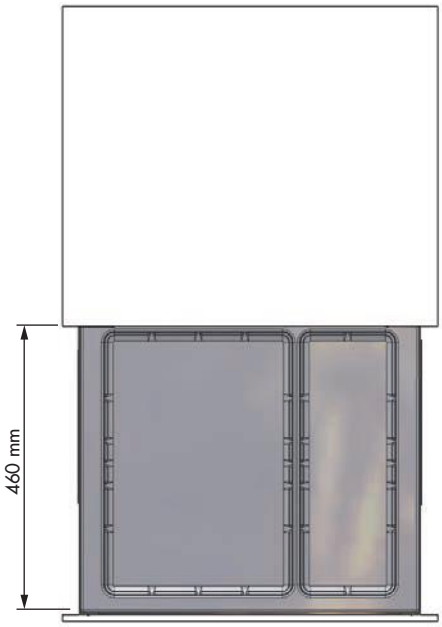

Ref. 32701014

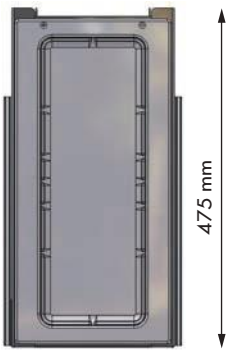

Ref. 32702014

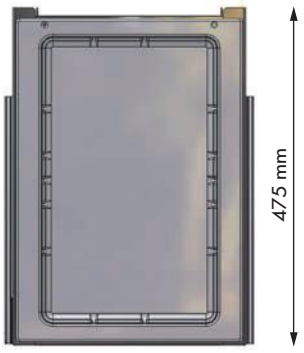

Ref. 32703014

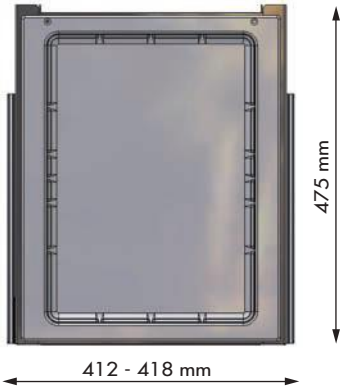

Ref. 32705014

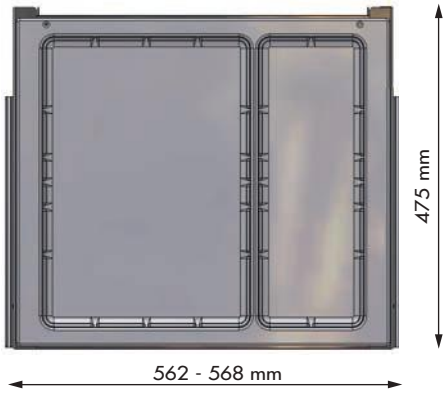

Ref. 32706014

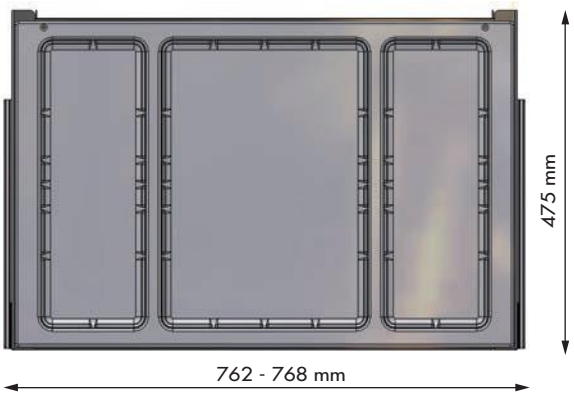

Ref. 32707014

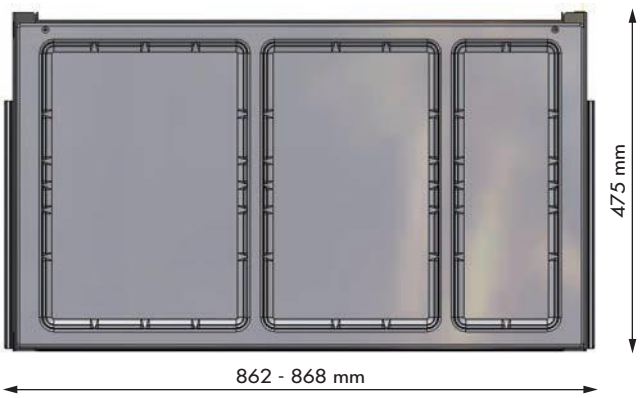

Accesorios opcionales | Optional accessories

N Conjunto botes 500 cc
Containers set 500 cc

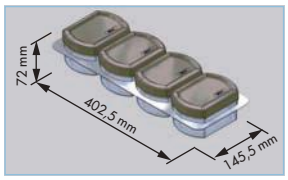

R **32752314** U 1

A ABS gris | Grey ABS

N Conjunto botes 1000 cc
Containers set 1000 cc

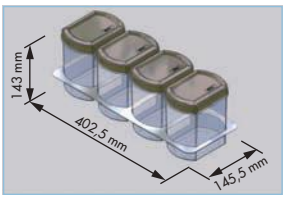

R **32753314** U 1

A ABS gris | Grey ABS

N Soporte cuchillos
Knife holder

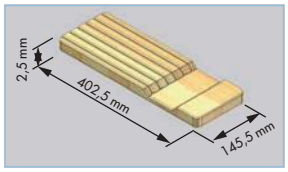

R **32746601** U 1/6

A Madera | Wood

N Soporte rollos
Roll holder

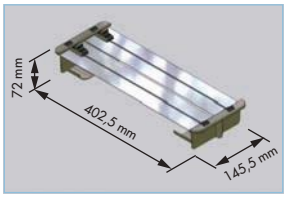

R **32747014** U 1

A Aluminio plata | Silver aluminum

N Soporte especias
Spice holder

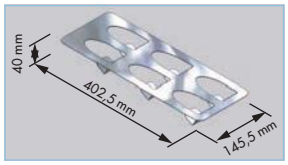

R **32745014** U 1/6

A Acero plata | Silver steel

N Soporte botellas
Bottle holder

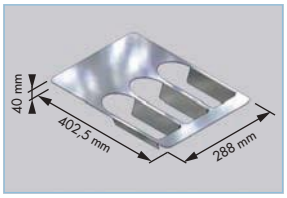

R **32749014** U 1/6

A Acero plata | Silver steel

N Divisor longitudinal inox
Inox divider

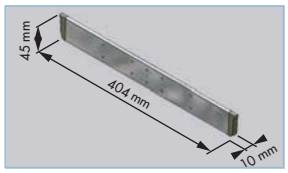

R **32744014** U 1/20

A Acero inoxidable | Stainless steel

N Tabla cortar
Cutting board

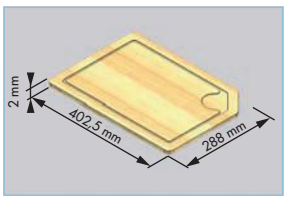

R **32748601** U 1/6

A Madera | Wood

N Divisor longitudinal
Divider

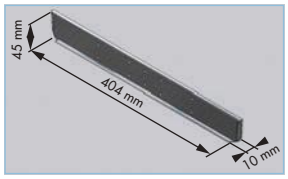

R **32770314** U 1/20

A Poliamida gris | Grey polyamide

N Separador
Divider

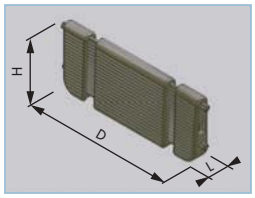

R **32741314** M 75D x 40H x 10L
32742314 100D x 40H x 10L
32743314 150D x 40H x 10L

U 10

A Poliamida gris | Grey polyamide

N Soporte platos
Dish holder

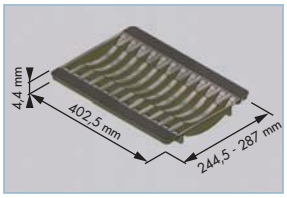

R **32751314** U 1/6

A ABS gris | Grey ABS

Combinaciones recomendadas | Recommended combinations

Módulo | Cabinet 300 F

Módulo | Cabinet 400 F

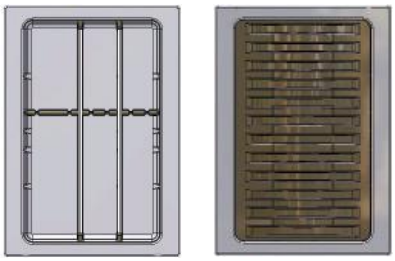

Módulo | Cabinet 450 F

Módulo | Cabinet 500 F

Módulo | Cabinet 600 F

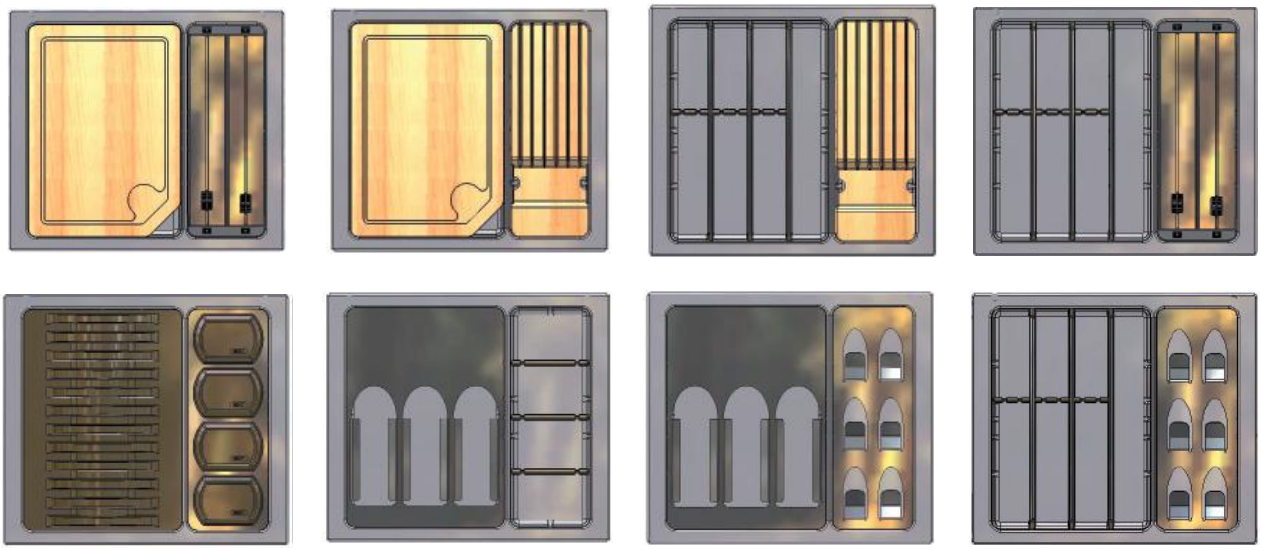

Combinaciones recomendadas | Recommended combinations

Módulo | Cabinet 800 F

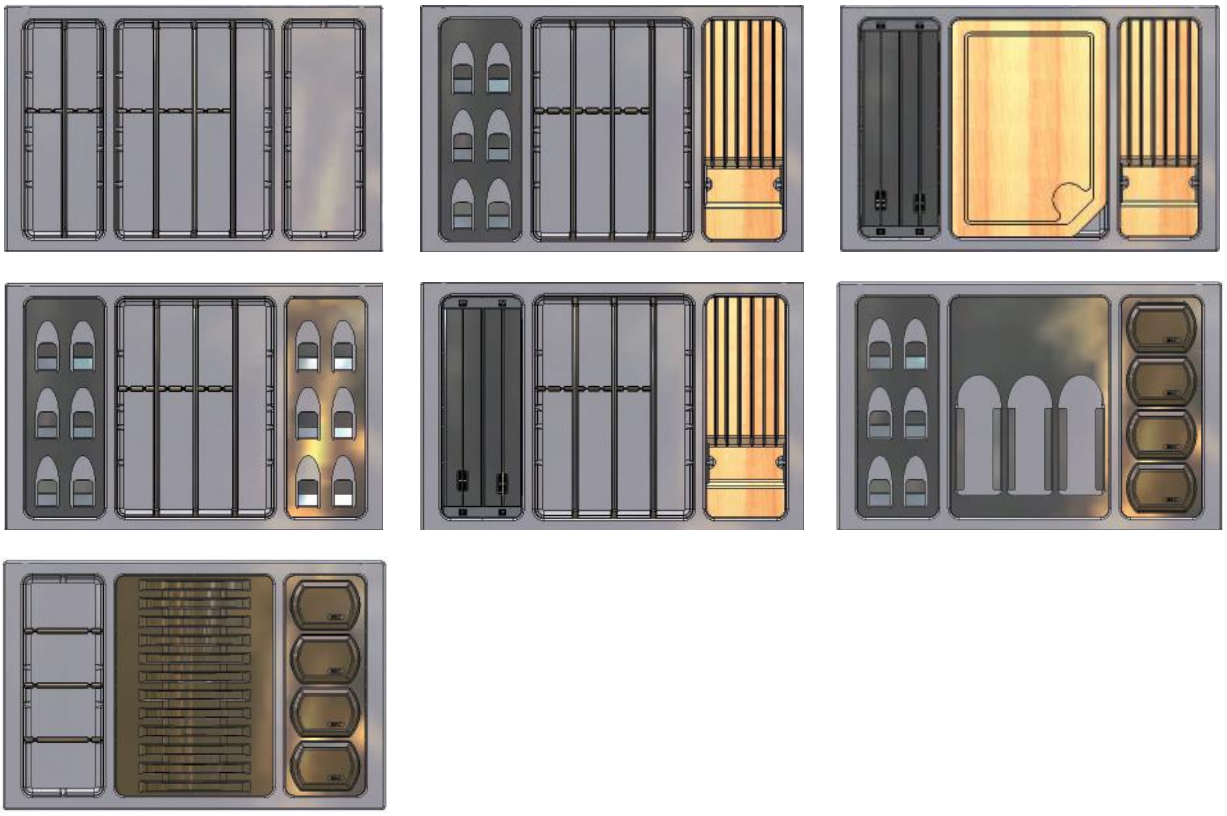

Módulo | Cabinet 900 F

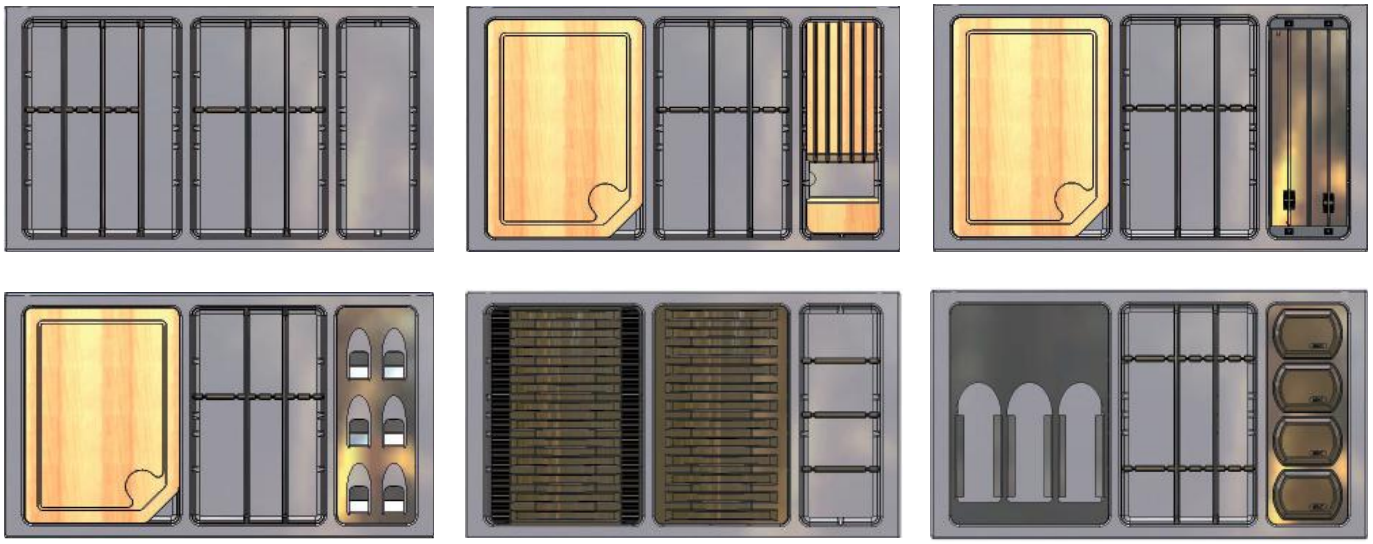

N Herraje mesa extraíble A
Pull-out table A

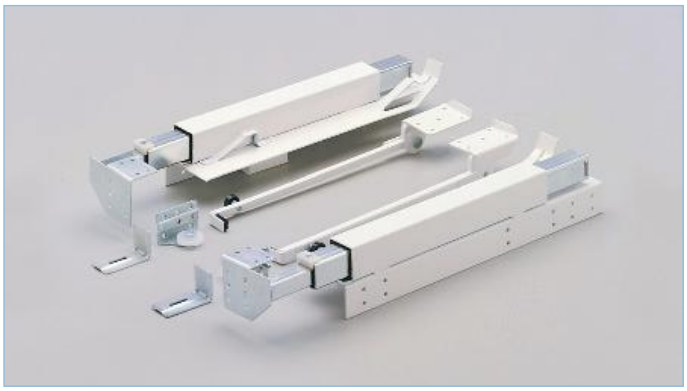

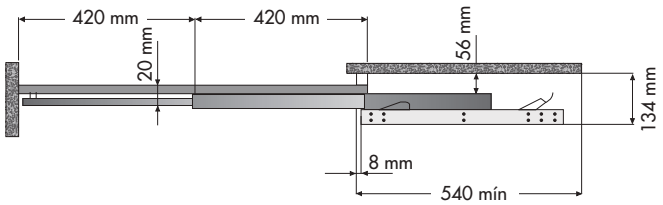

R **35138000** U 1

A Acero zincado | Zinc covered steel

O Frente fijo. Carga máxima 55 kg | Fixed front. Maximum load 55 kg

N Herraje mesa extraíble B
Pull-out table B

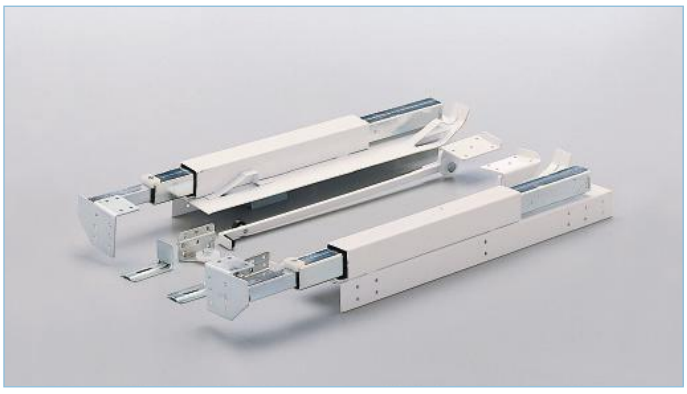

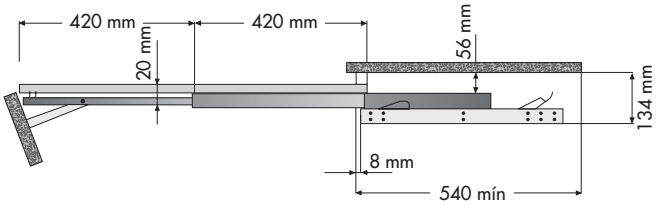

R **35140000** U 1

A Acero zincado | Zinc covered steel

O Frente móvil. Carga máxima 55 kg
Movile front. Maximum load 55 kg

N Mesa planchado extraíble
Pull-out ironing board

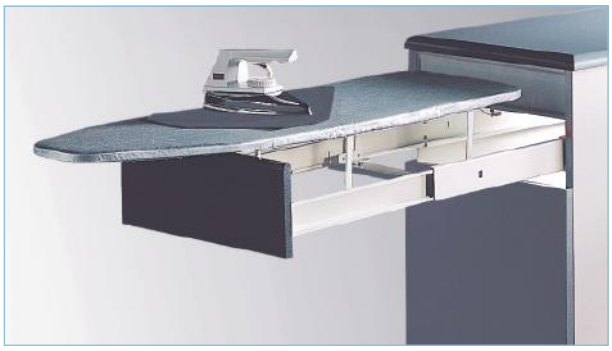

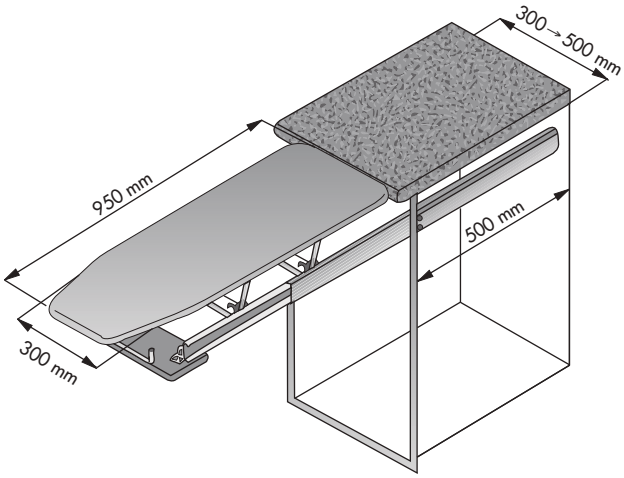

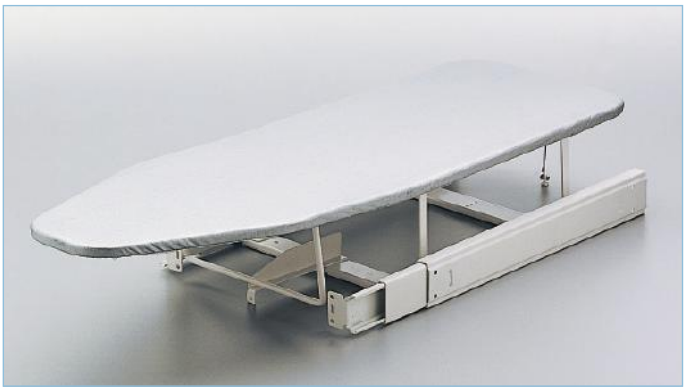

R **35131000** F 400 / 450 / 500

U 1 A Acero blanco | White steel

N Mesa planchado abatible
Folding ironing board

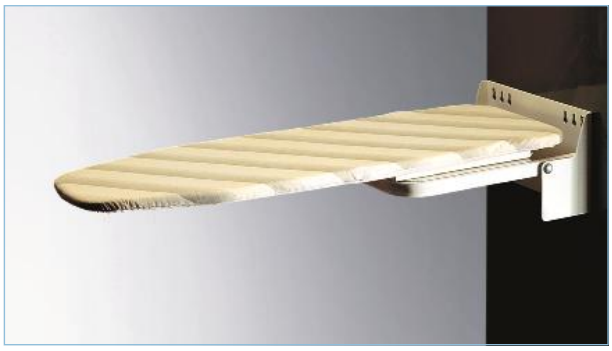

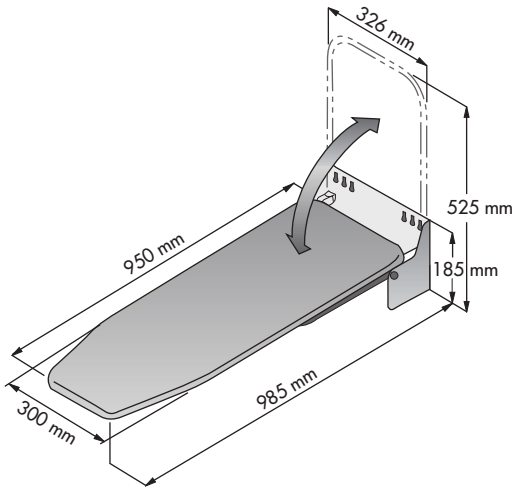

R **35128000** U 1

A Acero blanco | White steel

N Soporte paños extraíble A
Pull-out towel rack A

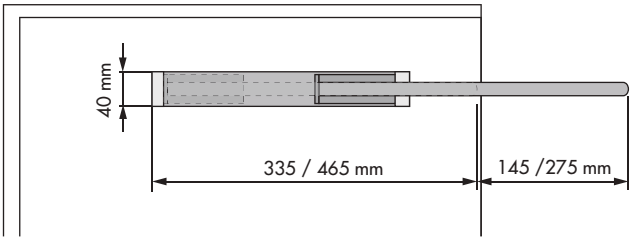

R	**38177214** **38178214**	M	90 D x 40 H x 335 L 90 D x 40 H x 465 L
U	1	A	Aluminio | Aluminium
O	Montaje en la pared superior o lateral del mueble Top and side mounting		

N Soporte paños extraíble B
Pull-out towel rack B

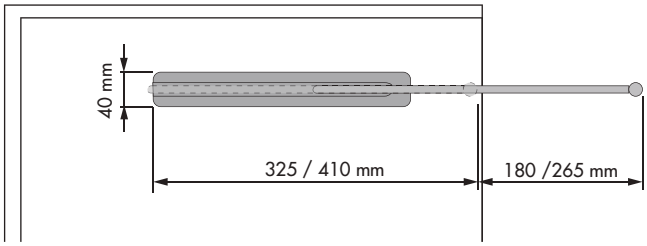

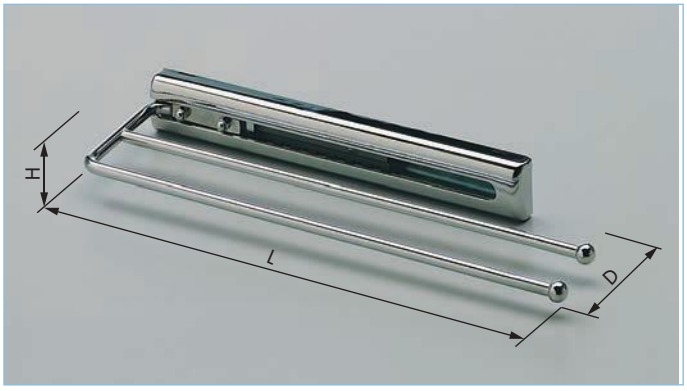

R	**37008014** **37009014**	M	105 D x 40 H x 325 L 105 D x 40 H x 410 L
U	1	A	Acero cromo | Chrome steel
O	Montaje en la pared superior o lateral del mueble Top and side mounting		

N Cubo basura redondo
Waste bin

R **35050300** F 400 mín. M 277 Ø x 355

U 1 A Polipropileno blanco | White polypropylene

O Capacidad | Capacity: 13 L

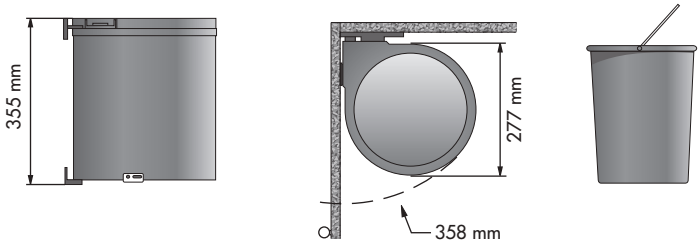

N Cubo basura redondo
Waste bin

R **38050314** F 400 mín. M 277 Ø x 355

U 1 A Acero inoxidable | Stainless steel

O Capacidad | Capacity: 13 L

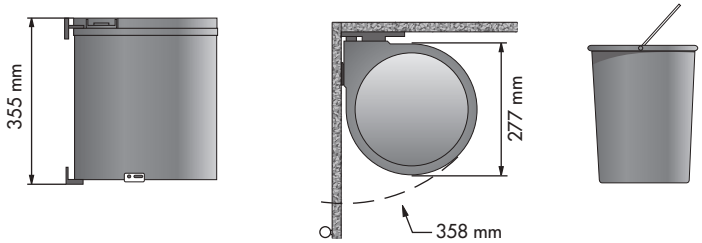

N Cubo basura rectangular D
Waste bin D

R **35055314** | F 500 mín. | M 230 x 386 x 353

U 1 | A Acero inoxidable | Stainless steel

O Capacidad | Capacity: 21 L

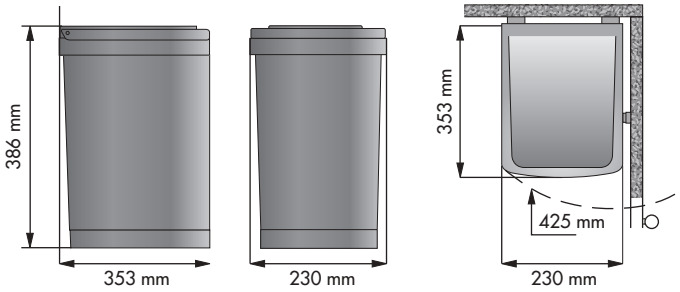

N Cubo basura ecológico rectangular A
Ecological waste bin A

R **35051300** | F 300 mín. | M 255 x 398 x 450
35052300 | 300 mín. | 255 x 398 x 450

U 1 | A Polipropileno blanco | White polypropylene

O Ref. 35051300. Capacidad | Capacity: 21 L
Ref. 35052300. Capacidad | Capacity: 14 + 14 L

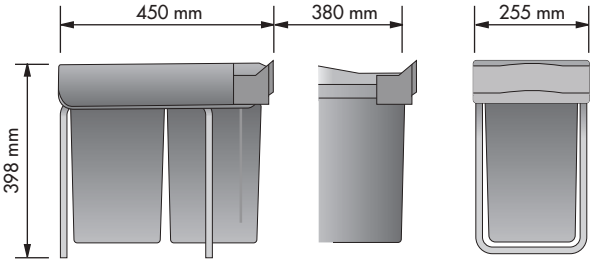

N Cubo basura ecológico rectangular M
Ecological waste bin M

R **38426300** F 300 mín. M 230 x 360 x 380

U 1 A Polipropileno blanco | White polypropylene

O Capacidad | Capacity: 16 L
Con apertura automática | With automatic system to open

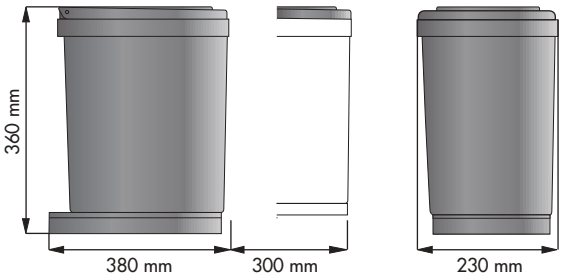

N Cubo basura ecológico rectangular M
Ecological waste bin M

R **38428014** F 300 mín. M 230 x 360 x 380

U 1 A Acero inoxidable | Stainless steel

O Capacidad | Capacity: 16 L
Con apertura automática | With automatic system to open

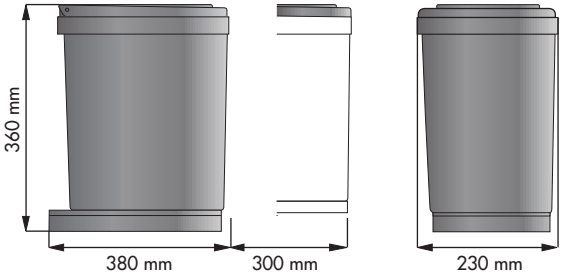

N Cubo basura ecológico rectangular D
Ecological waste bin D

R **35322300** | F 400 mín. | M 267 x 420 x 437

U 1 | A Polipropileno blanco | White polypropylene

O Capacidad | Capacity: 14 + 14 L.
Con apertura automática | With automatic system to open

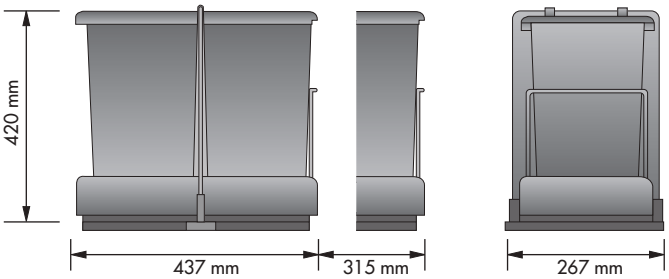

N Cubo basura ecológico rectangular B
Ecological waste bin B

R **38052314** | F 400 mín. | M 267 x 420 x 437

U 1 | A Acero inoxidable | Stainless steel

O Capacidad | Capacity: 14 + 14 L.
Con apertura automática | With automatic system to open

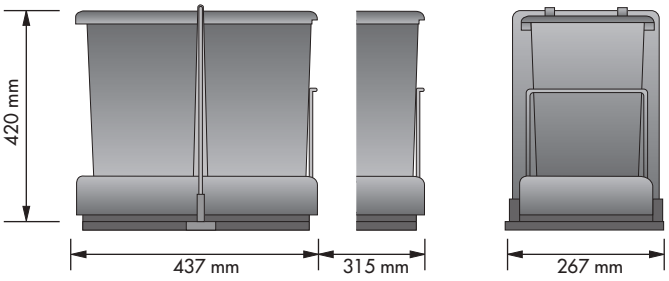

N Cubo basura ecológico rectangular F
Ecological waste bin F

R	**38430300**	F	450 mín.	M	343 x 372 x 475
	35224300		450 mín.		343 x 433 x 475

U 1 — A Polipropileno blanco | White polypropylene

O Ref. 38430300. Capacidad | Capacity: 16 + 16 L
Ref. 35224300. Capacidad | Capacity: 21 + 21 L
Con apertura automática | With automatic system to open

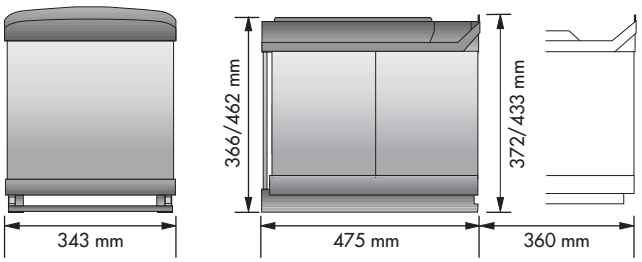

N Cubo basura ecológico rectangular L
Ecological waste bin L

R	**38425014**	F	450 mín.	M	343 x 433 x 475

U 1 — A Acero inoxidable | Stainless steel

O Capacidad | Capacity: 21 + 21 L
Con apertura automática | With automatic system to open

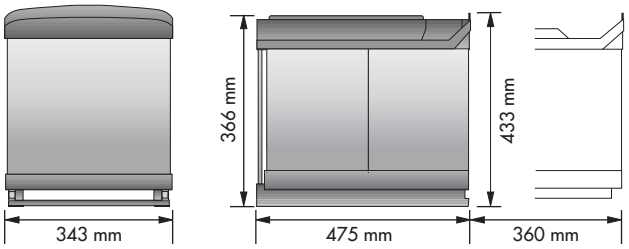

N Cubo basura ecológico frontal N
Ecological waste bin with front brackets N

R	**38443314**	F	450	M	400 x 560 x 500
	38444314		500		450 x 560 x 500
U	1	A	Polipropileno gris | Grey polypropylene		
O	Capacidad | Capacity: 35 + 35 L Con apertura automática | With automatic system to open				

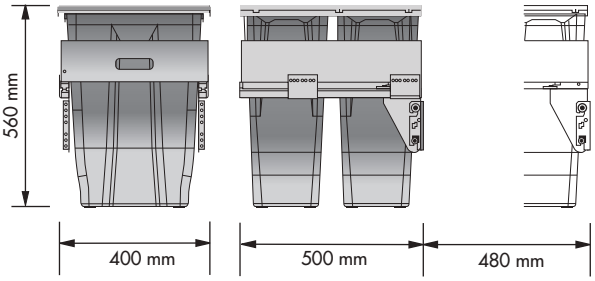

N Cubo basura ecológico frontal N
Ecological waste bin with front brackets N

R	**38445314**	F	600	M	550 x 560 x 500
U	1	A	Polipropileno gris | Grey polypropylene		
O	Capacidad | Capacity: 35 + 35 + 7,5 + 7,5 L Con apertura automática | With automatic system to open				

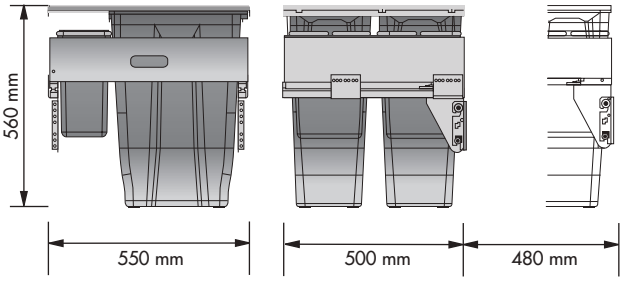

N Cubo basura ecológico rectangular G
Ecological waste bin G

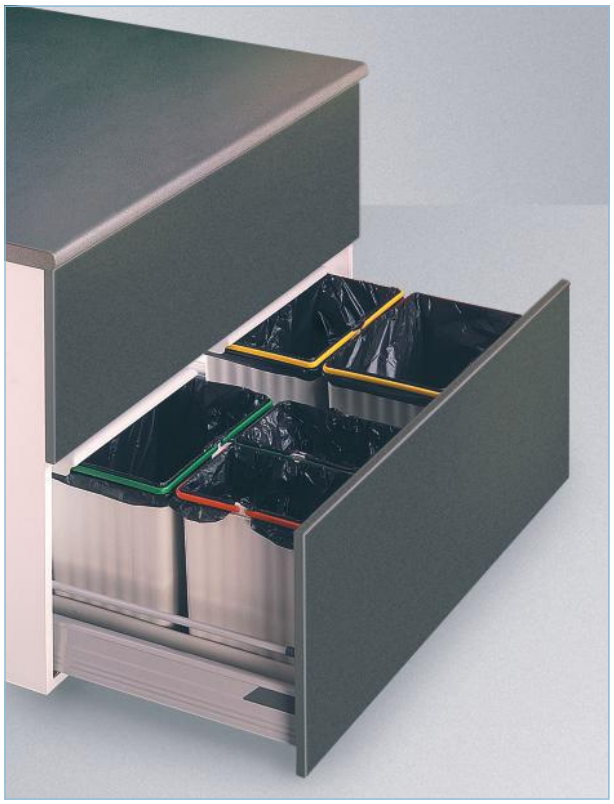

R	**35056300**	F	450 mín.	M	330 x 320 x 470
	35057300		450 mín.		330 x 320 x 470
U	1	A	Polipropileno gris | Grey polypropylene		

O Ref. 35056300. Capacidad | Capacity: 16 + 16 L
Ref. 35057300. Capacidad | Capacity: 16 + 7,5 + 7,5 L

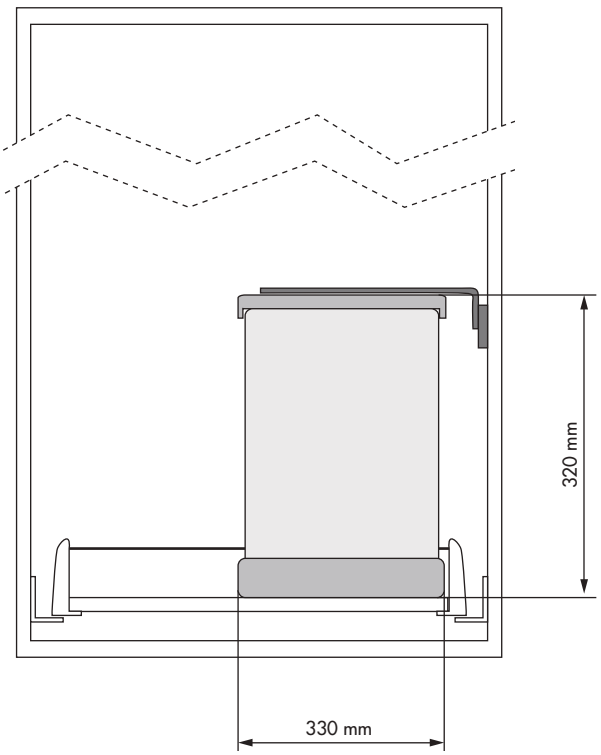

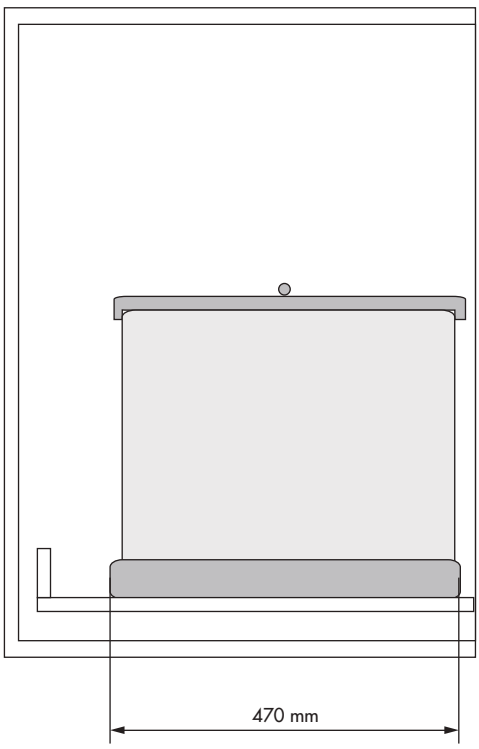

N Cubo basura ecológico I
Ecological waste bin I

R	**33070314**	F 600	M 475 ↔ 540 x 250 x 415 ↔ 490
	33052314	600	475 ↔ 540 x 300 x 415 ↔ 490
	33436314	800	695 ↔ 740 x 250 x 415 ↔ 490
	33437314	800	695 ↔ 740 x 300 x 415 ↔ 490
	33056314	900	794 ↔ 840 x 250 x 415 ↔ 490
	33053314	900	794 ↔ 840 x 300 x 415 ↔ 490

U 1 | A Polipropileno gris | Grey polypropylene

O Ref. 33070314. Capacidad | Capacity: 14 + 6,5 + 6,5 L
Ref. 33052314. Capacidad | Capacity: 16 + 7,5 + 7,5 L
Ref. 33436314. Capacidad | Capacity: 14 + 14 + 6,5 + 6,5 L
Ref. 33437314. Capacidad | Capacity: 16 + 16 + 7,5 + 7,5 L
Ref. 33056314. Capacidad | Capacity: 14 + 14 + 6,5 + 6,5 L
Ref. 33053314. Capacidad | Capacity: 16 + 16 + 7,5 + 7,5 L

Ref. 33070314 | 33052314

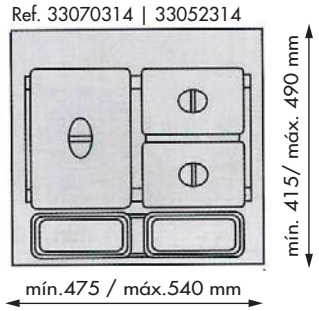

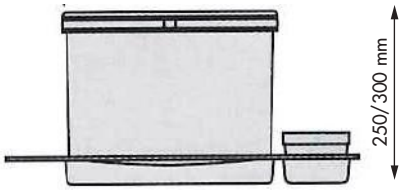

Ref. 33436314 | 33437314

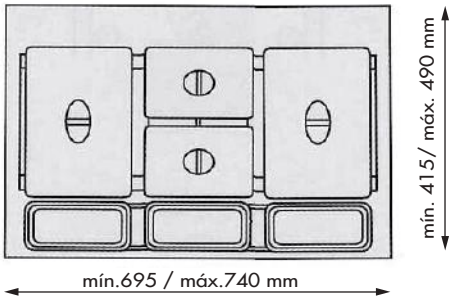

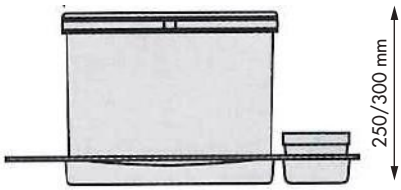

Ref. 33056314 | 33053314

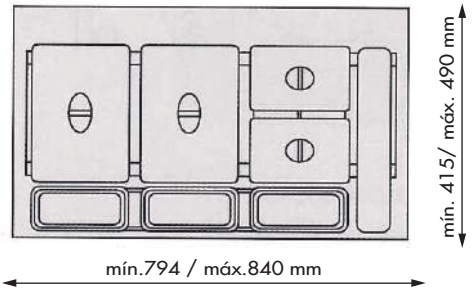

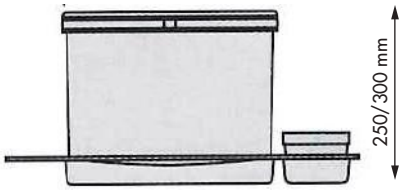

N Cubo basura ecológico J
Ecological waste bin J

R	**33058314**	F 600	M 475 ↔ 540 x 320 x 415 ↔ 490
	33059314	900	794 ↔ 840 x 320 x 415 ↔ 490
U	1	A	Polipropileno gris | Grey polypropylene

O Ref. 33058314. Capacidad | Capacity: 16 + 7,5 + 7,5 L
Ref. 33059314. Capacidad | Capacity: 16 + 16 + 7,5 + 7,5 L

Ref. 33058314

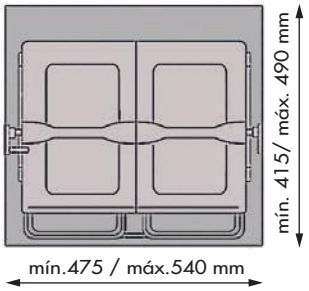

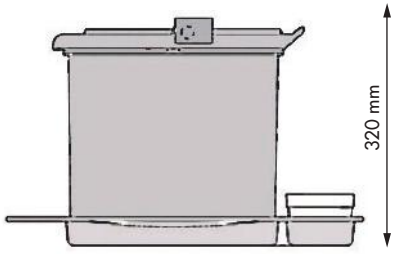

Ref. 33059314

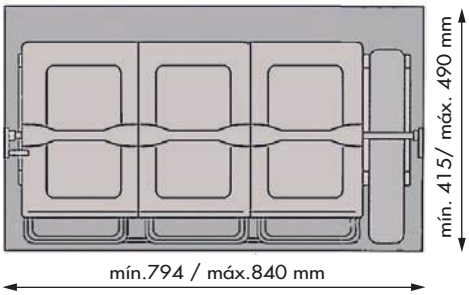

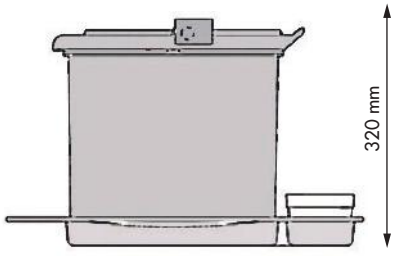

N Cubo basura ecológico K
Ecological waste bin K

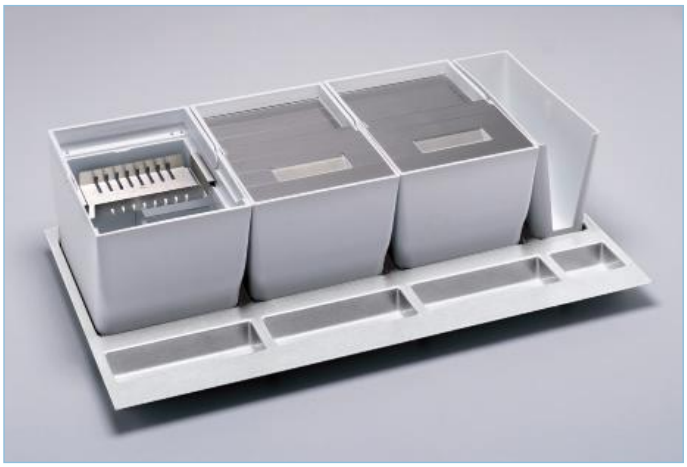

R	**38446314**	F 600	M 454 ↔ 540 x 235 x 414 ↔ 490
	38447314	900	790 ↔ 840 x 235 x 414 ↔ 490
U	1	A	Polipropileno blanco | White polypropylene

O Ref. 38446314. Capacidad | Capacity: 13 + 13 L
Ref. 38447314. Capacidad | Capacity: 13 + 13 + 13 L

Ref. 38446314

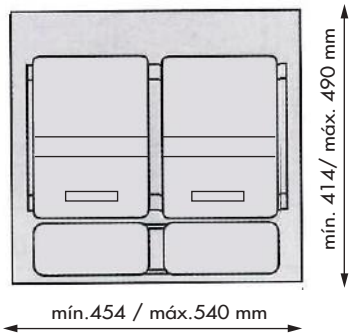

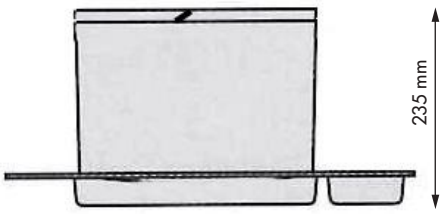

Ref. 38447314

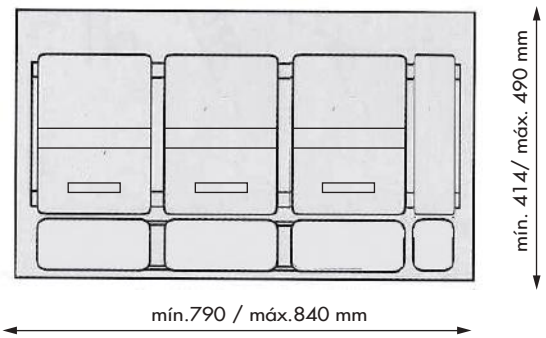

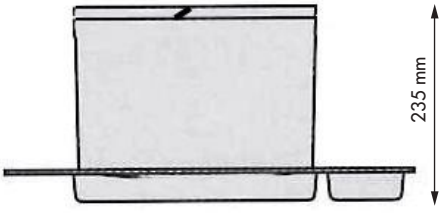

N Módulo cubo basura ecológico A
Ecological waste bin basket A

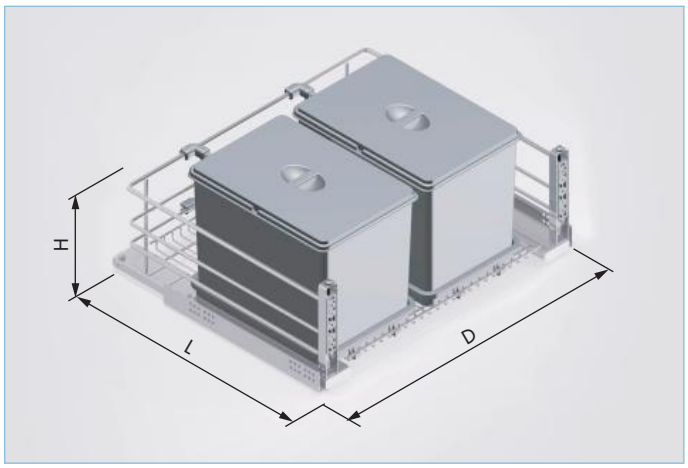

R	**52048014**	F	600	M 562 ↔ 568 x 278 x 475,5
	52049014*		800	762 ↔ 768 x 278 x 475,5
	52050014*		900	862 ↔ 868 x 278 x 475,5

U 1 — A Acero plata | Silver steel

O Guías Quadro Hettich con amortiguador. Carga máxima 30 kg. Referencias con * 50 kg. Adaptable para módulos de 16 a 19 mm de grosor | Quadro Hettich runners, with soft closing. Maximum load 30 kg. References with * 50 kg. Adjustable for 16 to 19 mm cabinet thickness
Ref. 52048014. Capacidad | Capacity: 14 + 14 L
Ref. 52049014. Capacidad | Capacity: 14 + 14 + 14 L
Ref. 52050014. Capacidad | Capacity: 14 + 14 + 14 L

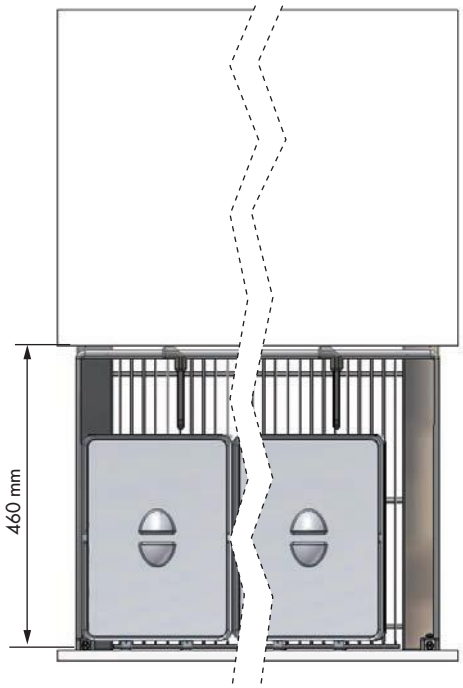

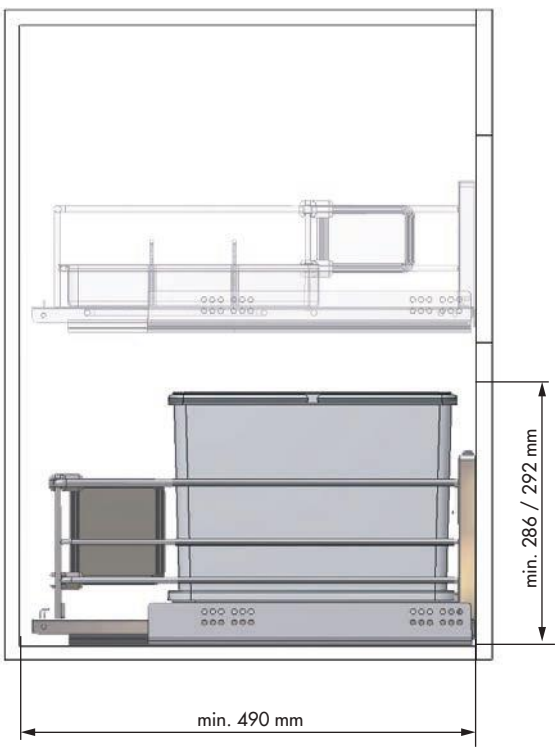

N Módulo cubo basura ecológico B
Ecological waste bin basket B

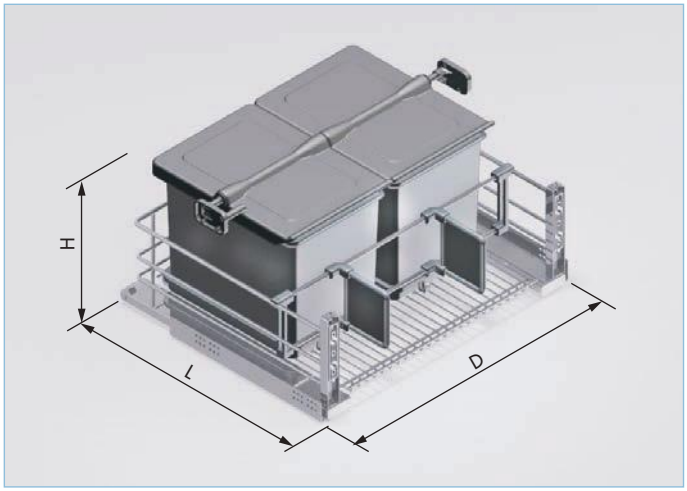

R	**52054014**	F 600	M 562 ↔ 568 x 312 x 475,5
	52055014*	800	762 ↔ 768 x 312 x 475,5
	52056014*	900	862 ↔ 868 x 312 x 475,5

U 1 | A Acero plata | Silver steel

O Guías Quadro Hettich con amortiguador. Carga máxima 30 kg. Referencias con * 50 kg. Adaptable para módulos de 16 a 19 mm de grosor | Quadro Hettich runners, with soft closing. Maximum load 30 kg. References with * 50 kg. Adjustable for 16 to 19 mm cabinet thickness
Ref. 52054014. Capacidad | Capacity: 14 + 14 L
Ref. 52055014. Capacidad | Capacity: 14 + 14 + 14 L
Ref. 52056014. Capacidad | Capacity: 14 + 14 + 14 L

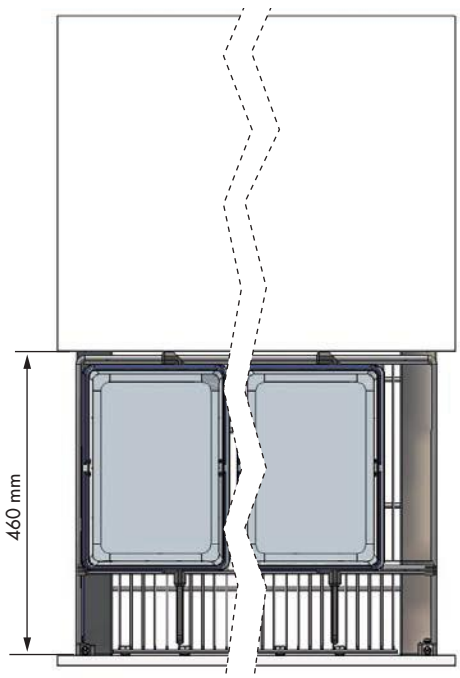

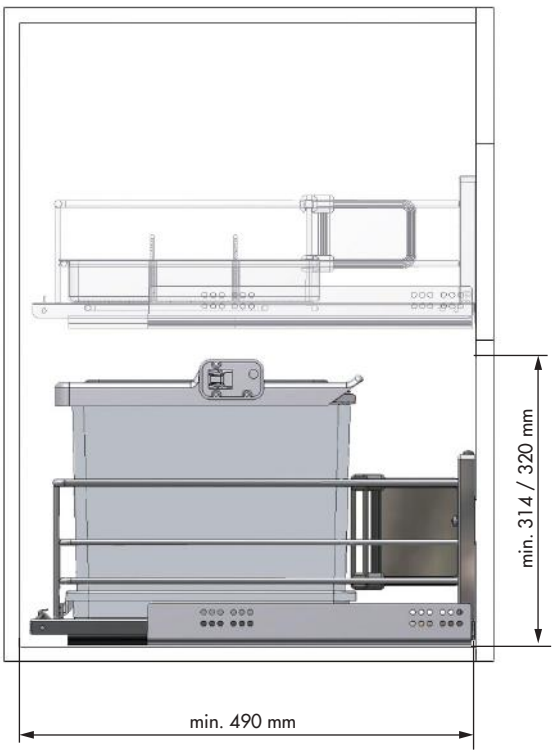

N Módulo cubo basura ecológico
Ecological waste bin basket

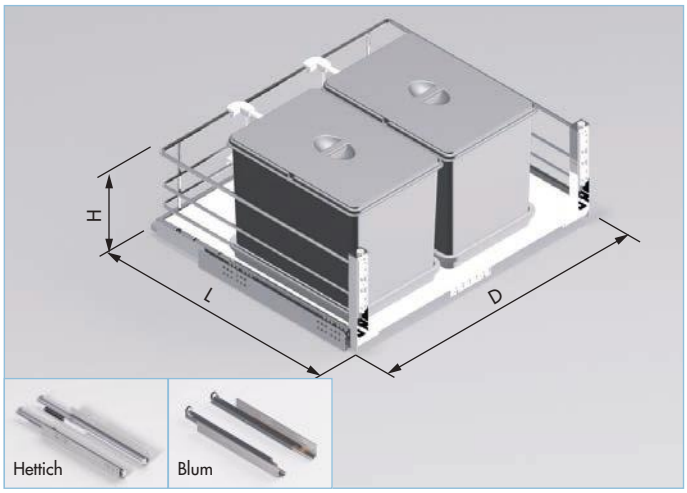

R	**54048014 HE**	F 600	M 562 ↔ 568 x 278 x 495
	54049014 HE*	800	762 ↔ 768 x 278 x 495
	54050014 HE*	900	862 ↔ 868 x 278 x 495
	56048014 BL*	600	562 ↔ 568 x 278 x 495
	56049014 BL*	800	762 ↔ 768 x 278 x 495
	56050014 BL*	900	862 ↔ 868 x 278 x 495

U 1 A Acero cromo | Chrome steel

O Con base de melamina ***antideslizante***. Guías Quadro Hettich o Blum, con amortiguador. Carga máxima 30 kg o 50 kg en las referencias marcadas con *. Adaptable para módulos de 16 a 19 mm de grosor | With ***antislip*** melamine base. Quadro Hettich or Blum runners, with soft closing. Maximum load 30 kg or 50 kg on references marked with *. Adjustable for 16 to 19 mm cabinet thickness
Ref. 54048014 y 56048014. Capacidad | Capacity: 14 + 14 L
Ref. 54049014 y 56049014. Capacidad | Capacity: 14 + 14 + 14 L
Ref. 54050014 y 56050014. Capacidad | Capacity: 14 + 14 + 14 L

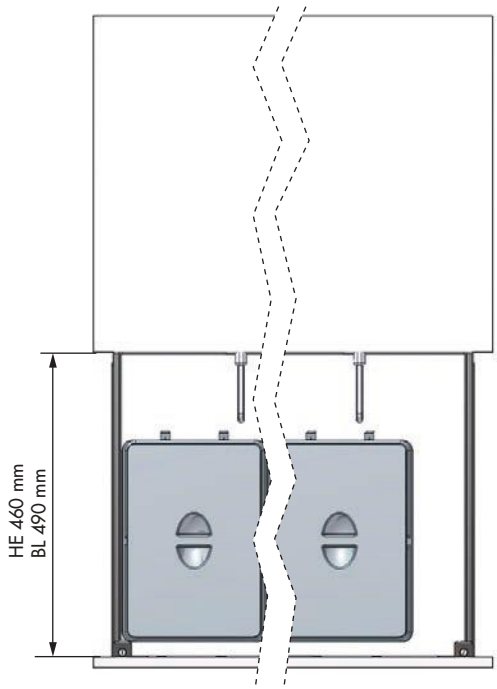

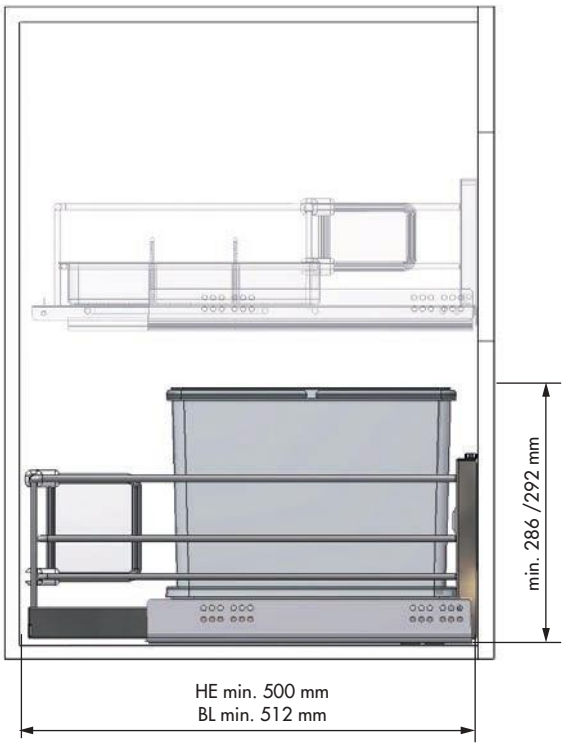

Módulo rincón
Corner unit

Bandejas deslizantes
Sliding pull-outs
p. 90

Bastidores articulados
Articulated pull-outs
p. 92

Bandejas semicirculares 180°
180° swivel baskets
p. 100

Bandejas giratorias 270°
270° swivel baskets
p. 103

B

N Bandeja deslizante Dolphin
Dolphin sliding pull-out

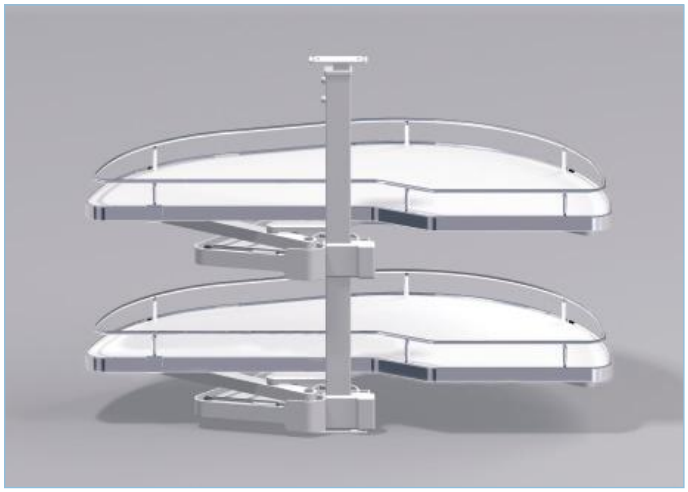

R	**48152000 | 48252000*** dcho. | right	F	400
	48153000 | 48253000* izdo. | left		400
	48145000 | 48245000* dcho. | right		450
	48146000 | 48246000* izdo. | left		450
	48147000 | 48247000* dcho. | right		500
	48148000 | 48248000* izdo. | left		500
	48149000 | 48249000* dcho. | right		600
	48150000 | 48250000* izdo. | left		600

U 1 A Acero cromo | Chrome steel

O Con base de melamina. Carga máxima 20 kg por bandeja.
Con ***sistema de apertura y cierre asistido***
With melamina base. Maximum load 20 kg each basket.
With ***easy opening and closing system***

Las referencias marcadas con * llevan recubrimietno ***antideslizante***
The items market with * use ***antislip*** coating

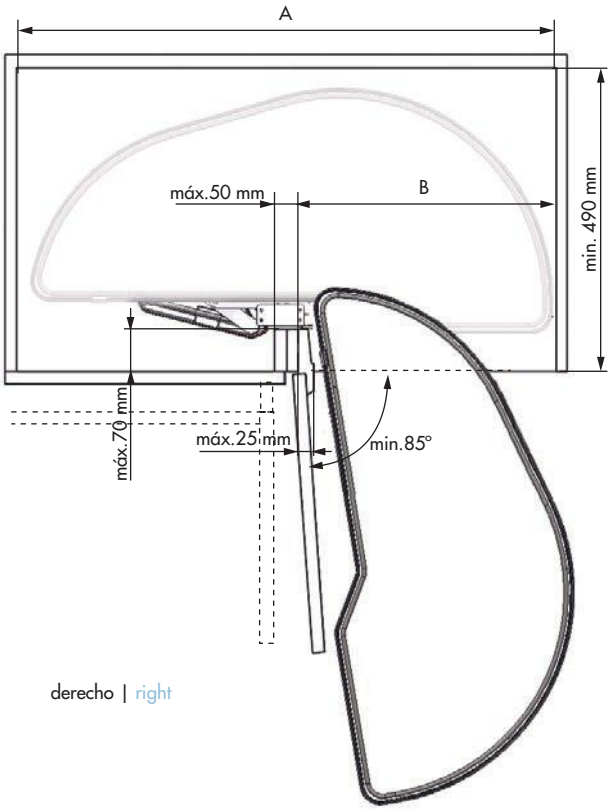

derecho | right

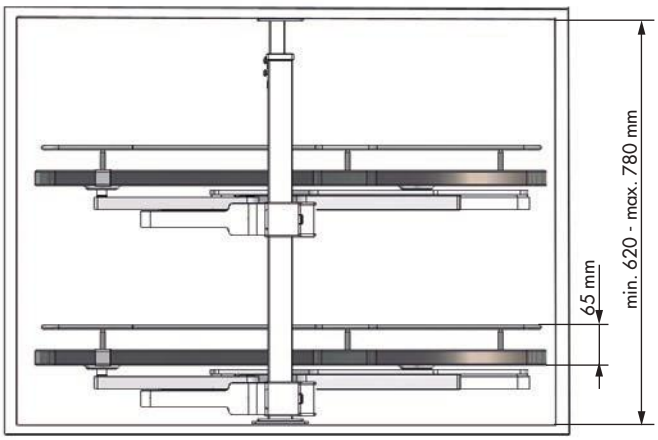

F	A	B
400	mín. 760 mm	mín. 360 mm
450	mín. 860 mm	mín. 410 mm
500	mín. 960 mm	mín. 460 mm
600	mín. 960 mm	mín. 560 mm

B

N Bandeja deslizante doble
Twin sliding pull-out

R	**48116014** dcho. | right	F 450
	48117014 izdo. | left	450
	48118014 dcho. | right	500
	48119014 izdo. | left	500
	48120014 dcho. | right	600
	48121014 izdo. | left	600

U 1 A Acero cromo | Chrome steel

O Con base de melamina ***antideslizante***. Carga máxima 20 kg por bandeja | With ***antislip*** melamine base. Maximum load 20 kg each basket

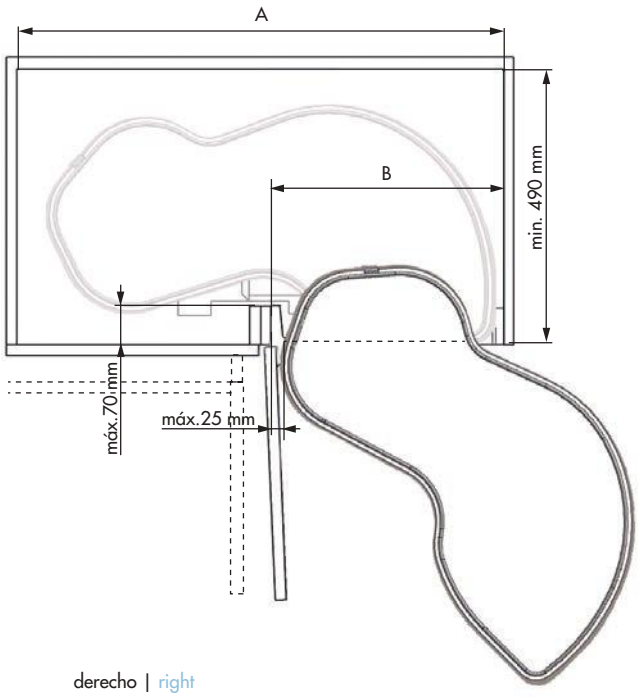

derecho | right

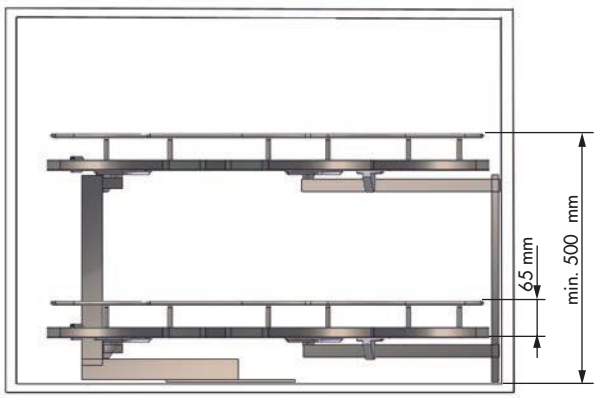

F	A	B
450	mín. 862 mm	mín. 411 mm
500	mín. 962 mm	mín. 461 mm
600	mín. 962 mm	mín. 561 mm

B

N Bastidor extraíble articulado
Articulated pull-out frame

R **38100014** | M 640 x 490

U 1 | A Acero plata | Silver steel

O Carga máxima 30 kg. Reversible
Maximum load 30 kg. Reversible

R **38113014** | M 640 x 480

U 1 | A Acero plata | Silver steel

O Carga máxima 30 kg. Reversible
Maximum load 30 kg. Reversible

N Cestillo para bastidor extraíble
Clip-on basket pull-out frame

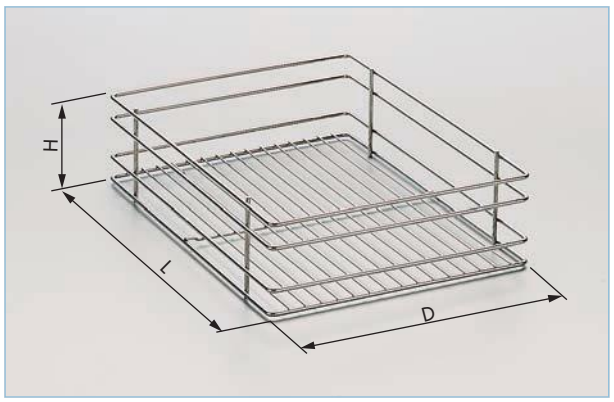

Cestillo interior | Inside clip-on basket

R	**38039014**	M	470 x 120 x 416	U	2

Cestillo exterior | Outside clip-on basket

R	**38020014**	F	300	M	216 D x 90 H x 470 L
	38029014		350		266 D x 90 H x 470 L
	38033014		400		316 D x 90 H x 470 L
	38030014		450		366 D x 90 H x 470 L
U	3	A	Acero cromo | Chrome steel		

N Tirador bastidor extraíble interior
Handle for inside pull-out frame

R	**38101014**	U	1/25
A	Acero plata | Silver steel		

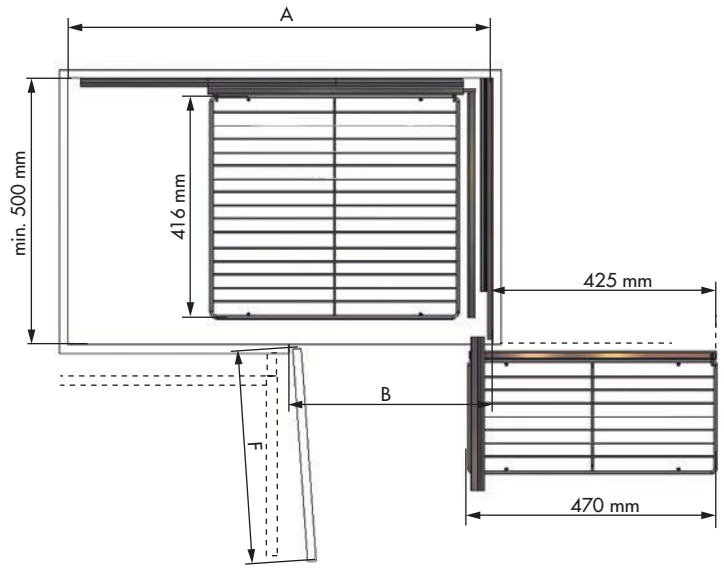

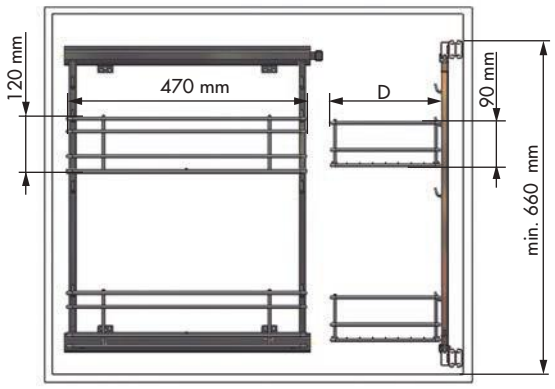

Ref.	F	A	B	D
38020014	300	mín. 815 mm	mín. 260 mm	216 mm
38029014	350	mín. 865 mm	mín. 310 mm	266 mm
38033014	400	mín. 915 mm	mín. 360 mm	316 mm
38030014	450	mín. 965 mm	mín. 310 mm	366 mm

B

N Conjunto bastidor extraíble articulado F
Articulated pull-out F

R **38739014** derecho | right **38740014** izquierdo | left

F 400 mín. U 1 A Acero cromo | Chrome steel

O Con sistema de cierre amortiguado. Carga máxima 9,5 kg cesta interna, 8 kg cesta frontal | With soft closing. Maximum load 9,5 kg interior basket, 8 kg front basket

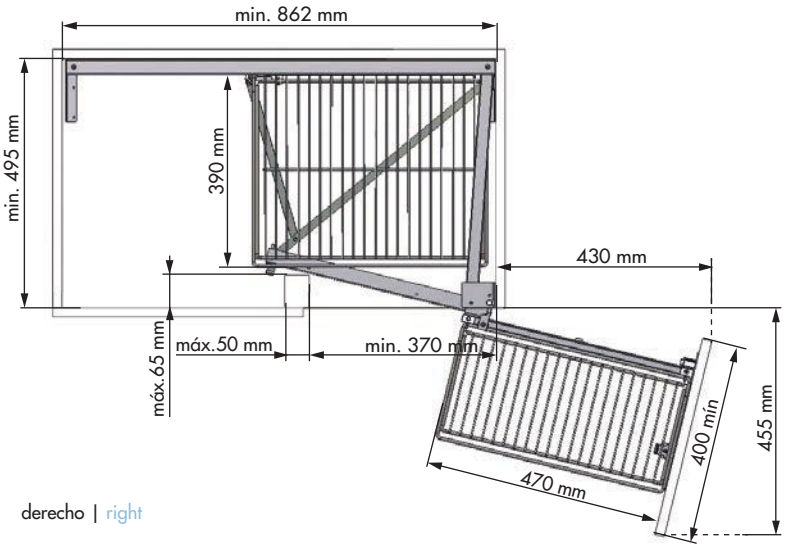

derecho | right

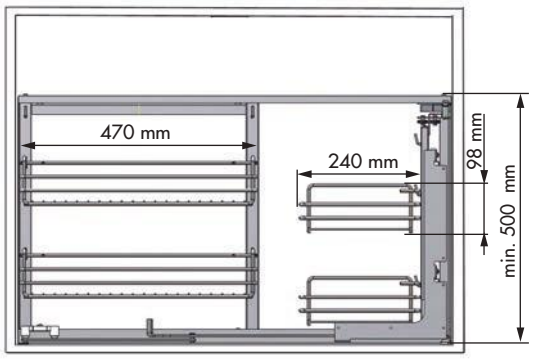

N Conjunto bastidor extraíble articulado C
Articulated pull-out frame C

R **38179014** derecho | right **38180014** izquierdo | left

F 400 mín. U 1 A Acero cromo | Chrome steel

O Con sistema de cierre amortiguado. Carga máxima 9,5 kg cesta interna, 8 kg cesta frontal | With soft closing. Maximum load 9,5 kg interior basket, 8 kg frontal basket

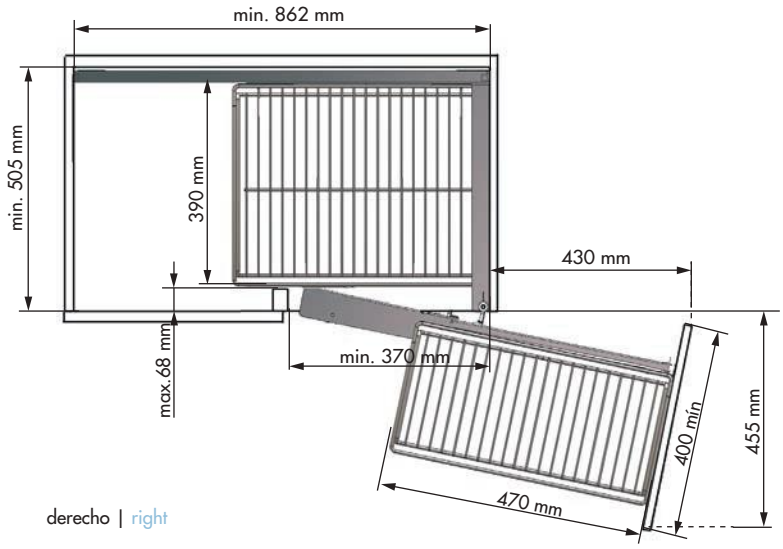

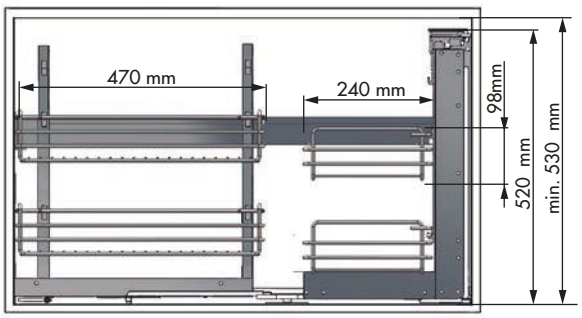

B

N Conjunto bastidor extraíble articulado F
Articulated pull-out F

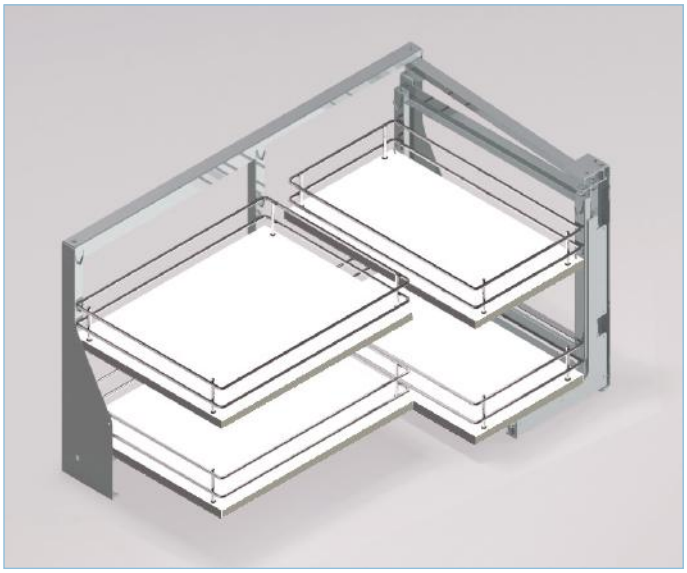

R **45050014** derecho | right **45051014** izquierdo | left

F 400 mín. U 1 A Acero cromo | Chrome steel

O Con base de melamina. Sistema de cierre amortiguado. Carga máxima 9,5 kg cesta interna, 8 kg cesta frontal | With melamine base. Soft closing. Maximum load 9,5 kg interior basket, 8 kg front basket

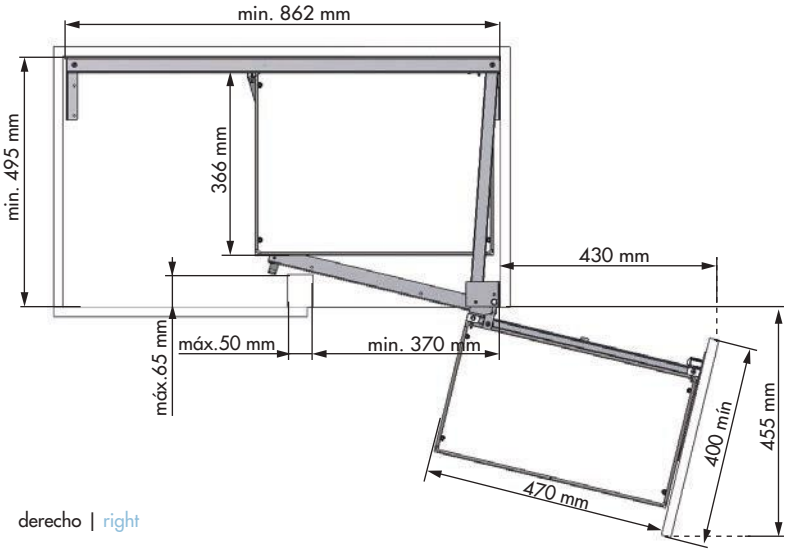

derecho | right

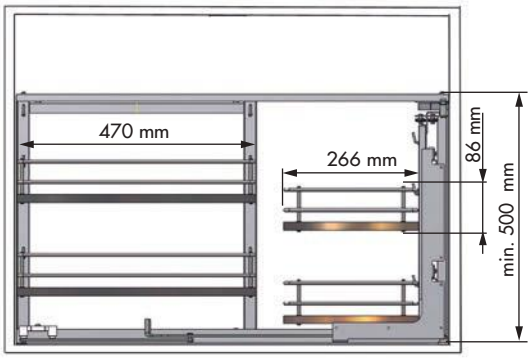

N Conjunto bastidor extraíble articulado
Articulated pull-out

R **48071014** derecho | right **48072014** izquierdo | left

F 400 mín. U 1 A Acero cromo | Chrome steel

O Con base de melamina ***antideslizante***. Sistema de cierre amortiguado. Carga máxima 9,5 kg cesta interna, 8 kg cesta frontal | With ***antislip*** melamine base. Soft closing. Maximum load 9,5 kg interior basket, 8 kg front basket

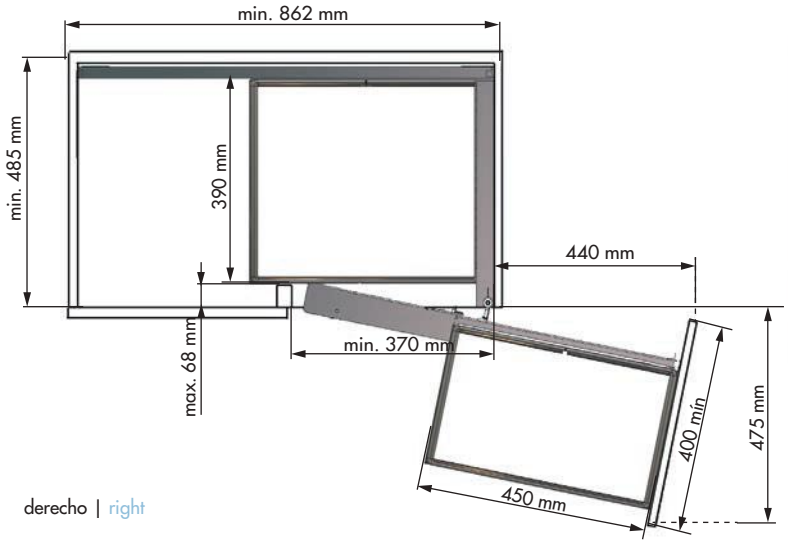

derecho | right

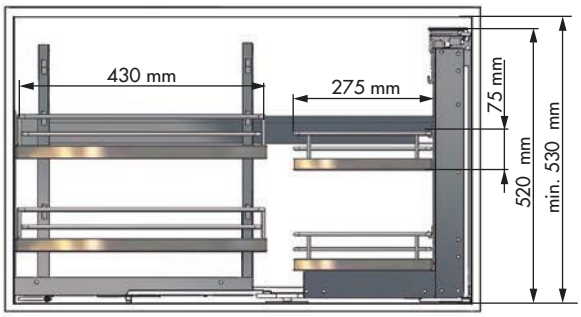

B

N Conjunto bastidor extraíble articulado E
Articulated pull-out E

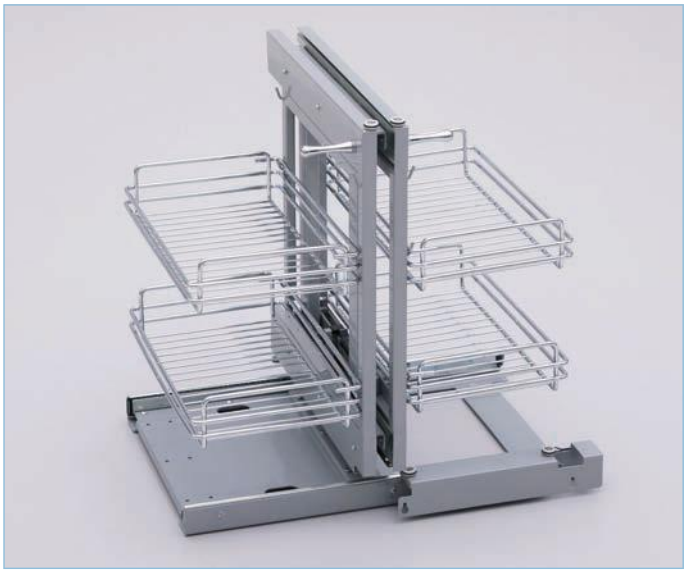

R **38201014** F 400 mín. U 1

A Acero cromo | Chrome steel

O Reversible. Sistema de cierre amortiguado. Extracción total de las cestas. Carga máxima 8 kg cesta | Reversible. Soft closing. It's possible to pull-out all the baskets. Maximum load 8 kg basket

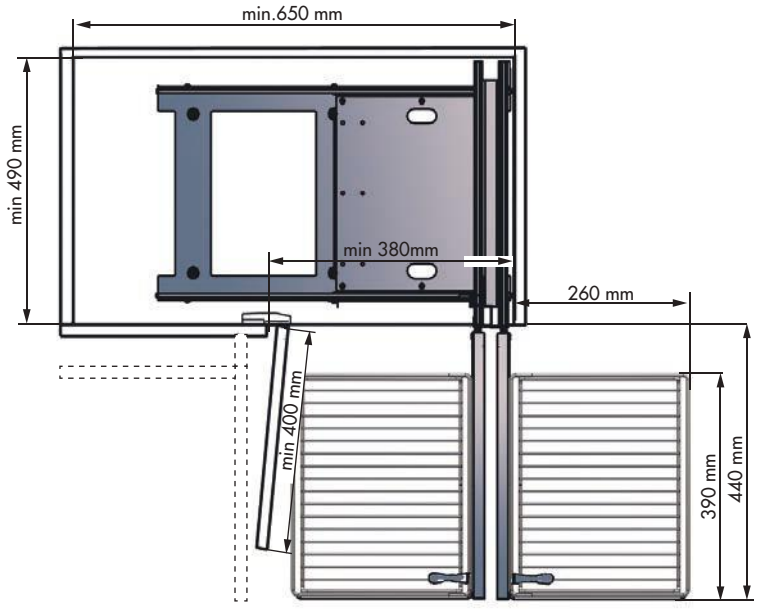

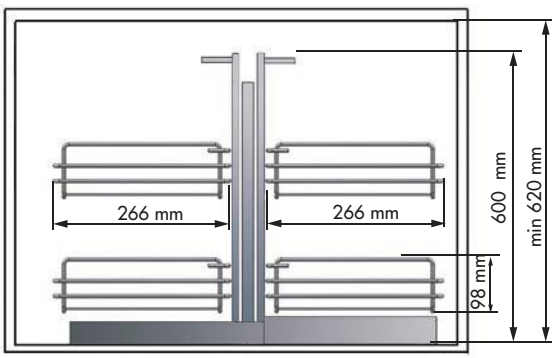

N Conjunto bastidor extraíble articulado E
Articulated pull-out E

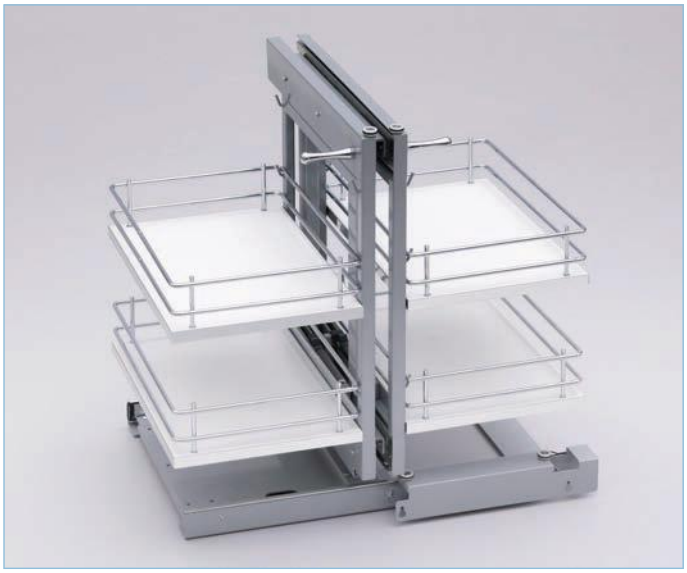

R **45201014** F 400 mín. U 1

A Acero cromo | Chrome steel

O Reversible. Con base de melamina. Sistema de cierre amortiguado. Extracción total de las cestas. Carga máxima 8 kg cesta | Reversible. With melamine base. Soft closing. It's possible to pull-out all the baskets. Maximum load 8 kg basket

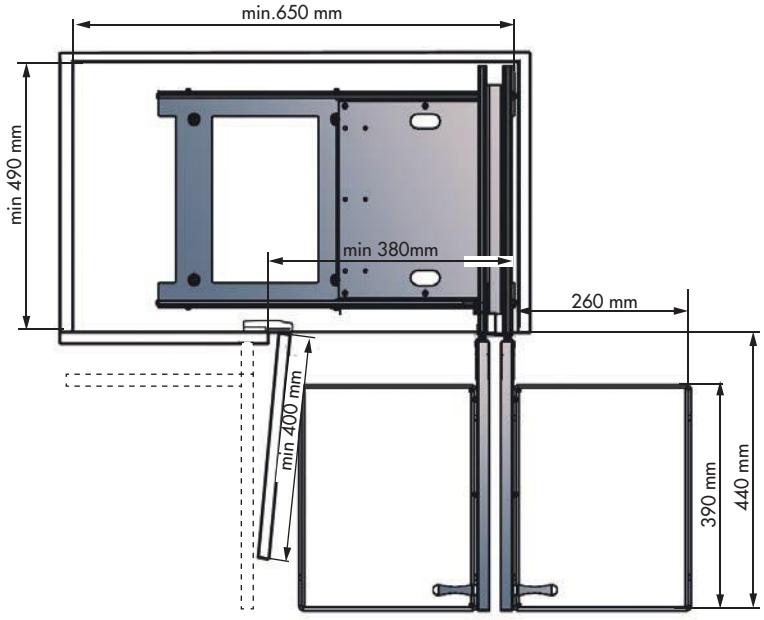

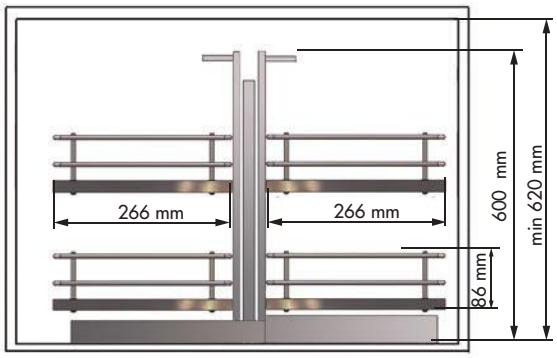

B

N Bandeja semicircular 180° B
180° swivel basket B

R	**33061314***	F	400
	35061300		400
	35062300		450
	35069300		500

U 1

A * Poliestireno gris | Grey polystyrene
Poliestireno blanco | White polystyrene

O Carga máxima 20 kg por bandeja
Maximum load 20 kg each basket

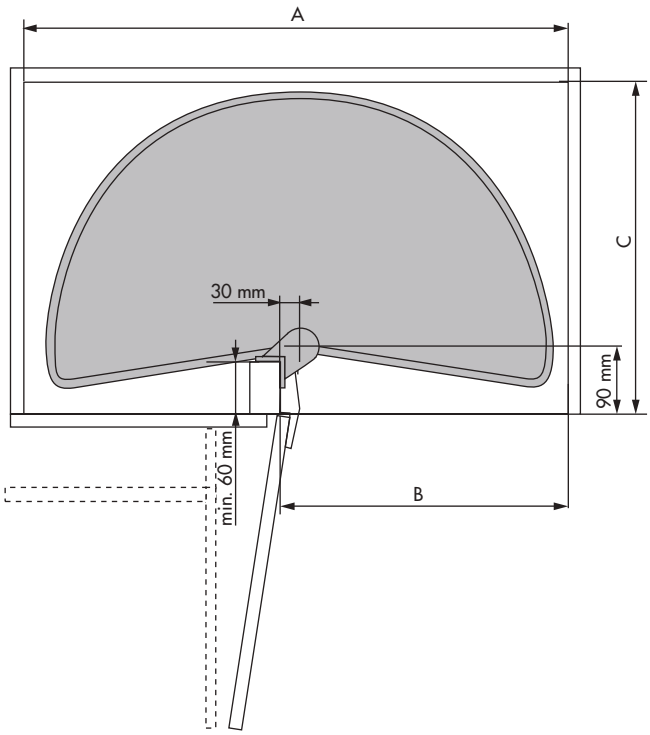

Accesorios opcionales | Optional accessories

N Cerco bandeja semicircular 180° B
180° metal gallery B

R	**35220014**	F	400	M	650 x 30 x 325
	35221014		450		750 x 30 x 375
	35225014		500		850 x 30 x 425

U 10

A Acero cromo | Chrome steel

O Se recomienda unir el cerco a la bandeja mediante tornillo rosca chapa Ø 42 x 20 mm | A Ø 42 x 20 mm fixing screw is recomended to screw the metal gallery on the swivel basket

Ref.	F	Ø	A	B
33061314 | 35061300	400	650 mm	mín. 760 mm	mín. 360 mm
35062300	450	750 mm	mín. 860 mm	mín. 410 mm
35069300	500	850 mm	mín. 960 mm	mín. 460 mm

B

N Bandeja semicircular 180° A
180° swivel basket A

R	**38061014**	F 450	M	mín. 630-máx. 730 mm H
	38062014	500		mín. 630-máx. 730 mm H
	38342014	450		mín. 730-máx. 780 mm H
	38343014	500		mín. 730-máx. 780 mm H

U 1 — A Acero cromo | Chrome steel

O Carga máxima 20 kg por bandeja
Maximum load 20 kg each basket

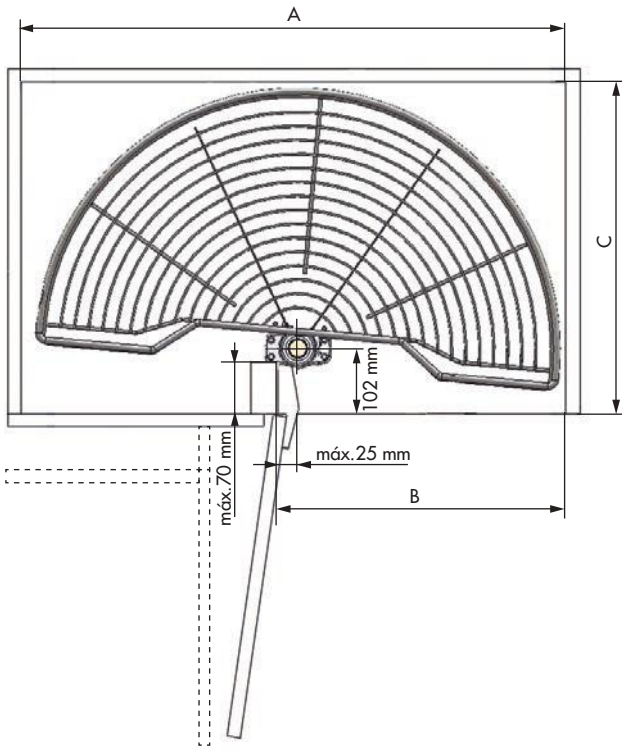

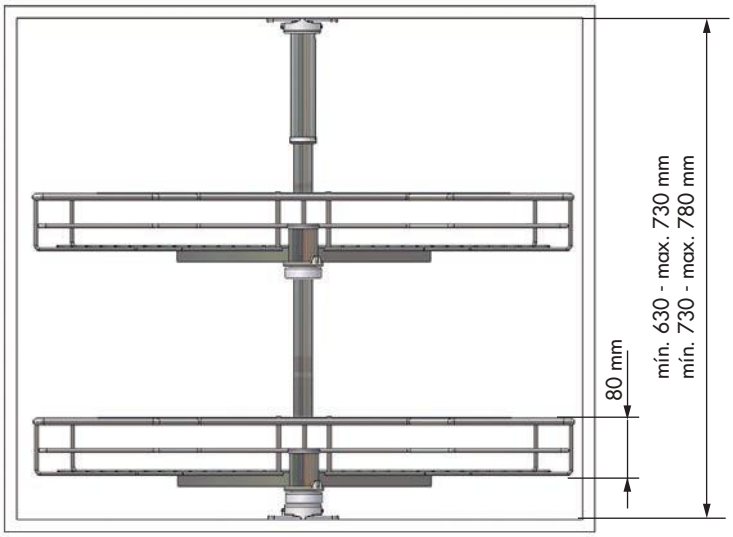

Ref.	F	Ø	A	B	C
38061014/38342014	450	750 mm	mín. 810 mm	mín. 410 mm	mín. 500 mm
38062014/38343014	500	850 mm	mín. 910 mm	mín. 460 mm	mín. 550 mm

B

N Bandeja semicircular 180°
180° swivel basket

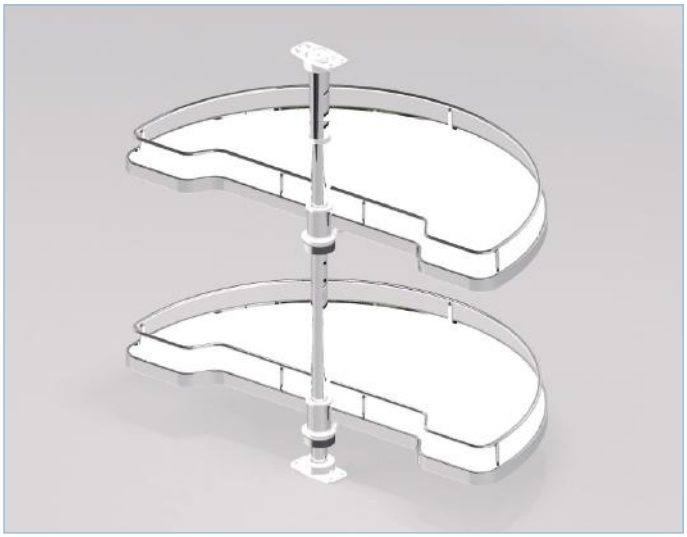

R	**48012014**	F 450	M	mín. 630-máx. 730 mm H
	48013014	500		mín. 630-máx. 730 mm H
	48212014	450		mín. 730-máx. 780 mm H
	48213014	500		mín. 730-máx. 780 mm H

U 1 | A Acero cromo | Chrome steel

O Con base de melamina ***antideslizante***. Carga máxima 20 kg por bandeja | With ***antislip*** melamine base. Maximum load 20 kg each basket

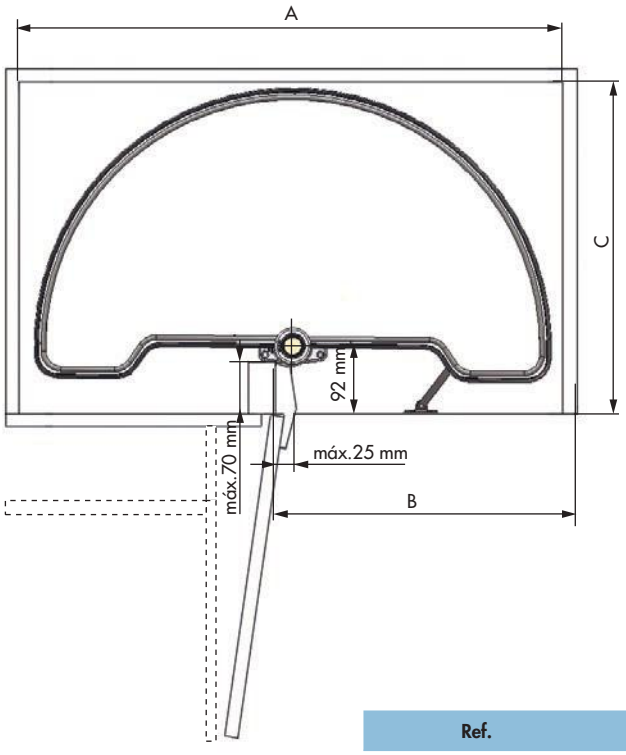

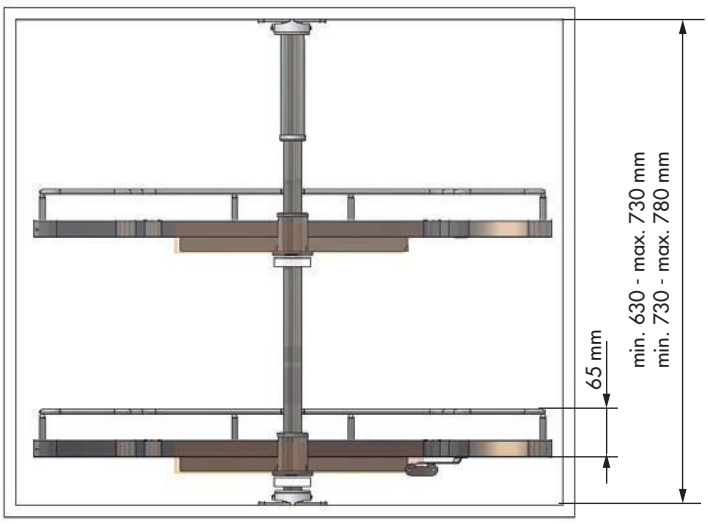

Ref.	F	Ø	A	B	C
48012014/48212014	450	710 mm	mín. 760 mm	mín. 410 mm	mín. 455 mm
48013014/48213014	500	810 mm	mín. 860 mm	mín. 460 mm	mín. 505 mm

B

N Bandeja giratoria 270° B
270° swivel basket B

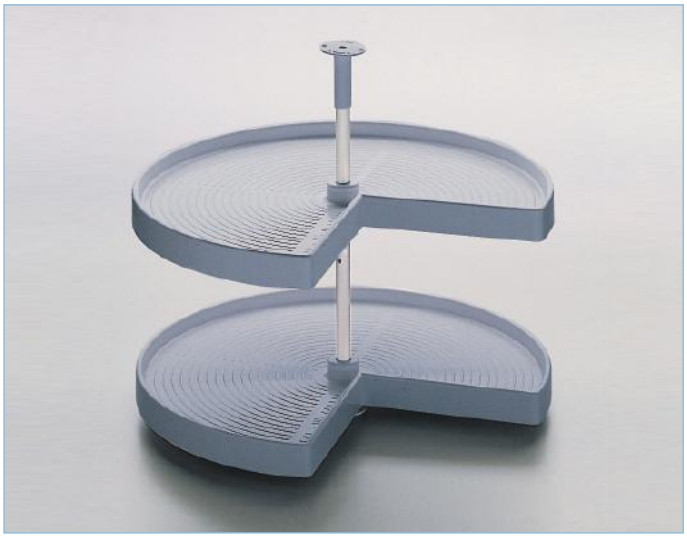

R	**33063314**	A	Poliestireno gris | Grey polystyrene
	33064314		Poliestireno gris | Grey polystyrene
	35063300		Poliestireno blanco | White polystyrene
	35064300		Poliestireno blanco | White polystyrene

U 1

O Con sistema de freno. Carga máxima 20 kg por bandeja. Eje regulable desde 690 hasta 750 mm | With brake-system. Maximum load 20 kg each basket. Adjustable height axle from 690 to 750 mm

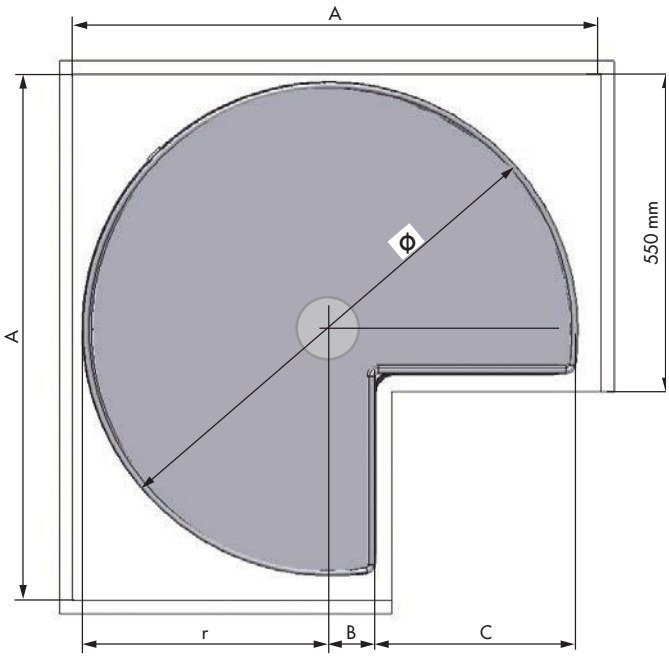

Accesorios opcionales | Optional accessories

N Cerco bandeja giratoria 270° B
270° metal gallery B

R	**35222014**	F	250	M	30 x 720 Ø
	35223014		350		30 x 820 Ø

U 10 A Acero cromo | Chrome steel

O Se recomienda unir el cerco a la bandeja mediante tornillo rosca chapa Ø 42 x 20 mm | A Ø 42 x 20 mm fixing screw is recomended to screw the metal gallery on the swivel basket

Ref.	Ø	r	A	B	C
33063314/3506300	720 mm	mín. 360 mm	mín. 760 mm	50 mm	310 mm
33064314/3506400	820 mm	mín. 41mm	mín. 860 mm	85 mm	325 mm

B

N Bandeja giratoria 270°
270° swivel basket

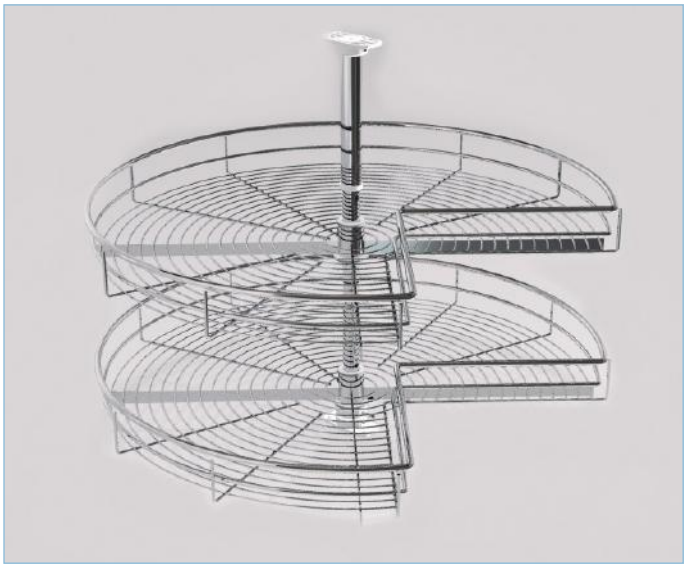

R	**38063014**	M	mín. 630-máx. 730 mm H
	38064014		mín. 630-máx. 730 mm H
	38340014		mín. 730-máx. 780 mm H
	38341014		mín. 730-máx. 780 mm H
U	1	A	Acero cromo | Chrome steel

O Con sistema de freno. Carga máxima 20 kg por bandeja
With brake system. Maximum load 20 kg each basket

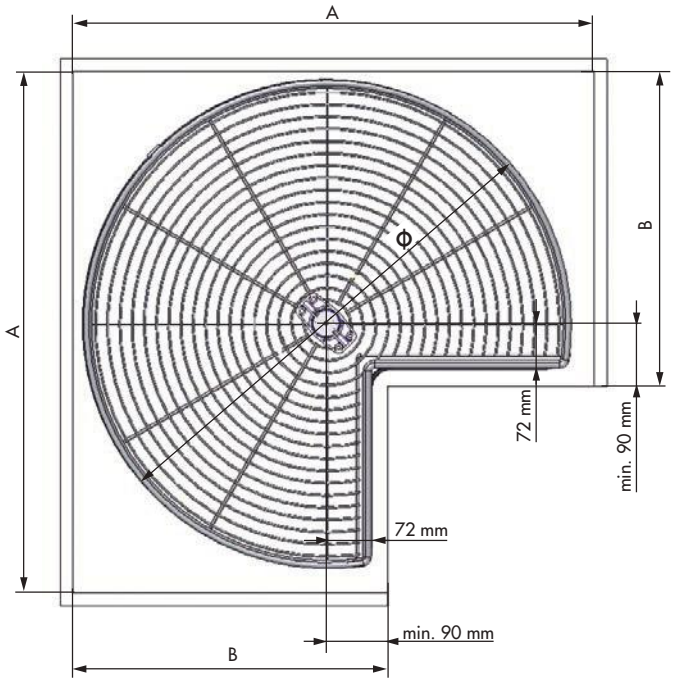

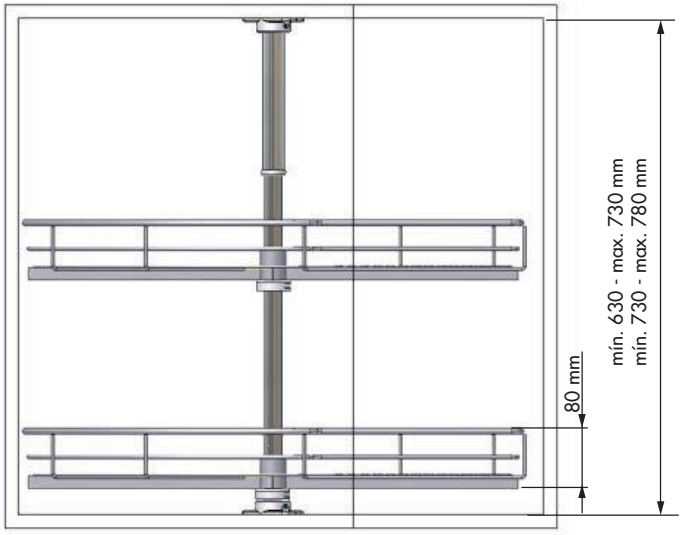

Ref.	Ø	A	B
38063014/38340014	700 mm	mín. 760 mm	mín. 460 mm
38064014/38341014	820 mm	mín. 860 mm	mín. 510 mm

B

N Bandeja giratoria 270° A
270° swivel basket A

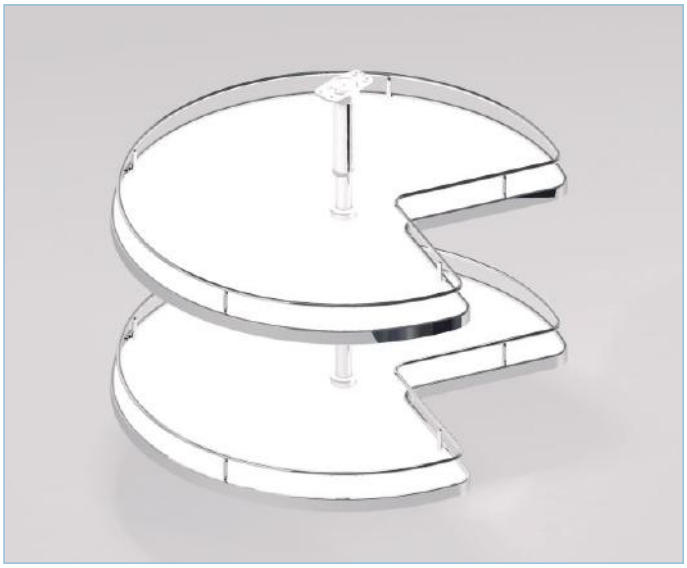

R	**48008014**	M	mín. 630-máx. 730 mm H
	48009014		mín. 630-máx. 730 mm H
	48208014		mín. 730-máx. 780 mm H
	48209014		mín. 730-máx. 78 0 mm H
U	1	A	Acero cromo | Chrome steel

O Con sistema de freno. Con base de melamina ***antideslizante***. Carga máxima 20 kg por bandeja | With brake system. With ***antislip*** melamine base. Maximum load 20 kg each basket

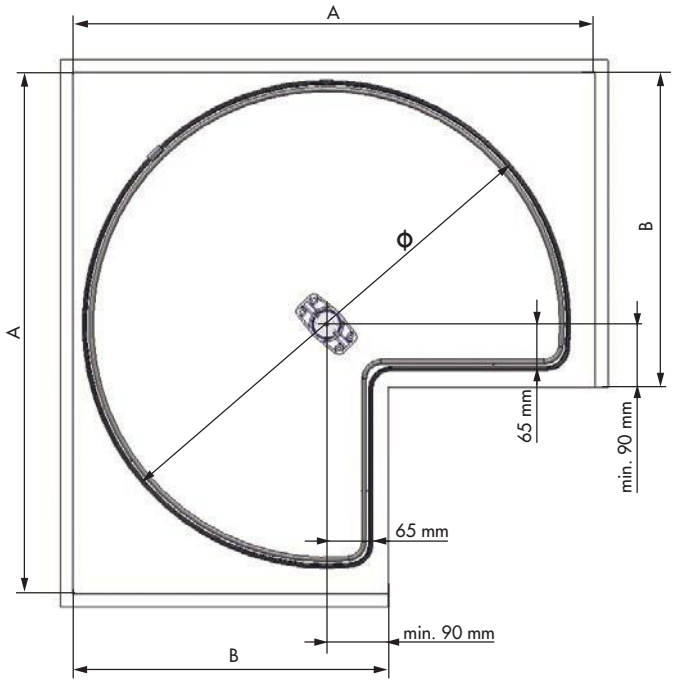

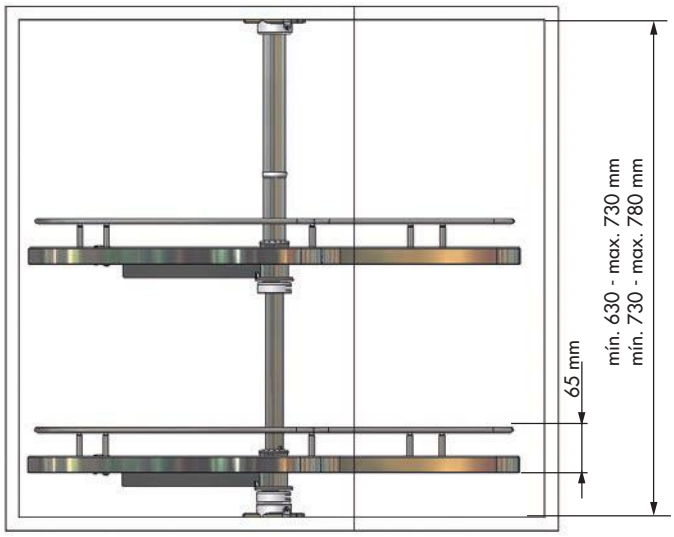

Ref.	Ø	A	B
48008014/48208014	710 mm	mín. 760 mm	mín. 460 mm
48009014/48209014	810 mm	mín. 860 mm	mín. 510 mm

B

N Bandeja giratoria 270° C
270° swivel basket C

R	**48122014**	F	250	M	67 x 680 Ø
	48123014		350		67 x 760 Ø
U	1	A	Acero cromo | Chrome steel		

O Con sistema de freno. Con base de melamina ***antideslizante***. Carga máxima 20 kg por bandeja | With brake system. With ***antislip*** melamine base. Maximum load 20 kg each basket

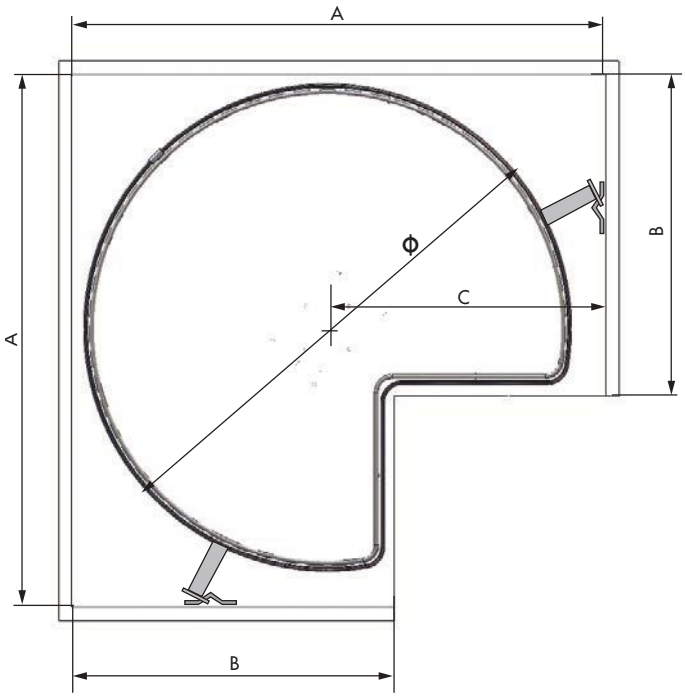

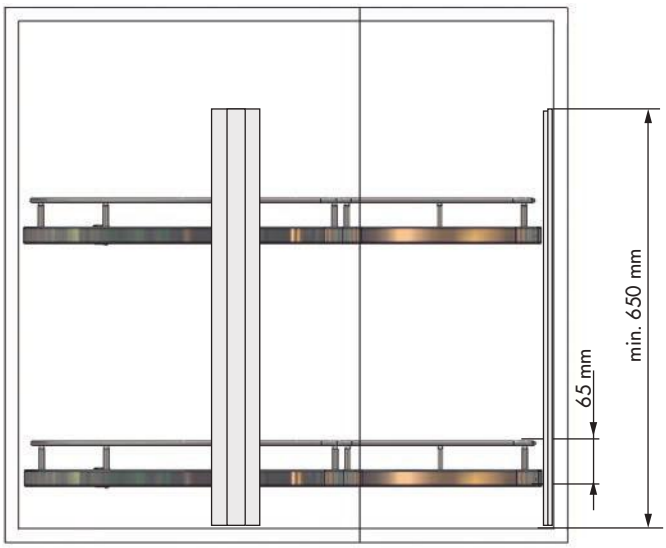

Ref.	Ø	A	B	C
48122014	680 mm	mín. 745 mm	mín. 510 mm	mín. 390 mm
48123014	760 mm	mín. 835 mm	mín. 500 mm	mín. 440 mm

B

N Bandeja giratoria 270° B
270° swivel basket B

R	**48010014**	F	250	M	67 x 710 Ø
	48011014		350		67 x 810 Ø
U	1	A	Acero cromo | Chrome steel		

O Con base de melamina ***antideslizante***. Puertas retraíbles con cierre automático e hidráulico. Carga máxima 25 kg por bandeja
With ***antislip*** melamine base. Doors retract and shut automatically after a full turn. Pneumatic mechanism. Maximum load 25 kg each basket

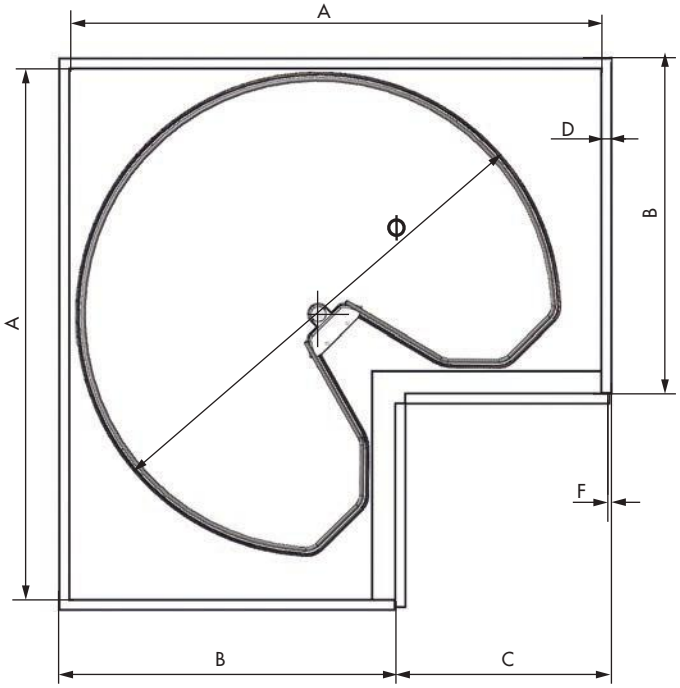

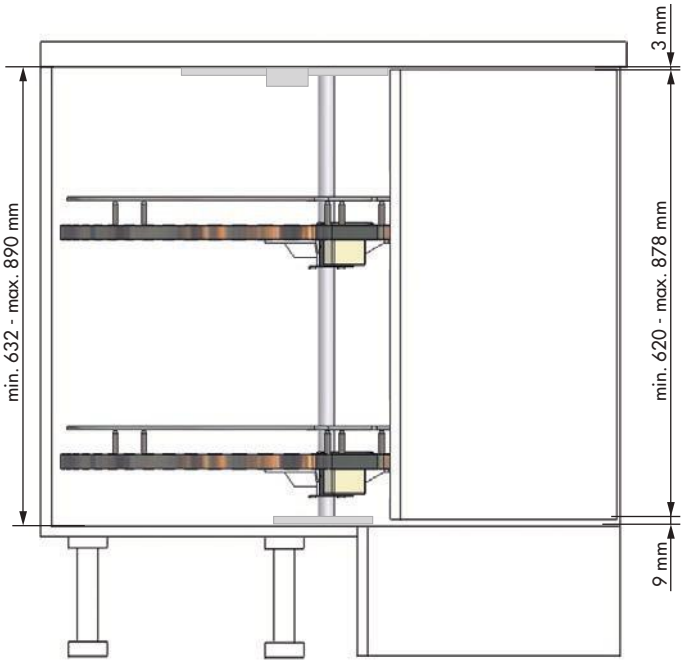

Ref.	Ø	A	B	C	D	F
48010014	710	mín. 760 mm	550 mm	250 mm	16-19 mm	2-4 mm
48011014	810	mín. 860 mm	550 mm	350 mm	16-19 mm	2-4 mm

EQUIPAMIENTO COCINA
KITCHEN EQUIPMENT

Módulo alto
Larder unit

Columnas extraíbles
Centre up-right frames
p. 110

Columnas rotatorias
Swivel centre up-right frames
p. 116

Columnas despensero
Pantry column
p. 118

Armario escobero
Cleaning cupboard
p. 122

C

C

N Bastidor columna extraíble
Centre upright frame

O Altura regulable | Adjustable height

O Con sistema de regulación en 3D para el perfecto ajuste de la puerta | 3D adjustable for perfect fitting to the door

O Cestas de fácil montaje | Easy mounting basket

O Con sistema de cierre amortiguado | With soft closing

N Bastidor columna extraíble
Centre upright frame

R	**38283014**	F	300/350	M 1200 ↔ 1600 H x 495 L
	38284014		300/350	1600 ↔ 2000 H x 495 L
	38285014		300/350	1900 ↔ 2300 H x 495 L
	38286014		400	1200 ↔ 1600 H x 495 L
	38287014		400	1600 ↔ 2000 H x 495 L
	38288014		400	1900 ↔ 2300 H x 495 L
	38292014		450/500/600	1200 ↔ 1600 H x 495 L
	38293014		450/500/600	1600 ↔ 2000 H x 495 L
	38294014		450/500/600	1900 ↔ 2300 H x 495 L

U 1 A Acero plata | Silver steel

O Artículo disponible en formato kit. Ver páginas 114 y 115
It's possible to order on kit packaging. See pages 114 and 115

C

N Guía columna extraíble
Frame runner

A

B

R **38218014 A** **38318014 B**

U 1 A Acero plata | Silver steel

O Cierre amortiguado. Carga máxima 120 kg. Guía rodillos (A), guía bolas (B) | Soft closing are included. Maximum load 120 kg. Roller runner (A), ball bearing runner (B)

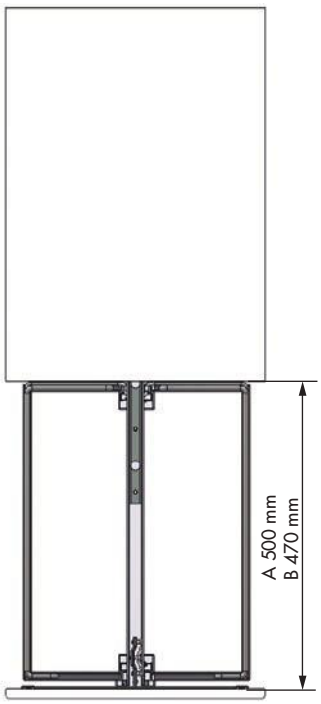

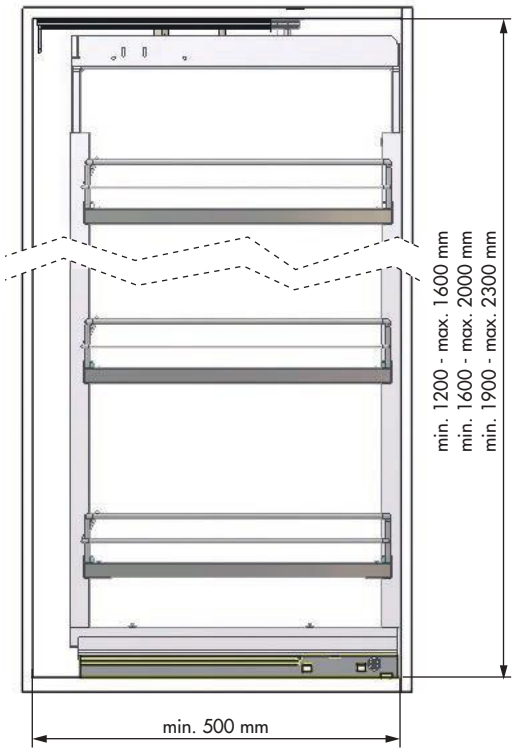

N Cestillo columna extraíble
Clip-on basket

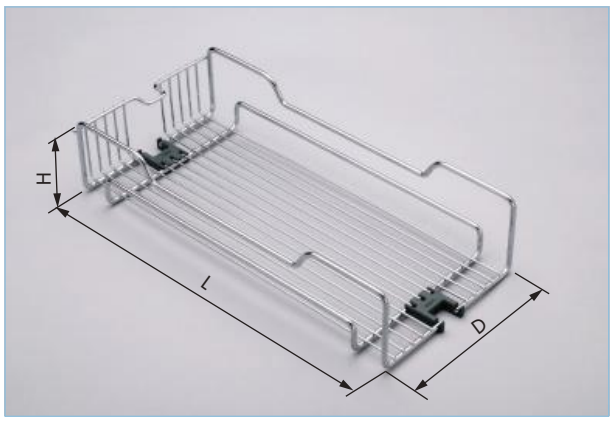

R	**38209014**	F 300	M 250 D x 95 H x 480 L
	38210014	350	300 D x 95 H x 480 L
	38211014	400	350 D x 95 H x 480 L
	38212014	450	400 D x 95 H x 480 L
	38207014	500	450 D x 95 H x 480 L
	38208014	600	550 D x 95 H x 480 L

U 6 — A Acero cromo | Chrome steel

C

N Cestillo columna extraíble
Clip-on basket

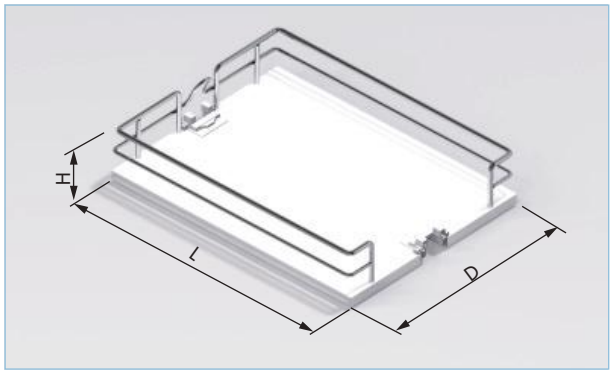

R	**45044014**	F 300	M 250 D x 96 H x 460 L
	45046014	400	350 D x 96 H x 460 L
	45047014	450	400 D x 96 H x 460 L
	45048014	500	450 D x 96 H x 460 L
	45049014	600	550 D x 96 H x 460 L

U 6 — A Acero cromo | Chrome steel

O Con base de melamina | With melamine base

N Cestillo columna extraíble
Clip-on basket

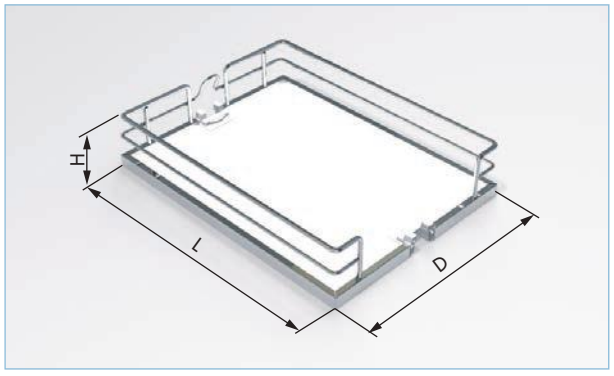

R	**48044014**	F 300	M 250 D x 96 H x 460 L
	48045014	350	300 D x 96 H x 460 L
	48046014	400	350 D x 96 H x 460 L
	48047014	450	400 D x 96 H x 460 L
	48142014	500	450 D x 96 H x 460 L
	48143014	600	550 D x 96 H x 460 L

U 6 — A Acero cromo | Chrome steel

O Con base de melamina ***antideslizante***
With ***antislip*** melamine base

Accesorios opcionales | Optional accessories

N Juego barras sujeción frontal
Frontstrip (2 units)

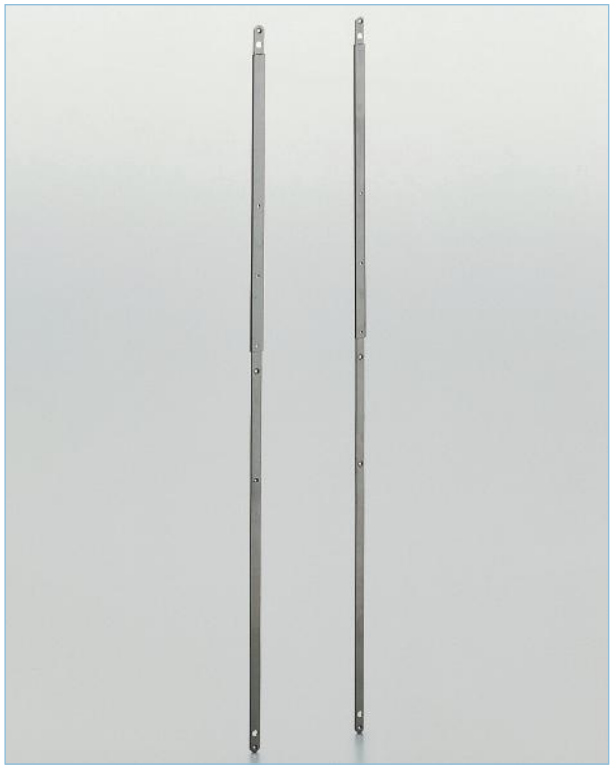

R **38213014** M 1200 ↔ 1600 H
38214014 1600 ↔ 2000 H
38215014 1900 ↔ 2300 H

U 1/20 A Acero plata | Silver steel

O Accesorio para reforzar la unión del bastidor a puertas partidas
Accessory to reinforce the joining of the frame to the split doors

N Soporte refuerzo
Front bracket

R **38217014** U 25 A Acero plata | Silver steel

O Accesorio para reforzar la unión del bastidor a la puerta
Accessory to reinforce the joining of the frame to the door

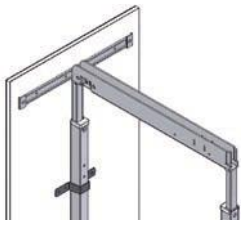

N Juego soportes cestillo
Basket fastener (2 units)

R **38216014** U 25 A Acero plata | Silver steel

O Accesorio para aprovechar al máximo la altura del bastidor
Accessory to make good use of larder height

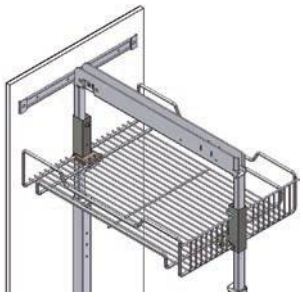

C

Formato Kit | Kit packaging

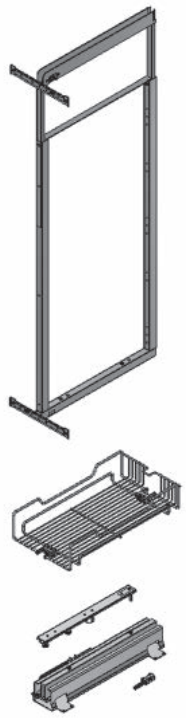

N **Kit bastidor columna**
Frame set

Incluye ref. 38218014
Guía columna extraíble A y cestillos columna acero cromo

Ref. 38218014 Frame runner A and chrome steel clip-on baskets are included

U 1

R	F	M	B
58283014	300	1200-1600 H	4
58289014	350	1200-1600 H	4
58286014	400	1200-1600 H	4
58292014	450	1200-1600 H	4
58295014	500	1200-1600 H	4
58298014	600	1200-1600 H	4
58284014	300	1600-2000 H	5
58290014	350	1600-2000 H	5
58287014	400	1600-2000 H	5
58293014	450	1600-2000 H	5
58296014	500	1600-2000 H	5
58299014	600	1600-2000 H	5
58285014	300	1900-2300 H	6
58291014	350	1900-2300 H	6
58288014	400	1900-2300 H	6
58294014	450	1900-2300 H	6
58297014	500	1900-2300 H	6
58300014	600	1900-2300 H	6

Formato Kit | Kit packaging

N **Kit bastidor columna**
Frame set

Incluye ref. 38218014
Guía columna extraíble A y cestillos columna base melamina

Ref. 38218014 Frame runner A and melamine base clip-on baskets are included

U 1

R	F	M	B
53100014	300	1200-1600 H	4
53102014	400	1200-1600 H	4
53103014	450	1200-1600 H	4
53112014	500	1200-1600 H	4
53115014	600	1200-1600 H	4
53104014	300	1600-2000 H	5
53106014	400	1600-2000 H	5
53107014	450	1600-2000 H	5
53113014	500	1600-2000 H	5
53116014	600	1600-2000 H	5
53108014	300	1900-2300 H	6
53110014	400	1900-2300 H	6
53111014	450	1900-2300 H	6
53114014	500	1900-2300 H	6
53117014	600	1900-2300 H	6

Formato Kit | Kit packaging					
	N **Kit bastidor columna** **Frame set** Incluye ref. 38218014 Guía columna extraíble A y cestillos columna base melamina ***antideslizante*** Ref. 38218014 Frame runner A and ***antislip*** melamine base clip-on baskets are included U 1	R **54100014**	F 300	M 1200-1600 H	B 4
		54101014	350	1200-1600 H	4
		54102014	400	1200-1600 H	4
		54103014	450	1200-1600 H	4
		54112014	500	1200-1600 H	4
		54115014	600	1200-1600 H	4
		54104014	300	1600-2000 H	5
		54105014	350	1600-2000 H	5
		54106014	400	1600-2000 H	5
		54107014	450	1600-2000 H	5
		54113014	500	1600-2000 H	5
		54116014	600	1600-2000 H	5
		54108014	300	1900-2300 H	6
		54109014	350	1900-2300 H	6
		54110014	400	1900-2300 H	6
		54111014	450	1900-2300 H	6
		54114014	500	1900-2300 H	6
		54117014	600	1900-2300 H	6

C

N Bastidor columna rotatoria
Swivel centre upright frame

O Altura regulable | Adjustable height

O Con sistema de regulación en 3D para el perfecto ajuste de la puerta | 3D adjustable for perfect fitting to the door

O Cestas de fácil montaje
Easy mounting basket

O Rotación de la guía a 90°, y cierre amortiguado | 90° swivel runner and soft closing

N Bastidor columna rotatoria
Swivel centre upright frame

R	**54118014**	F 300	M 1200 ↔ 1600 H x 495 L	B	4
	54119014	300	1600 ↔ 2000 H x 495 L		5
	54120014	300	1900 ↔ 2300 H x 495 L		6
	54121014	400	1200 ↔ 1600 H x 495 L		4
	54122014	400	1600 ↔ 2000 H x 495 L		5
	54123014	400	1900 ↔ 2300 H x 495 L		6

U 1 A Acero plata | Silver steel

O Carga máxima 80 kg. Cestillos columna con base de melamina ***antideslizante***, acabado cromo | Maximum load 80 kg. Clip-on baskets with ***antislip*** melamine base, chrome finish

C

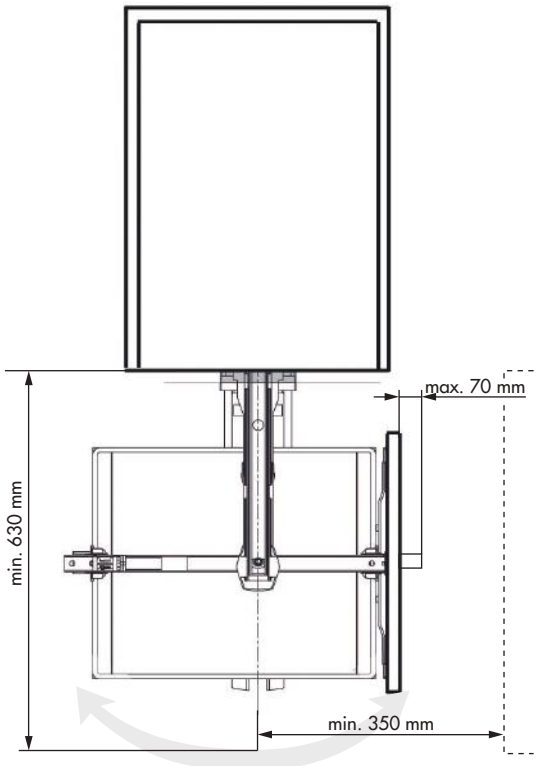

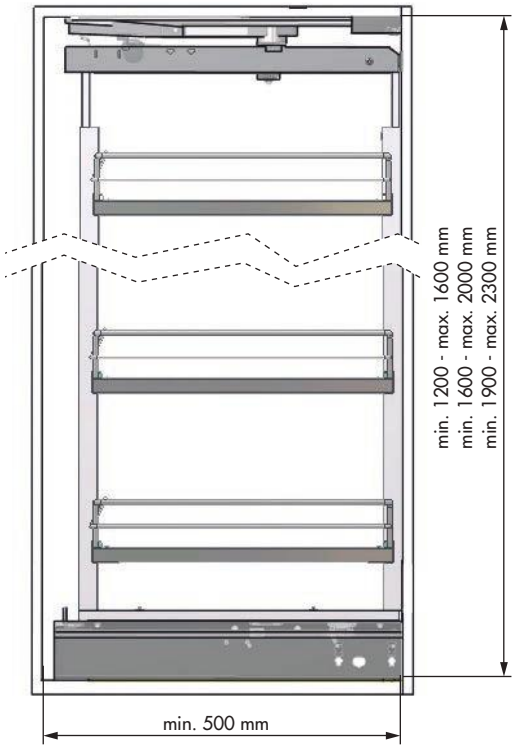

N Columna despensero
Pantry column

N Columna despensero
Pantry column

R	**38309014**	F	450	M	1100 H x 495 L	B	4 + 4
	38310014		450		1500 H x 495 L		5 + 5
	38311014		450		1900 H x 495 L		6 + 6
	38312014		600		1100 H x 495 L		4 + 4
	38313014		600		1500 H x 495 L		5 + 5
	38314014		600		1900 H x 495 L		6 + 6

U 1 — A Acero cromo | Chrome steel

O Con sistema de cierre amortiguado. Reversible. Carga máxima 20 kg bastidor frontal, 80 kg bastidor interior. Cestillos columna acero cromo | With soft closing. Reversible. Maximum load frontal frame 20 kg, 80 kg interior frame. Chrome steel clip-on baskets

C

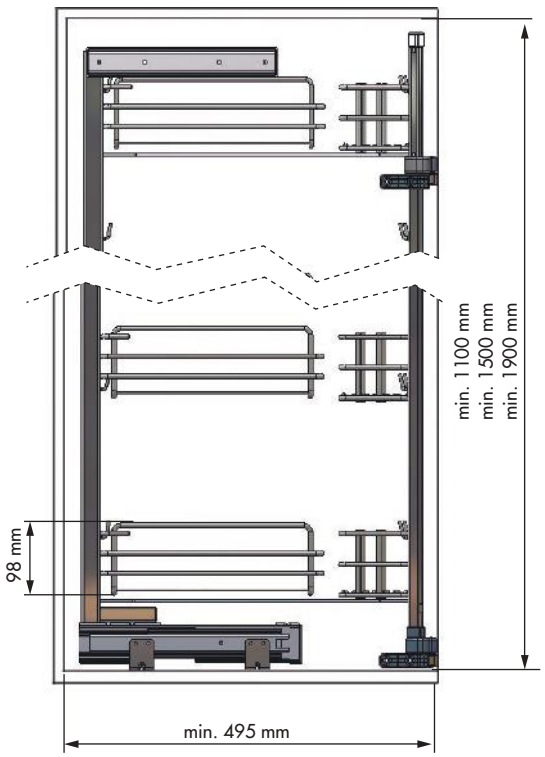

C

N Columna despensero
Pantry column

N Columna despensero
Pantry column

R	**48134014**	F	450	M	1100 H x 495 L	B	4 + 4
	48135014		450		1500 H x 495 L		5 + 5
	48136014		450		1900 H x 495 L		6 + 6
	48137014		600		1100 H x 495 L		4 + 4
	48138014		600		1500 H x 495 L		5 + 5
	48139014		600		1900 H x 495 L		6 + 6

U 1 A Acero cromo | Chrome steel

O Bandejas con base de melamina ***antideslizante***, acabado cromo. Con sistema de cierre amortiguado. Reversible. Carga máxima 20 kg bastidor frontal, 80 kg bastidor interior | Baskets with ***antislip*** melamine base, chrome finish. With soft closing. Reversible. Maximum load frontal frame 20 kg, 80 kg interior frame

C

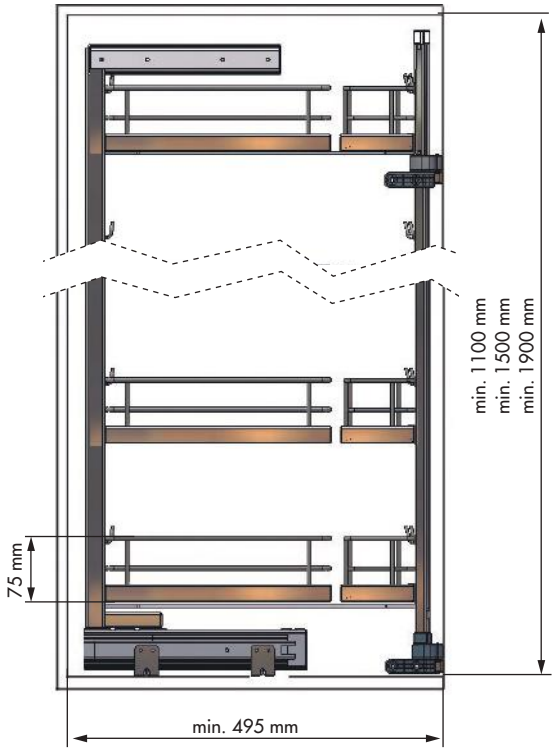

C

N Armario escobero
Cleaning cupboard

N Colgador paños lateral 5 unidades
5-unit side wall fixing cloth hanger

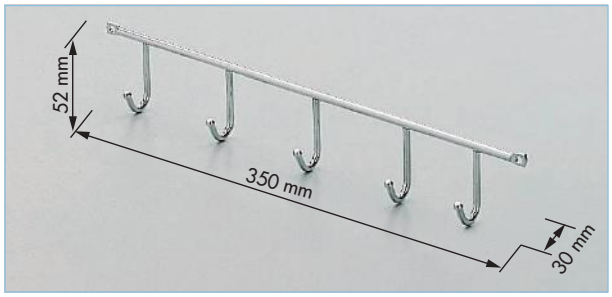

R	**38196014**	M	350 x 52 x 30
U	1/50	A	Acero cromo | Chrome steel

N Estante accesorios 1 piso B
1-level shelf B

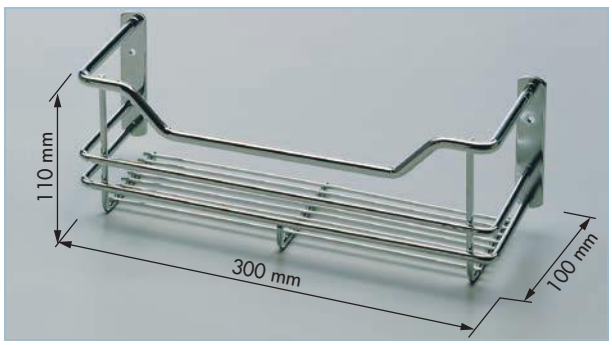

R	**37014014**	M	300 x 110 x 100
U	1	A	Acero cromo | Chrome steel

N Estante accesorios aspirador
Vacuum cleaner accessory rack

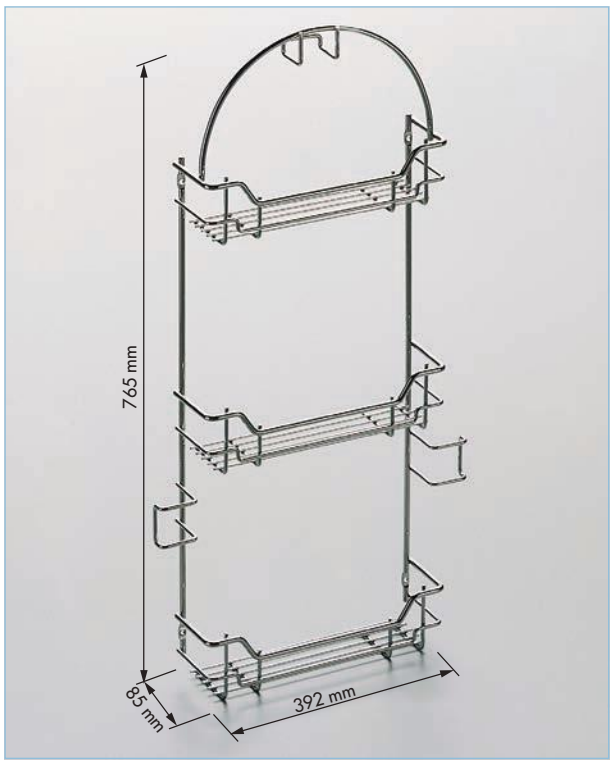

R	**38066014**	M	392 x 765 x 85
U	1	A	Acero cromo | Chrome steel

N Estante escobero 1 piso
1-Level broom cupboard shelf

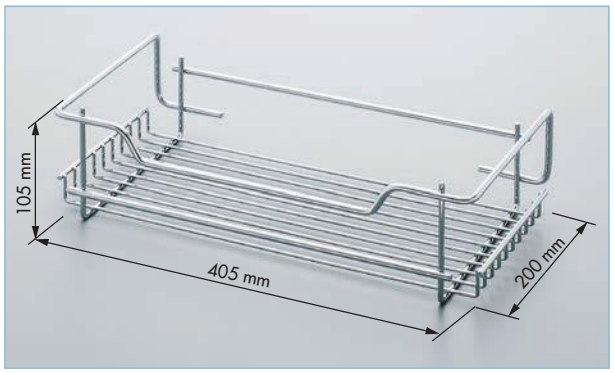

R	**38067014**	M	405 x 105 x 200
U	4	A	Acero cromo | Chrome steel

N Grapa soporte
Fixing clamp

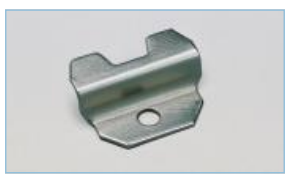

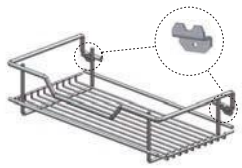

R	**38082014**	U	25
A	Zincada | Zinc covered		

N Juego barra soporte
Rail support set

R	**38106014** **38104014**	M	625 H 1000 H
U	1/10		
A	Acero plata | Silver steel		

C

EQUIPAMIENTO COCINA
KITCHEN EQUIPMENT

Módulo pared y sobre-encimera
Wall unit and mid-way unit

Soportes vajilla p. 126
Dish and glass rack

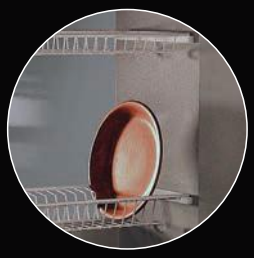

Línea cromo sobre-encimera p. 130
Chrome mid-way units

Línea plata sobre-encimera p. 134
Silver mid-way units

D

N Juego escurreplatos-escurrevasos A
Dish and glass rack A

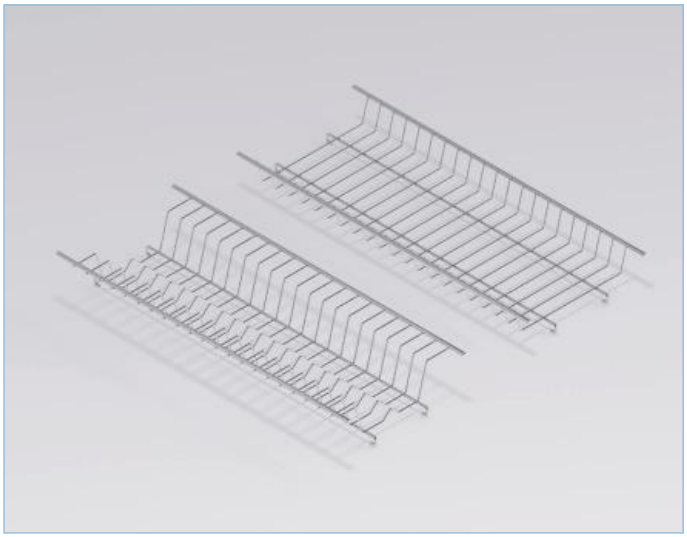

R	**35404014**	F 500	M 465 x 230
	35405014	600	565 x 230
	35406014	700	665 x 230
	35407014	800	765 x 230
	35408014	900	865 x 230

U 1 | A Acero plata | Silver steel

O Escurreplatos-escurrevasos con gancho portabandejas
Dish and glass rack with trayholder

N Bandeja escurreplatos ABS
Dish rack tray

R	**35029314**	F 500	M 404 x 15 x 250
	35030314	600	528 x 15 x 250
	35031314	700	630 x 15 x 250
	35039314	800	685 x 15 x 250
	35040314	900	795 x 15 x 250

U 10 | A ABS gris | Grey ABS

D

N Regleta fijación
Rack side fixing

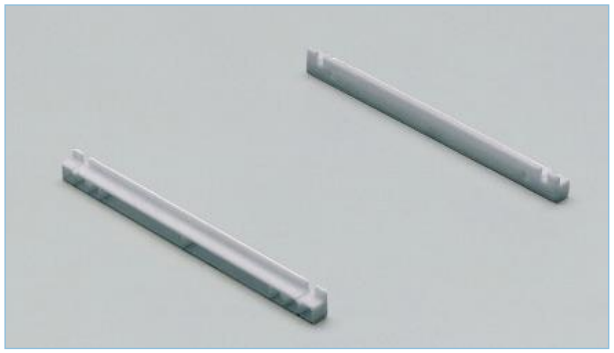

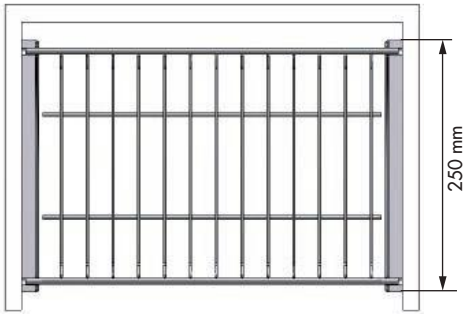

R **35019314**

U 40 A Polipropileno gris | Grey polypropylene

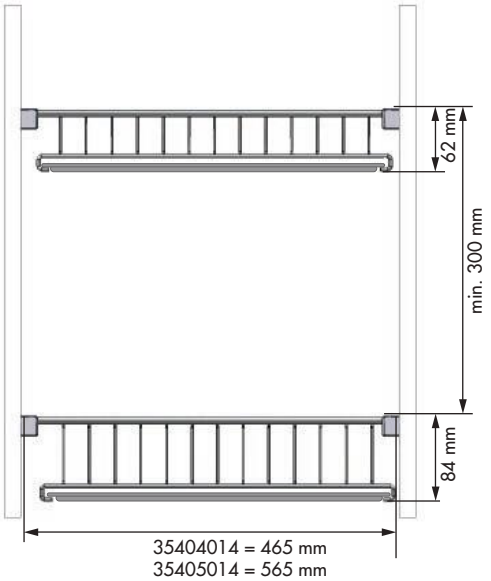

35404014 = 465 mm
35405014 = 565 mm
35406014 = 665 mm
35407014 = 765 mm
35408014 = 865 mm

D

N Pivote espiga
Rack side fixing

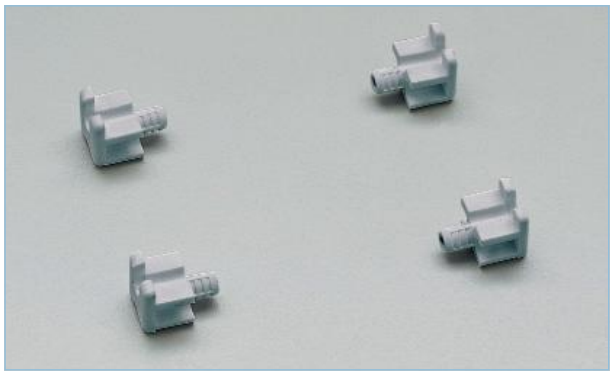

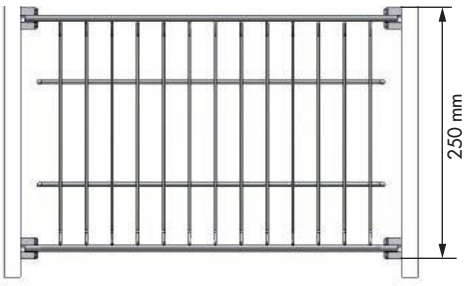

R **35020314**

U 150 A Polipropileno gris | Grey polypropylene

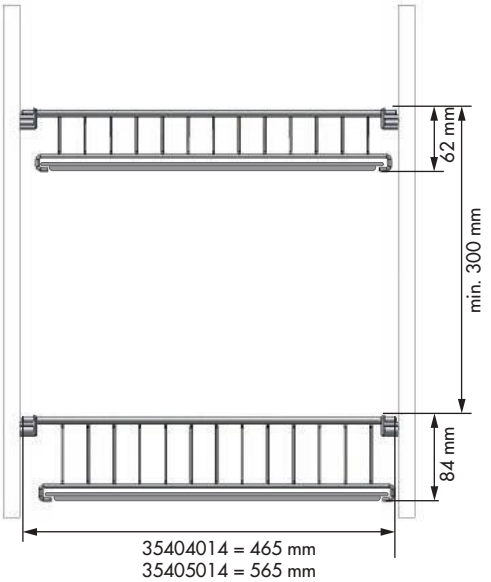

35404014 = 465 mm
35405014 = 565 mm
35406014 = 665 mm
35407014 = 765 mm
35408014 = 865 mm

N Juego escurreplatos - vasos Inox
Inox dish rack and glass rack set

R	**38015014**	F 500	M 454 ↔ 484 x 235
	38002014	600	554 ↔ 584 x 235
	38016014	700	654 ↔ 684 x 235
	38003014	800	754 ↔ 784 x 235
	38004014	900	854 ↔ 884 x 235
U	10	A	Acero inoxidable | Staniless steel

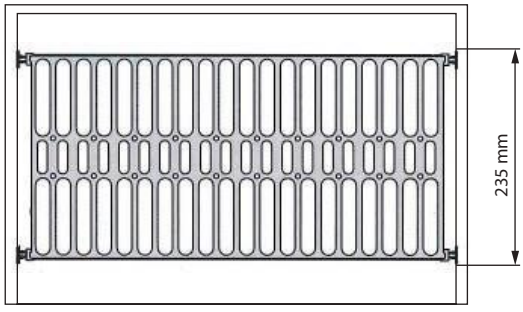

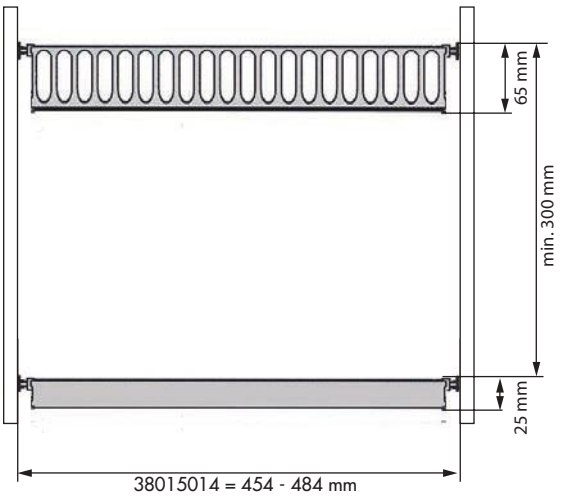

38015014 = 454 - 484 mm
38002014 = 554 - 584 mm
38016014 = 654 - 684 mm
38003014 = 754 - 784 mm
38004014 = 854 - 884 mm

N Soporte copas
Glass holder

N Soporte copas 1 unidad
1-units glass holder

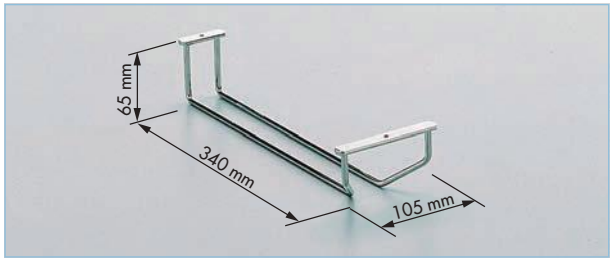

R **38193014**
M 105 x 65 x 340
U 1
A Acero cromo | Chrome steel

N Soporte copas 2 unidades
2-units glass holder

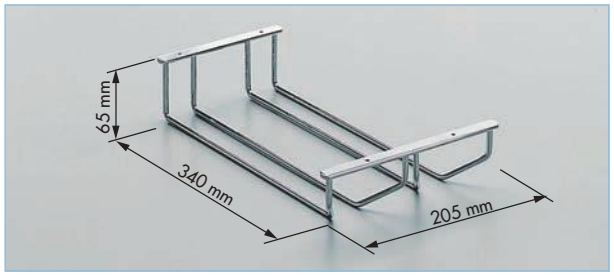

R **38194014**
M 205 x 65 x 340
U 1
A Acero cromo | Chrome steel

N Soporte copas 4 unidades
4-units glass holder

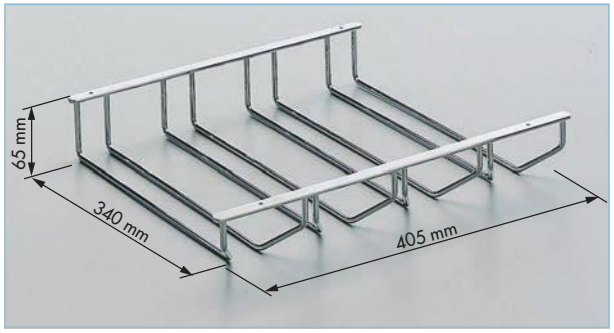

R **38195014**
M 405 x 65 x 340
U 1
A Acero cromo | Chrome steel

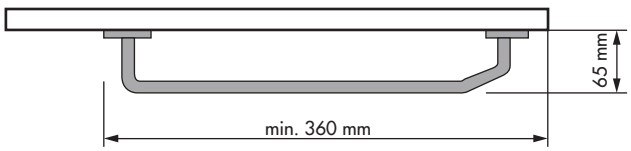

D

N Soporte multiuso
Multi-purpose rack

R	**38162014**	M	450 x 275 x 180
U	1	A	Acero cromo | Chrome steel

D

N Soporte tabla
Carving board holder

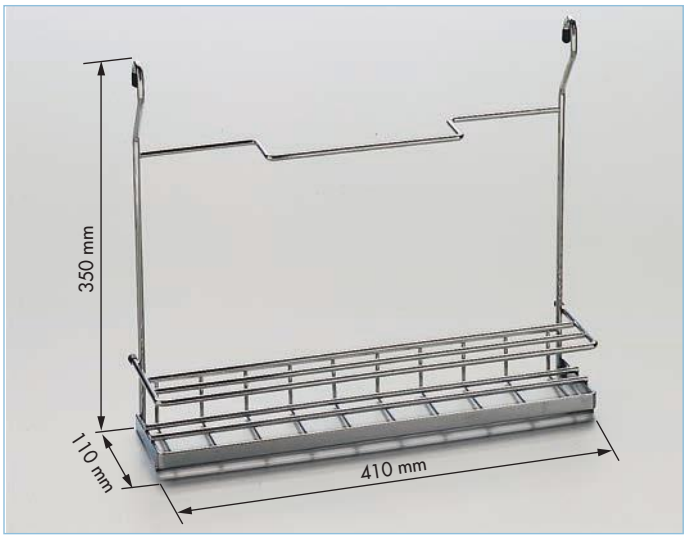

R	**38164014**	M	410 x 350 x 110
U	1	A	Acero cromo | Chrome steel

N Soporte rollos simple
Paper towel holder

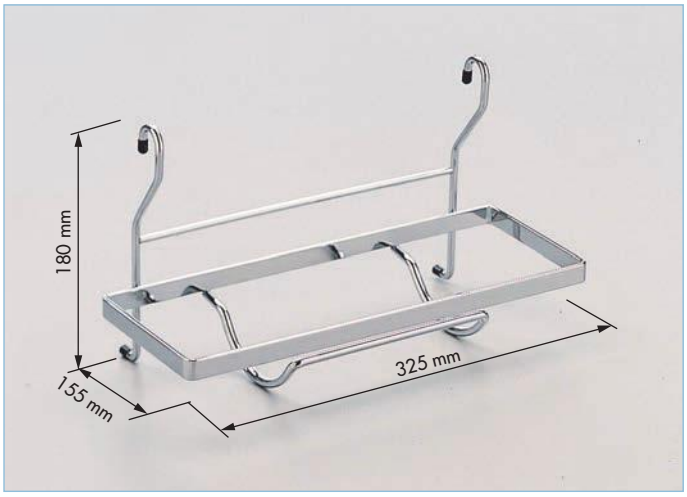

R	**38191014**	M	325 x 180 x 155
U	1	A	Acero cromo | Chrome steel

N Soporte rollos triple
Paper towel holder

R	**38163014**	M	325 x 365 x 155
U	1	A	Acero cromo | Chrome steel

N Soporte especiero
Spice rack

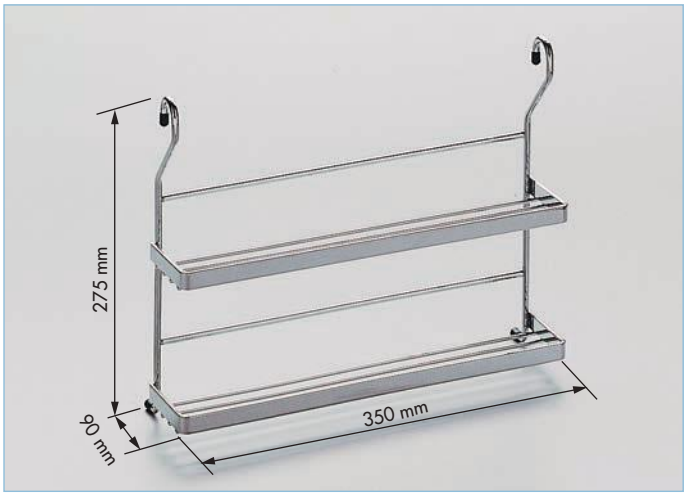

R	**38166014**	M	350 x 275 x 90
U	1	A	Acero cromo | Chrome steel

D

N Soporte rinconero 2 pisos
2-level corner rack

R	**38189014**	M	315 x 440 x 315
U	1	A	Acero cromo | Chrome steel

N Barra soporte accesorios
Tube

R **38169014** M 600 x 16 Ø
38170014 900 x 16 Ø
38171014 1200 x 16 Ø

U 20

A Acero cromo | Chrome steel

N Soporte barra
Tube holder

R **38172014**

U 1/100

A Acero cromo | Chrome steel

N Codo barra soporte accesorios 90°
90° corner tube

R **38174014**

U 1/50

A Acero cromo | Chrome steel

N Juego 2 soportes terminación barra
2 tube holder with end caps

R **38173014**

U 1/50

A Acero cromo | Chrome steel

N Codo barra soporte accesorios 135°
135° corner tube

R **38176014**

U 1/25

A Acero cromo | Chrome steel

N Juego 4 ganchos soporte accesorios
S-hooks (4 unit)

R **38175014**

U 1/125

A Acero cromo | Chrome steel

N Empalme barra soporte accesorios
Conector for tube

R **38176314**

U 10/240

A Poliestireno blanco
White polystyrene

D

N Soporte multiusos especiero
Multi-purpose and spice rack

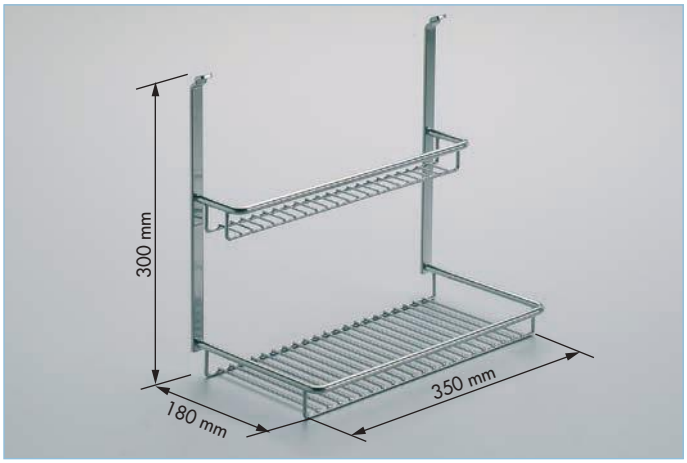

R	**33192014**	M	350 x 300 x 180
U	1	A	Acero plata | Silver steel

N Soporte tabla
Carving board holder

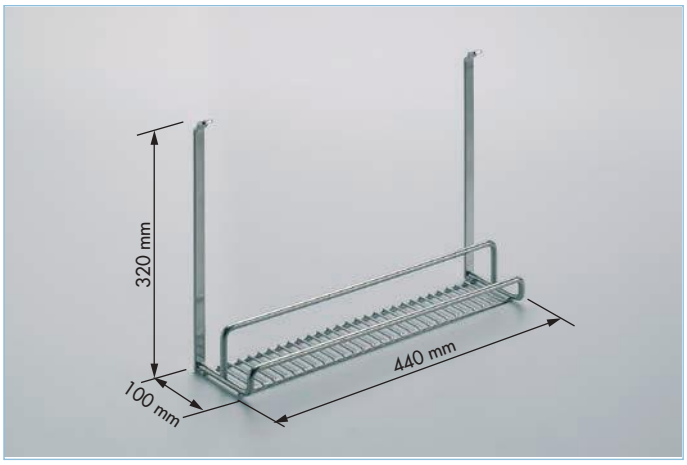

R	**33164014**	M	440 x 320 x 100
U	1	A	Acero plata | Silver steel

N Soporte salvamanteles
Trivet

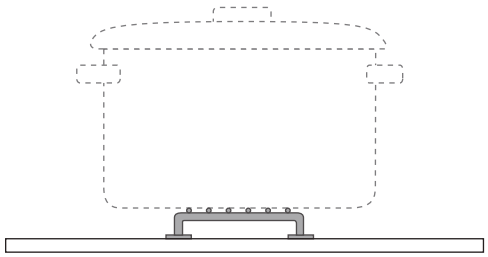

R	**33190014**	M	200 x 245 x 45
U	1	A	Acero plata | Silver steel

N Soporte accesorios limpieza
Cleaning material holder

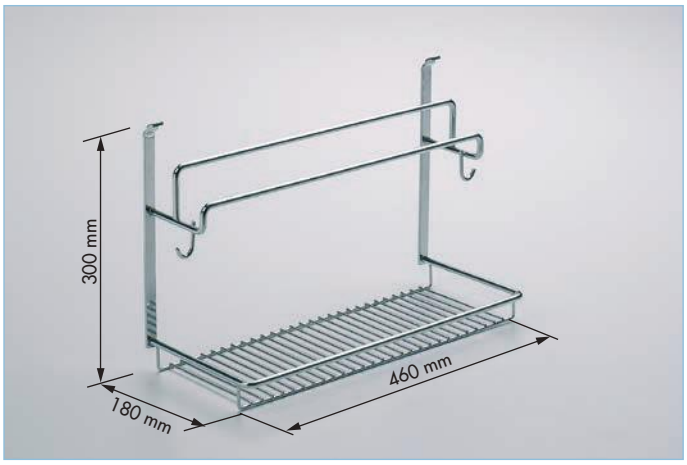

R	**33167014**	M	460 x 300 x 180
U	1	A	Acero plata | Silver steel

D

N Soporte papel filtro
Filterbag holder

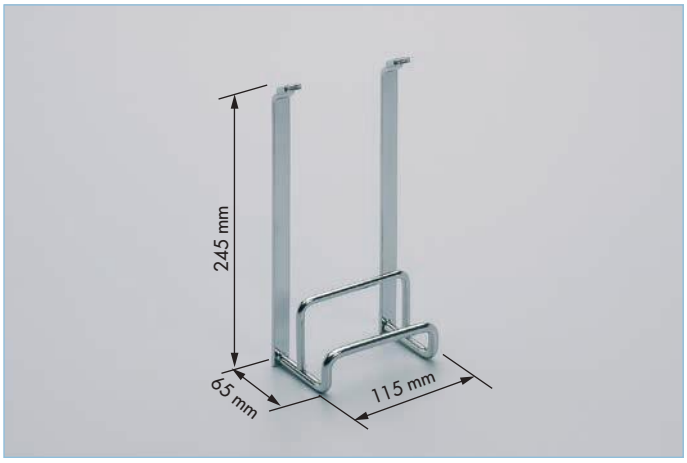

R	**33201014**	M	115 x 245 x 65
U	1	A	Acero plata | Silver steel

N Soporte colgador multiuso
Multi-purpose hanger rack

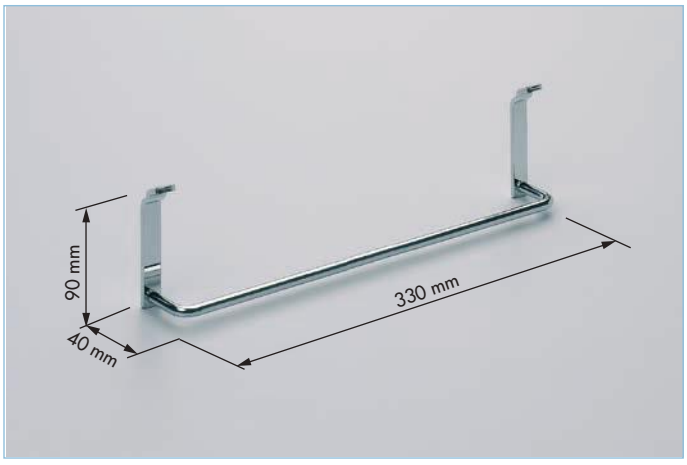

R	**33197014**	M	330 x 90 x 40
U	1	A	Acero plata | Silver steel

N Soporte rollos simple
Paper towel holder

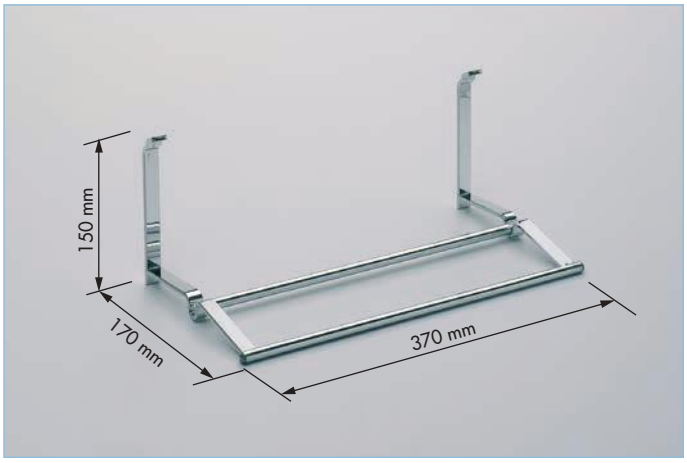

R	**33191014**	M	370 x 150 x 170
U	1	A	Acero plata | Silver steel

N Soporte rollos triple
Paper towel holder

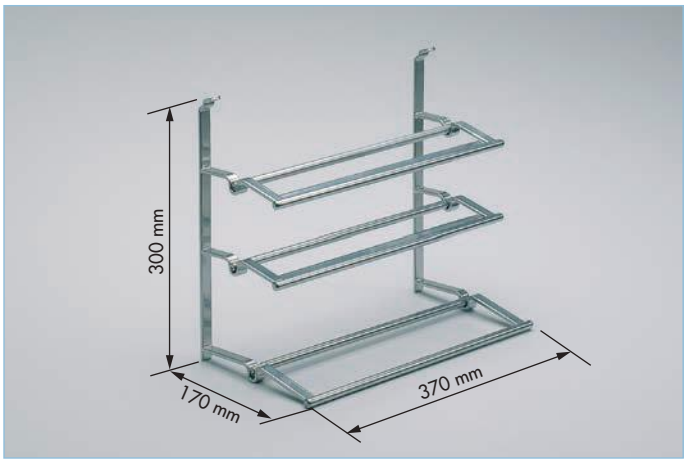

R	**33163014**	M	370 x 300 x 170
U	1	A	Acero plata | Silver steel

N Soporte colgador
Cloth hanger rack

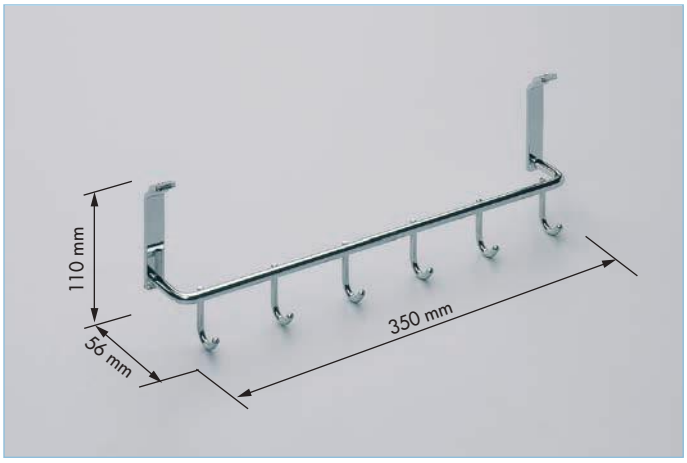

R	**33198014**	M	350 x 110 x 56
U	1	A	Acero plata | Silver steel

D

N Soporte botellero-especiero
Bottle and spice holder

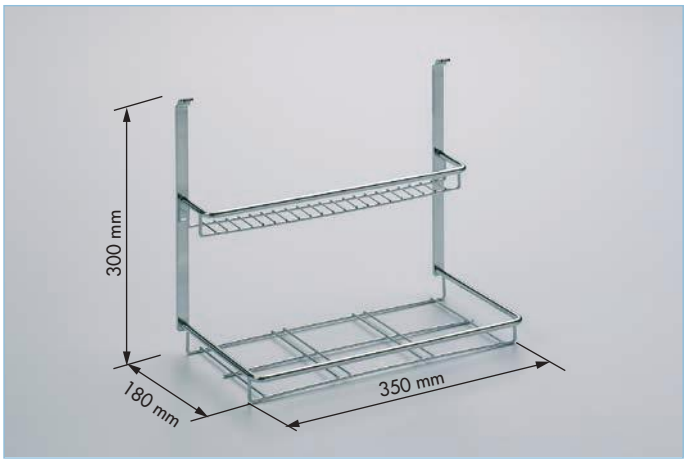

R	**33189014**	M	350 x 300 x 180
U	1	A	Acero plata | Silver steel

N Soporte tapas
Lid holder

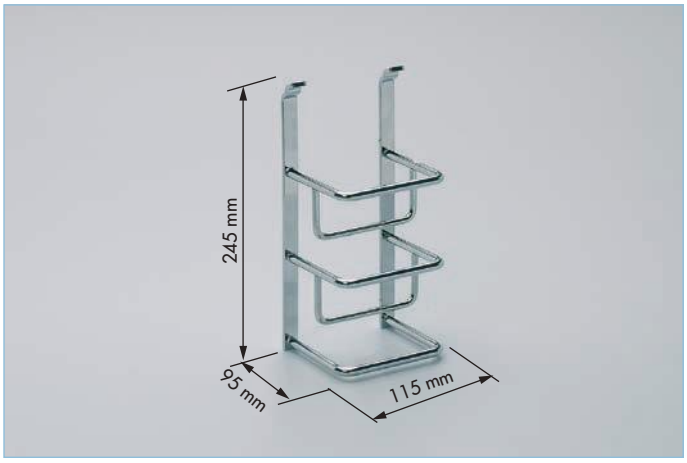

R	**33165014**	M	115 x 245 x 95
U	1	A	Acero plata | Silver steel

N Soporte especiero
Spice rack

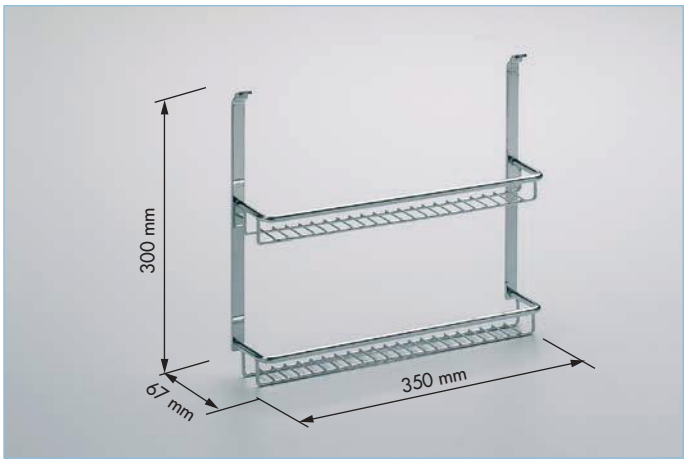

R	**33166014**	M	350 x 300 x 67
U	1	A	Acero plata | Silver steel

N Soporte multiusos
Multi-purpose rack

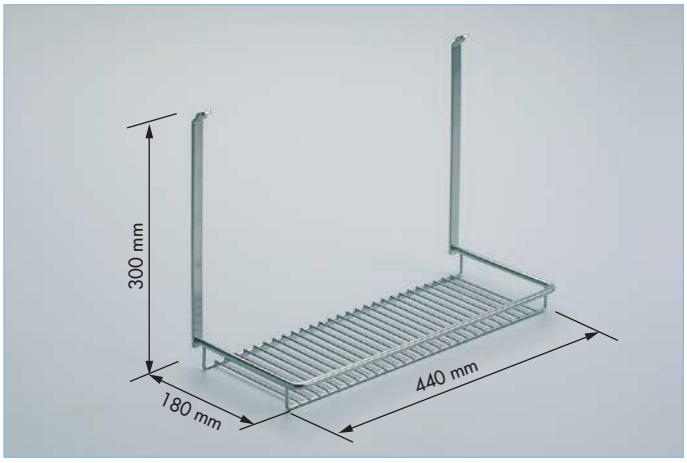

R	**33162014**	M	440 x 300 x 180
U	1	A	Acero plata | Silver steel

N Soporte libro cocina
Folding cookbook rack

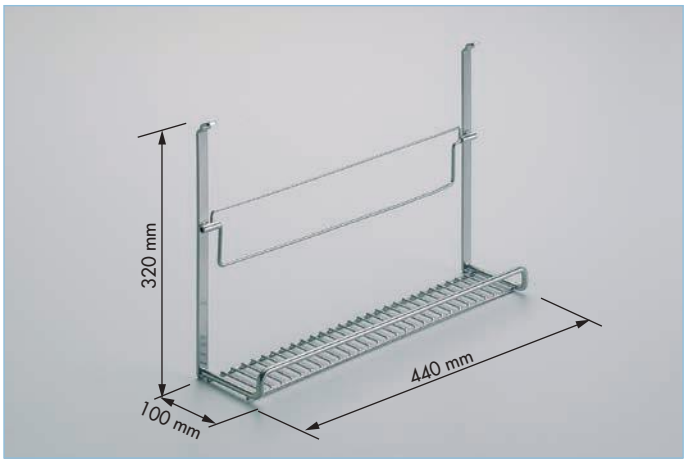

R	**33168014**	M	440 x 320 x 100
U	1	A	Acero plata | Silver steel

N Soporte platos-vasos
Dish and glass rack holder

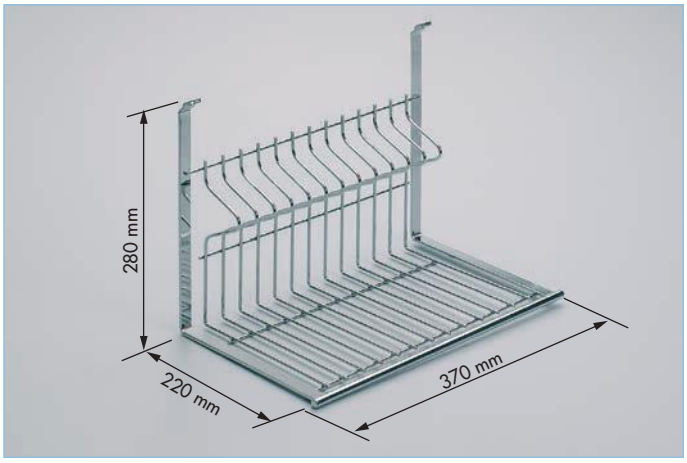

R **33199014**
M 370 x 280 x 220
U 1
A Acero plata | Silver steel

N Barra soporte accesorios
Multi-purpose hanger

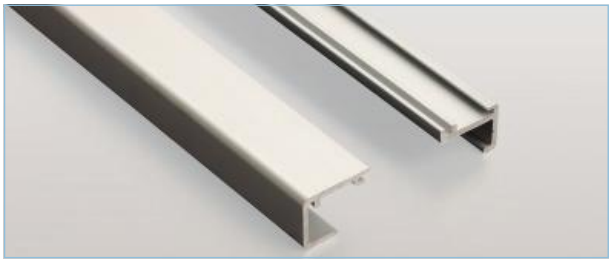

R **33196214**
33170214
M 750
1200
U 10
A Aluminio plata | Silver aluminum

N Juego 2 soportes terminación barra
2 - end caps

R **33173314**
U 60
A ABS plata | Silver ABS

N Empalme barra soporte accesorios
Conector for multi-purpose hanger

R **33176314**
U 80
A ABS plata | Silver ABS

D

EQUIPAMIENTO ARMARIO | BEDROOM EQUIPMENT

EQUIPAMIENTO ARMARIO VESTIDOR
BEDROOM EQUIPMENT

Soportes zapatos
Shoe holders
p. 146

Soportes pantalones y faldas
Trouser and skirt holder pull-outs
p. 158

Cestos y estantes extraíbles
Pull-out baskets and shelves
p. 166

Perchas y soportes multiuso
Hangers and multipurpose holders
p. 177

Soportes elevadores
Lifts
p. 186

Espejos extraíbles
Pull-out mirrors
p. 188

E

N Zapatero fijo
Shoe holder

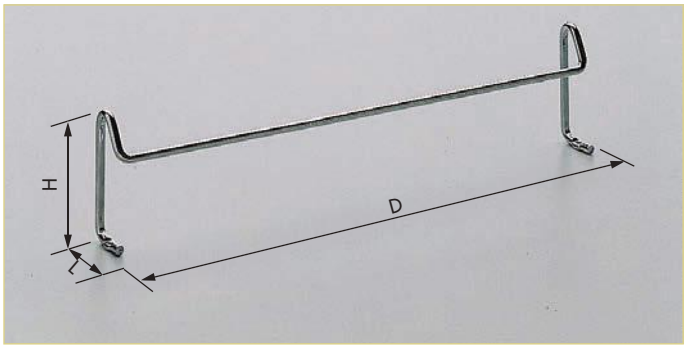

R	**39025014**	M	430 D x 100 H x 40 L
	39026014		530 D x 100 H x 40 L
	39027014		730 D x 100 H x 40 L
U	12	A	Acero cromo | Chrome steel

E

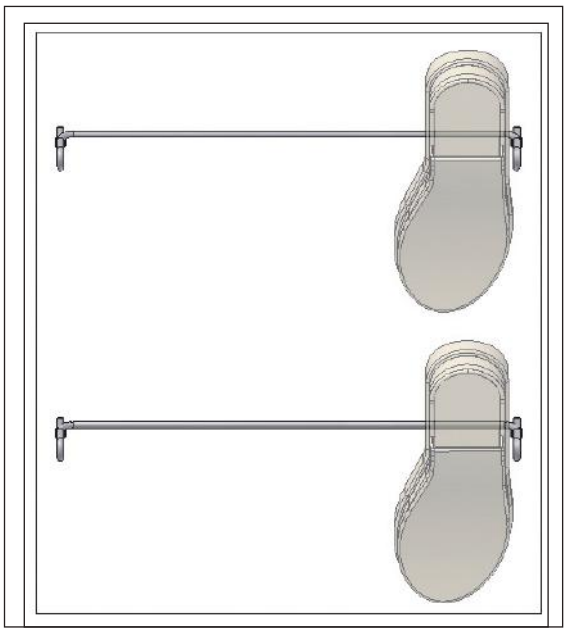

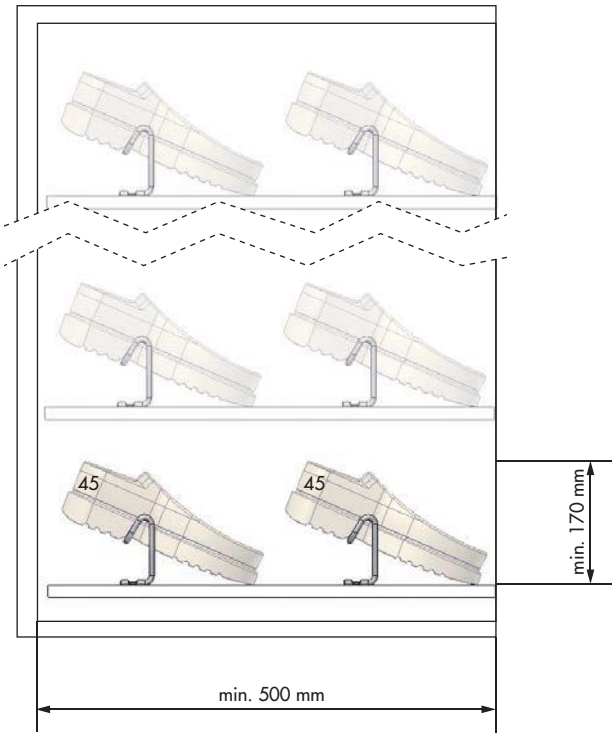

N Zapatero extensible
Shoe holder

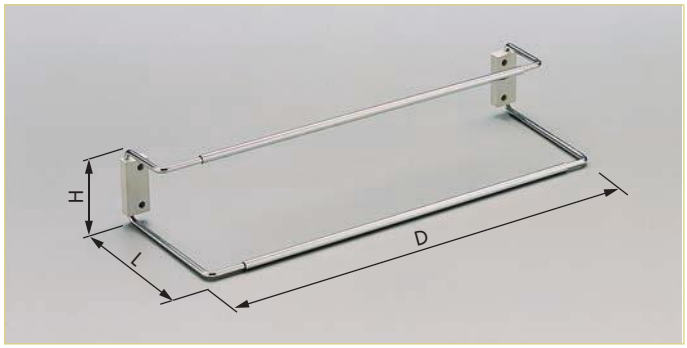

R	**39000014**	M	450 ↔ 620 D x 90 H x 175 L
	39001014		620 a 790 D x 90 H x 175 L
	39002014		790 a 960 D x 90 H x 175 L
U	6	A	Acero cromo | Chrome steel

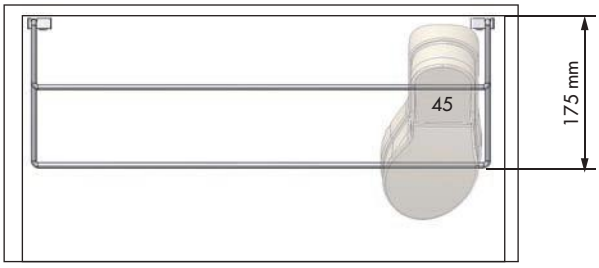

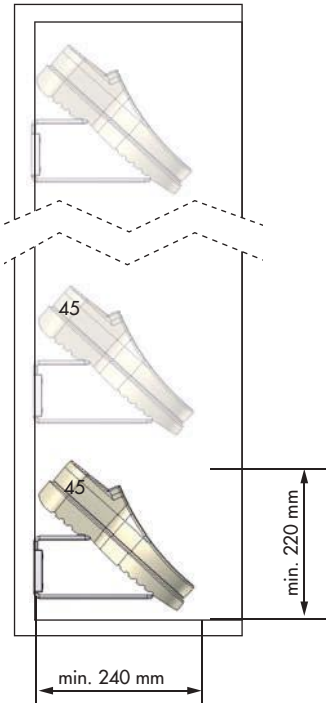

E

N Zapatero extraíble-extensible A
Pull-out shoe rack A

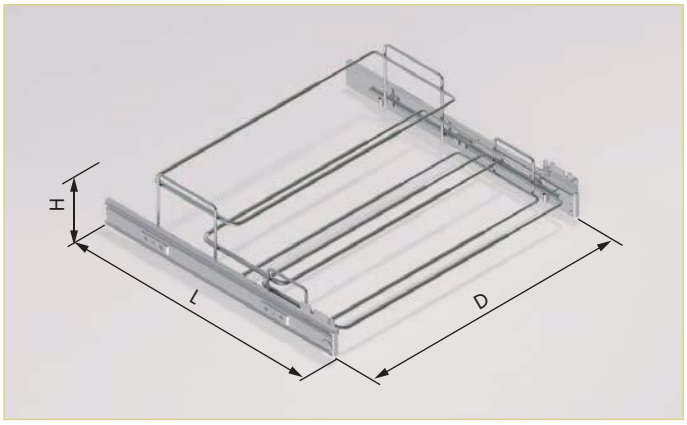

R	**59009014**	M 450 ↔ 640 D x 135 H x 485 L
	59010014	630 ↔ 820 D x 135 H x 485 L
	59011014	810 ↔ 1000 D x 135 H x 485 L
U	2	A Acero cromo | Chrome steel

O Guías correderas con absorción automática. Carga máxima 45 kg
Runners with spring return mechanism. Maximum load 45 kg.

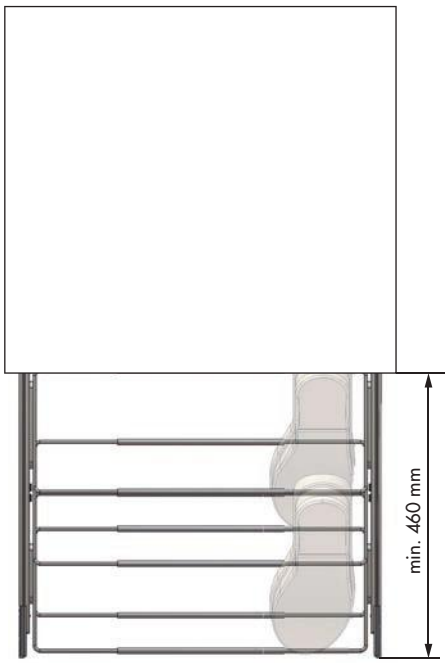

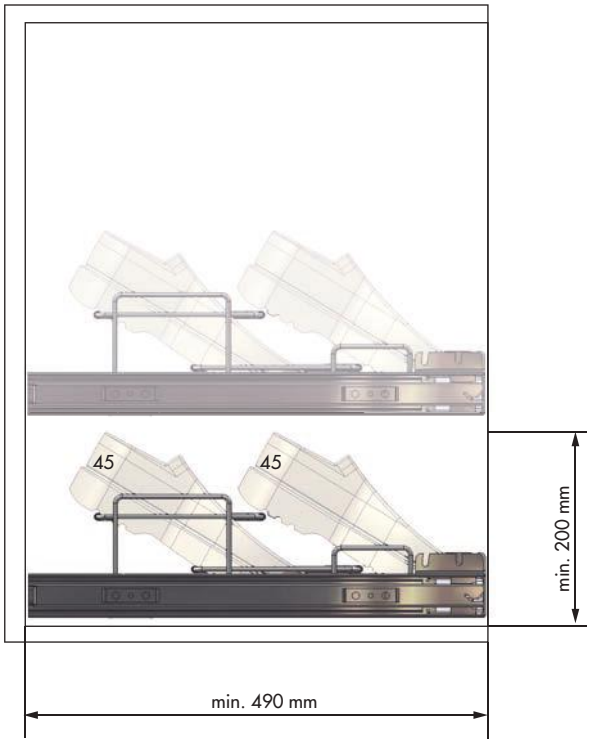

Accesorios opcionales | Optional accessories

N Conjunto espaciador | Spacer (2 units)

R	**38140314**
U	1/100
A	Poliestireno gris | Grey polystyrene

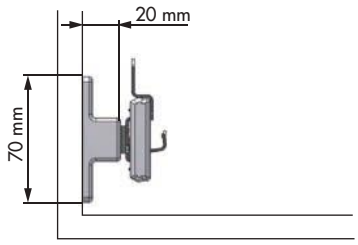

N Zapatero extraíble-extensible frontal A
Pull-out shoe rack with front brackets A

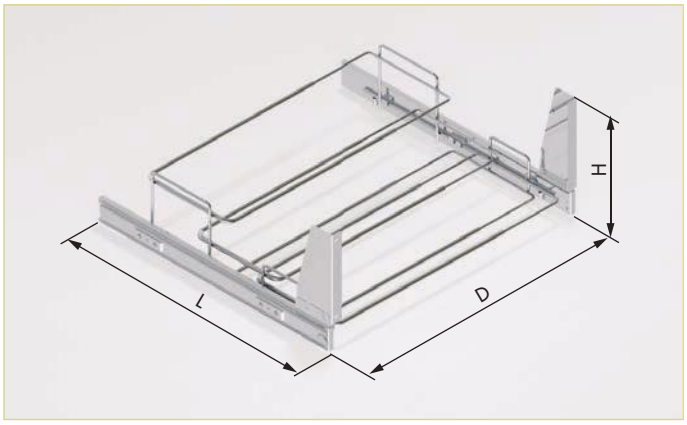

R	**59012014**	M 450 ↔ 640 D x 220 H x 485 L
	59013014	630 ↔ 820 D x 220 H x 485 L
	59014014	810 ↔ 1000 D x 220 H x 485 L
U	2	A Acero cromo | Chrome steel

O Guías correderas con absorción automática. Carga máxima 45 kg
Runners with spring return mechanism. Maximum load 45 kg.

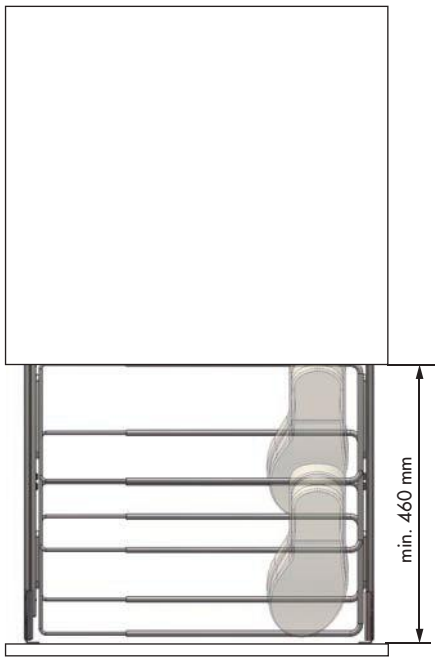

E

N Zapatero extraíble-extensible C
Pull-out shoe rack C

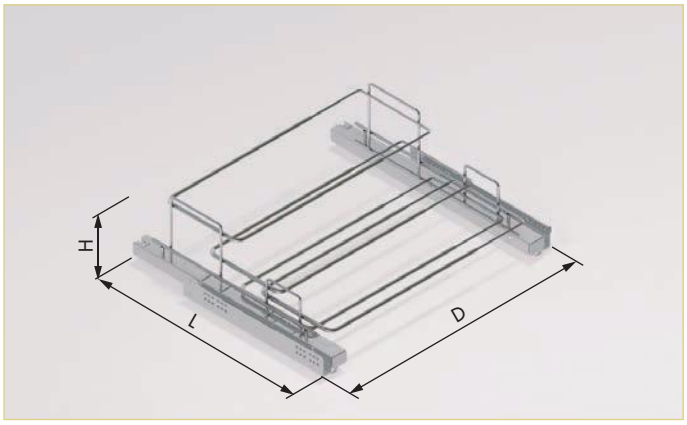

R	**39081014**	M 450 ↔ 640 D x 170 H x 487 L
	39082014	630 ↔ 820 D x 170 H x 487 L
	39083014	810 ↔ 1000 D x 170 H x 487 L
U	2	A Acero cromo | Chrome steel

O Guías Quadro Hettich con amortiguador. Carga máxima 30 kg.
Quadro Hettich runners, with soft closing. Maximum load 30 kg.

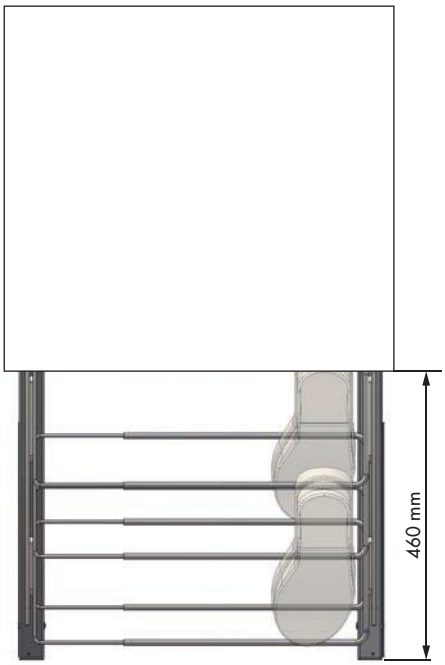

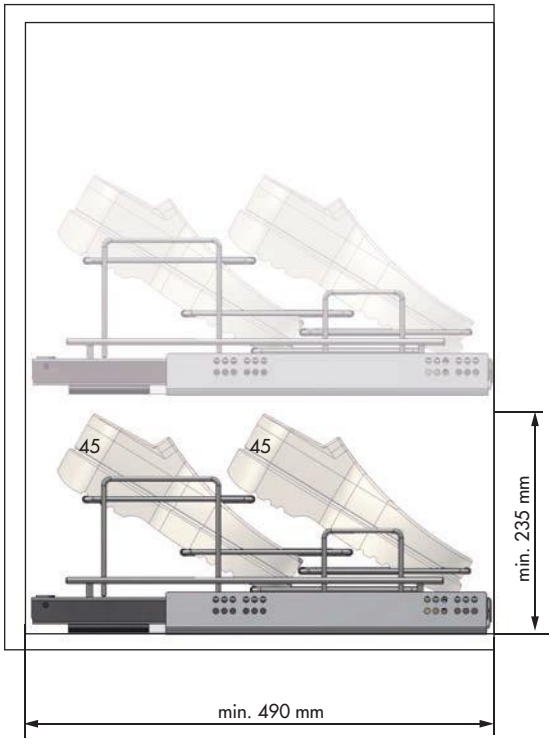

Accesorios opcionales | Optional accessories

N Espaciador | Spacer

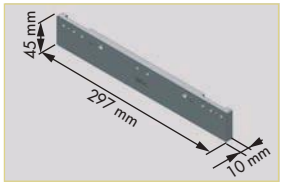

R	**42103314**
U	50
A	Poliestireno gris | Grey polystyrene

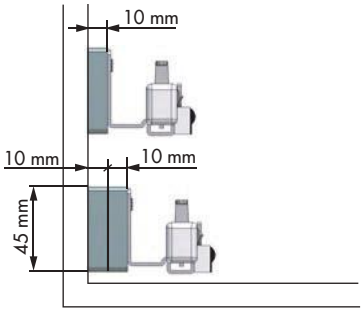

N Zapatero extraíble-extensible frontal C
Pull-out shoe rack with front brackets C

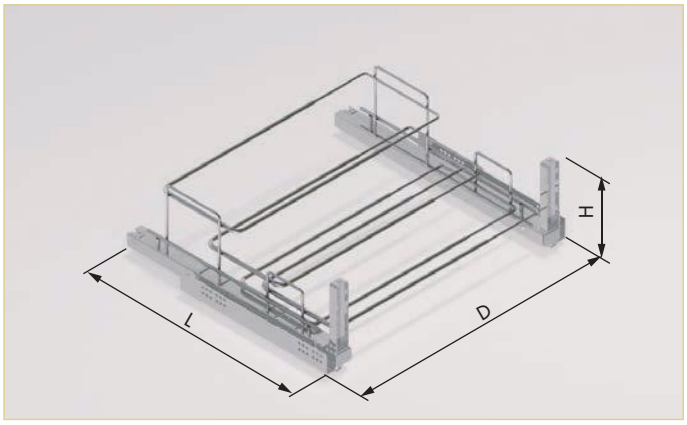

R	**39084014**	M 450 ↔ 640 D x 180 H x 487 L
	39085014	630 ↔ 820 D x 180 H x 487 L
	39086014	810 ↔ 1000 D x 180 H x 487 L
U	2	A Acero cromo | Chrome steel

O Guías Quadro Hettich con amortiguador. Carga máxima 30 kg.
Quadro Hettich runners, with soft closing. Maximum load 30 kg.

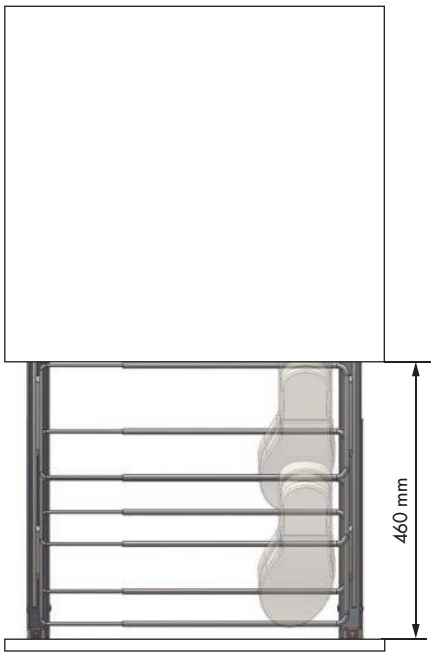

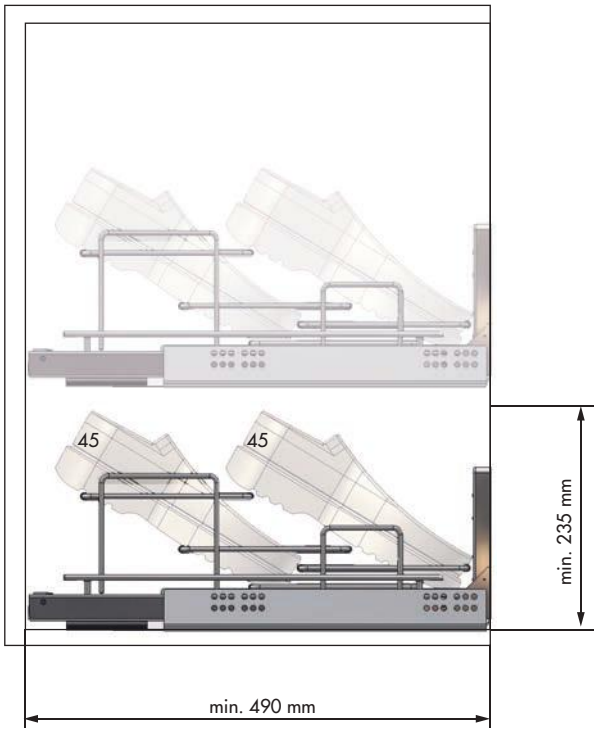

E

N Juego soporte zapatos extraíble
Pull-out shoe holder

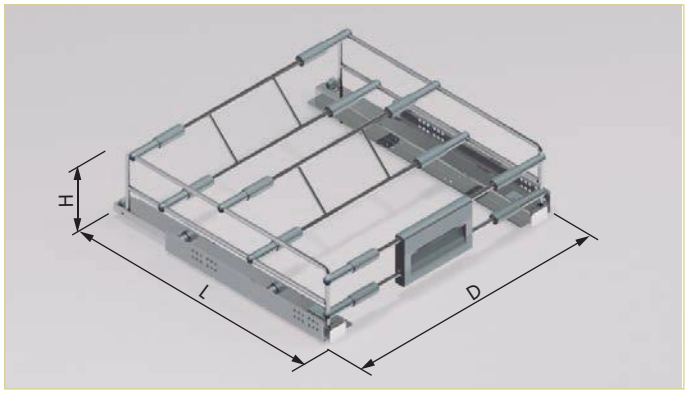

R	**42050014**	M 400 ↔ 500 D x 137 H x 476,5 L
	42052014	500 ↔ 600 D x 137 H x 476,5 L
	42054014	600 ↔ 700 D x 137 H x 476,5 L
	42056014	700 ↔ 800 D x 137 H x 476,5 L
	42058014	800 ↔ 900 D x 137 H x 476,5 L
	42060014	900 ↔ 1000 D x 137 H x 476,5 L

U 1 — A Acero plata | Silver steel

O Adaptable para baldas de 16/19 mm. Guías Quadro Hettich con amortiguador. Carga máxima 30 kg Adjustable for 16/19 mm base thickness. Quadro Hettich runners, with soft closing. Maximum load 30 kg

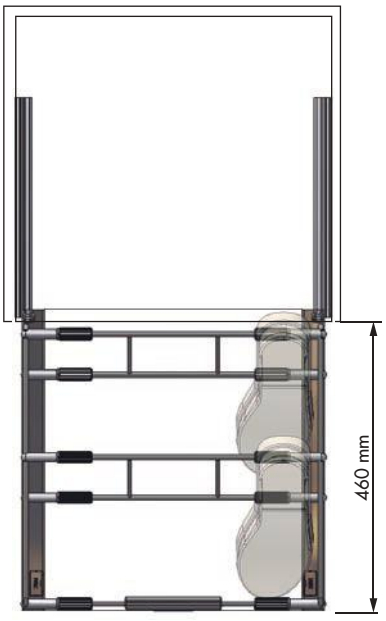

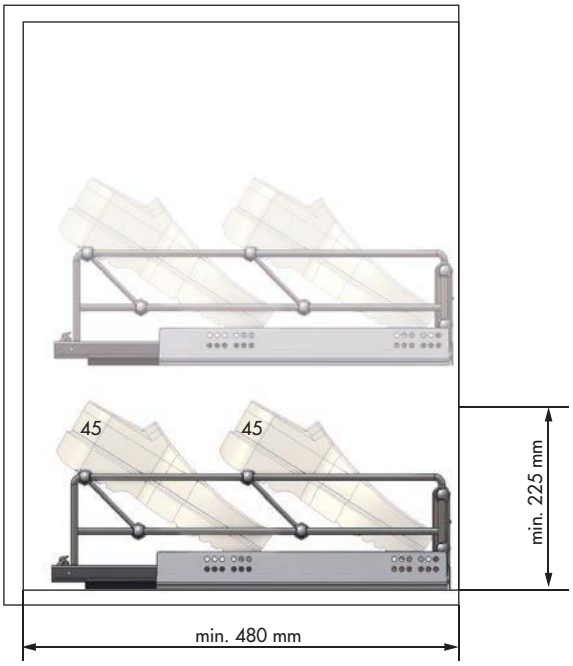

Accesorios opcionales | Optional accessories

N Espaciador | Spacer

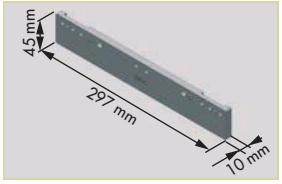

R **42103314**

U 50

A Poliestireno gris | Grey polystyrene

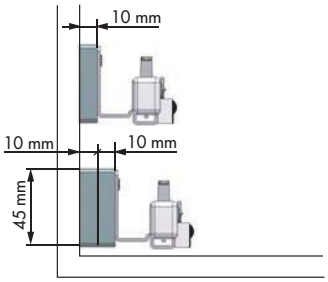

N Juego soporte zapatos extraíble frontal
Pull-out shoe holder with front-brackets

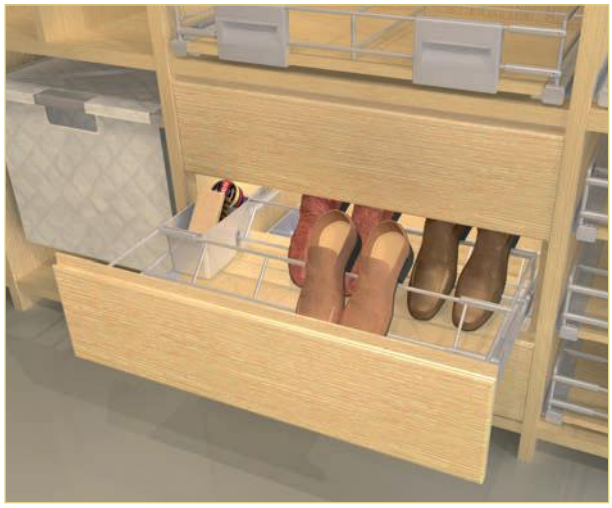

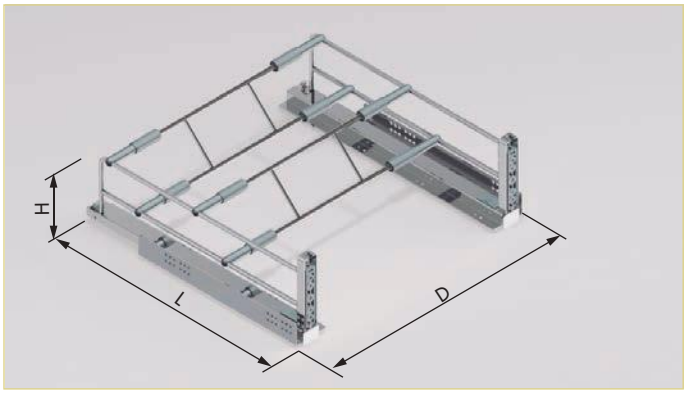

R	**42026014**	M 400 ↔ 500 D x 163 H x 476,5 L
	42028014	500 ↔ 600 D x 163 H x 476,5 L
	42030014	600 ↔ 700 D x 163 H x 476,5 L
	42032014	700 ↔ 800 D x 163 H x 476,5 L
	42034014	800 ↔ 900 D x 163 H x 476,5 L
	42036014	900 ↔ 1000 D x 163 H x 476,5 L

U 1 — A Acero plata | Silver steel

O Adaptable para baldas de 16/19 mm. Guías Quadro Hettich con amortiguador. Carga máxima 30 kg Adjustable for 16/19 mm base thickness. Quadro Hettich runners, with soft closing. Maximum load 30 kg

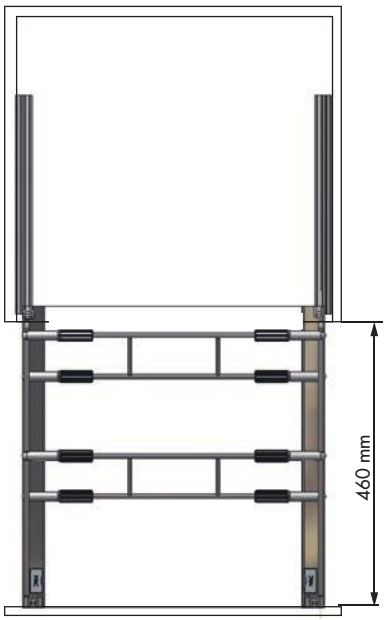

E

N Juego barras y soporte zapatero
Rail support set and shoe rack

R	**38106014** **38104014**	M	625 H 1000 H
U	1/10	A	Acero plata | Silver steel

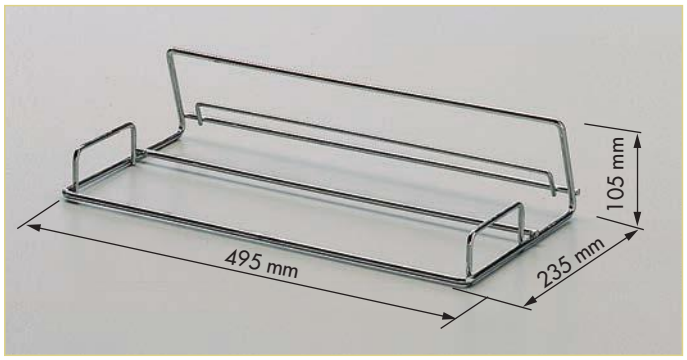

R	**39014014**	M	235 x 105 x 495
U	3	A	Acero cromo | Chrome steel

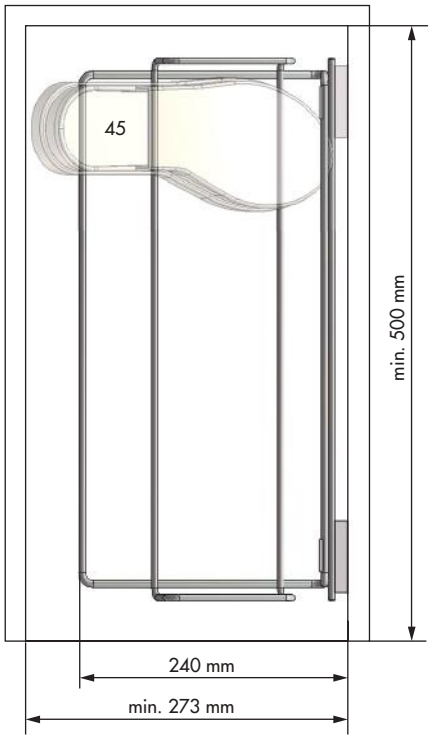

Accesorios opcionales | Optional accessories

N Base zapatero | Bottom unit

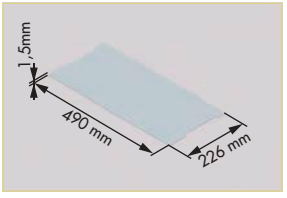

R	**39095314**
U	1/10
A	Poliestireno gris | Grey polystyrene

N Bastidor extraíble y soporte zapatero
Pull-out frame and shoe rack

R **38113014** M 600 H x 480 L
38117014 1150 H x 480 L

U 1 A Acero plata | Silver steel

O Reversible. Carga máxima 30 kg | Reversible. Maximum load 30 kg

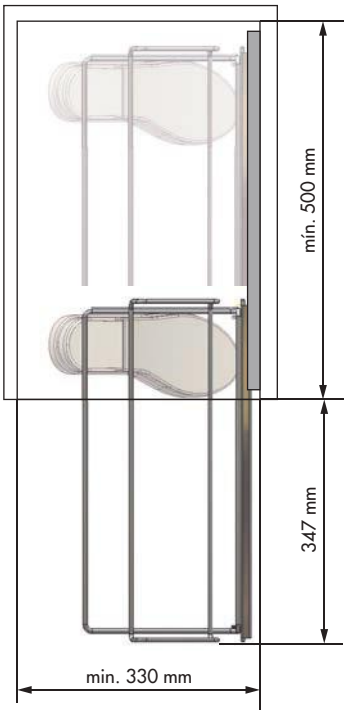

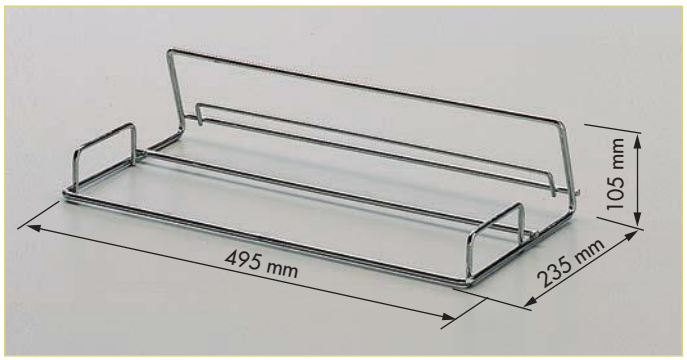

R **39014014** M 235 x 105 x 495

U 3 A Acero cromo | Chrome steel

Accesorios opcionales | Optional accessories

N Base zapatero | Bottom unit

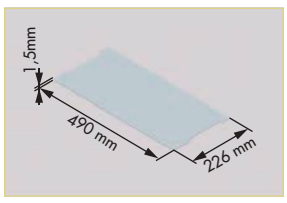

R **39095314**

U 1/10

A Poliestireno gris | Grey polystyrene

E

N Bastidor extraíble y soporte zapatero
Pull-out frame and shoe rack

R **38413014** derecho | right — M 600 x 480
38414014 izquierdo | left — 600 x 480

U 1 — A Acero plata | Silver steel

O Con cierre amortiguado. Carga máxima 30 kg | With soft closing. Maximum load 30 kg

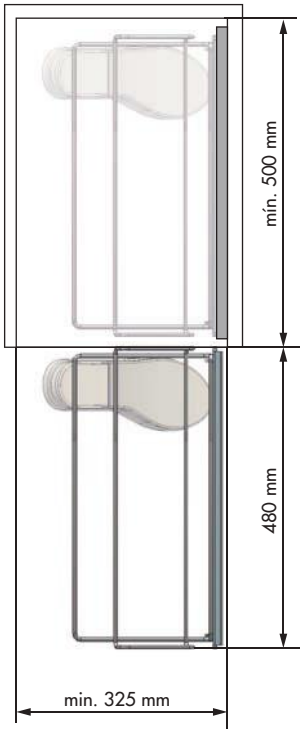

izquierdo | left

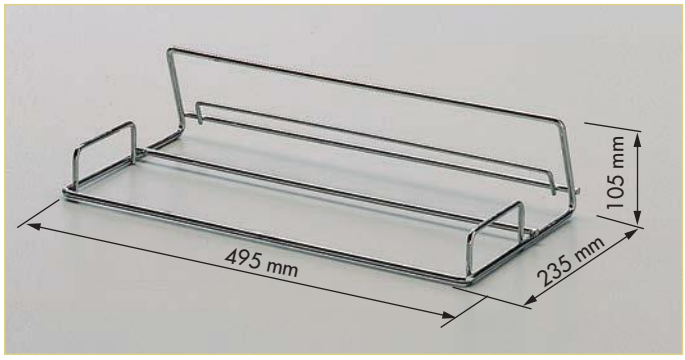

R **39014014** — M 235 x 105 x 495

U 3 — A Acero cromo | Chrome steel

Accesorios opcionales | Optional accessories

N Base zapatero | Bottom unit

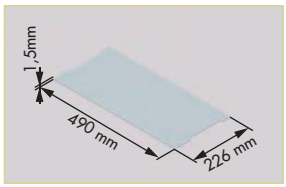

R **39095314**

U 1/10

A Poliestireno gris | Grey polystyrene

N Espaciador | Spacer

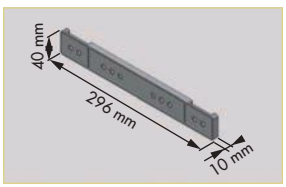

R **39066314**

U 1/10

A Poliestireno gris | Grey polystyrene

N Bastidor extraíble articulado y soporte zapatero
Articulated pull-out frame and shoe rack

R **38100014**	M 640 x 490
U 1	A Acero plata | Silver steel
O Reversible. Carga máxima 30 kg | Reversible. Maximum load 30 kg	

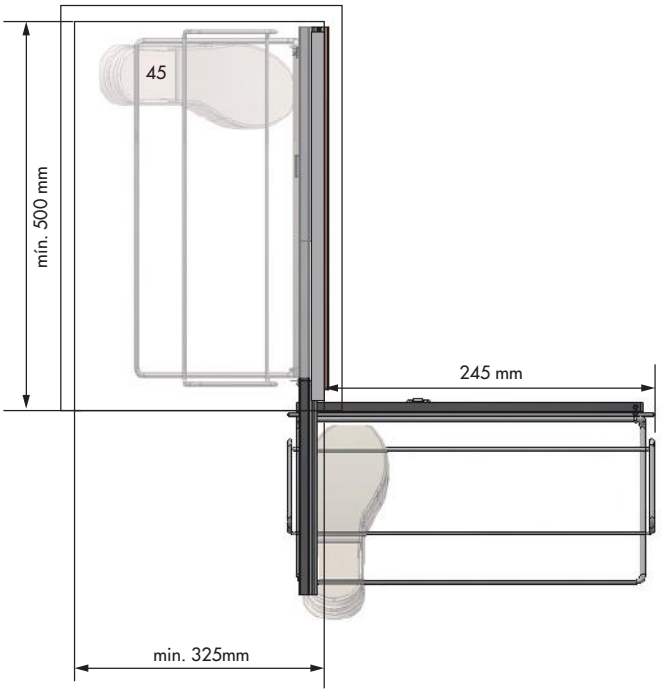

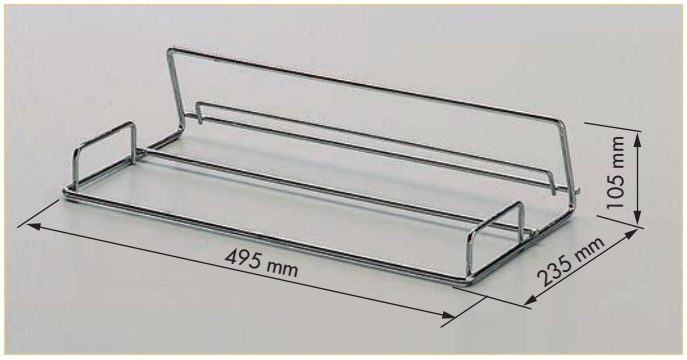

R **39014014**	M 235 x 105 x 495
U 3	A Acero cromo | Chrome steel

Accesorios opcionales | Optional accessories

N Base zapatero | Bottom unit

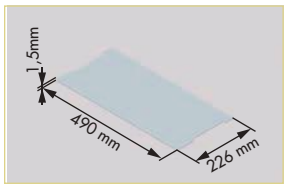

R **39095314**	
U 1/10	
A Poliestireno gris | Grey polystyrene	

E

N Pantalonero extraíble B/C
Trouser pull-out B/C

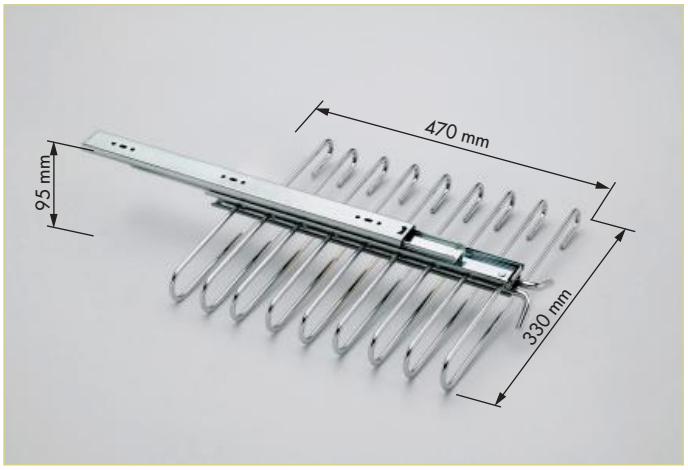

R	**39054014**	M	330 x 95 x 470	B	9
	39055014		330 x 95 x 470		11

U 2 A Acero cromo | Chrome steel

O Para 9 y 11 pantalones respectivamente | For 9 and 11 trousers respectively

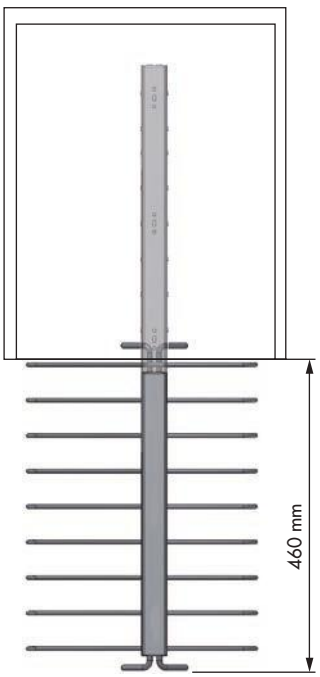

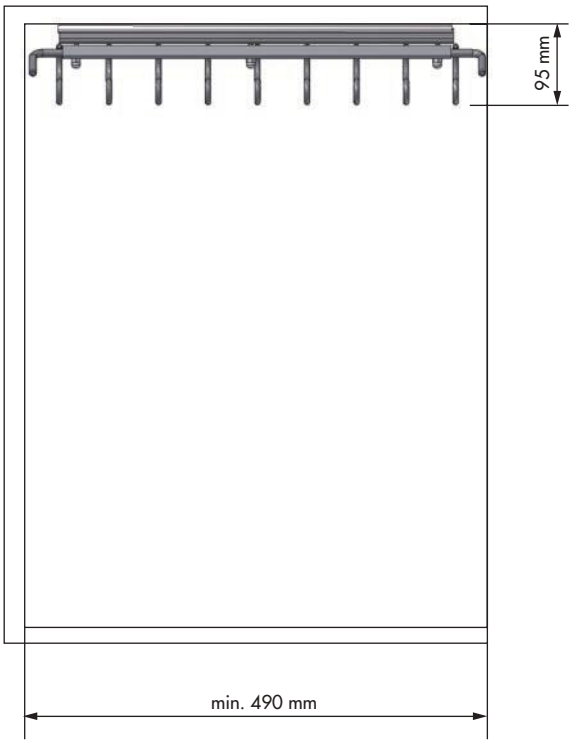

N Pantalonero extraíble A
Trouser pull-out A

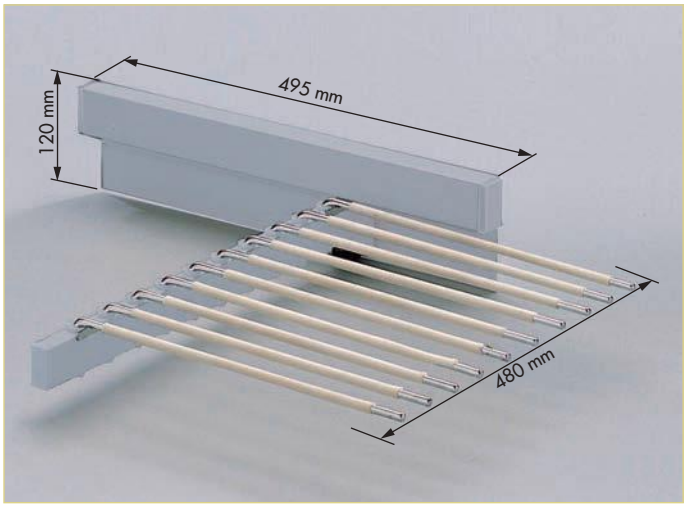

R	**39010014**	M	480 x 120 x 495	B	10
U	1	A	Acero cromo | Chrome steel		

O Para 10 pantalones. Soportes con funda antideslizante | For 10 trousers. Holders with antislip coat

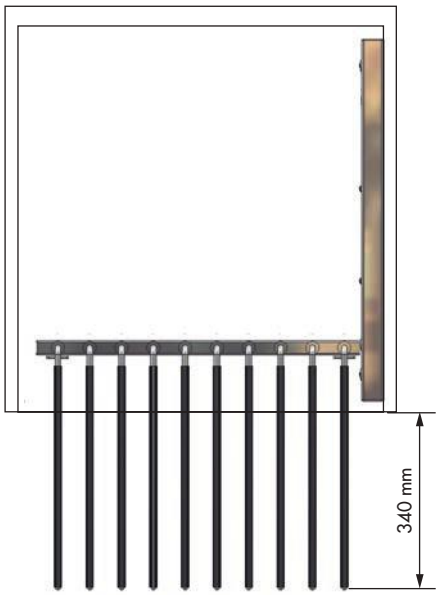

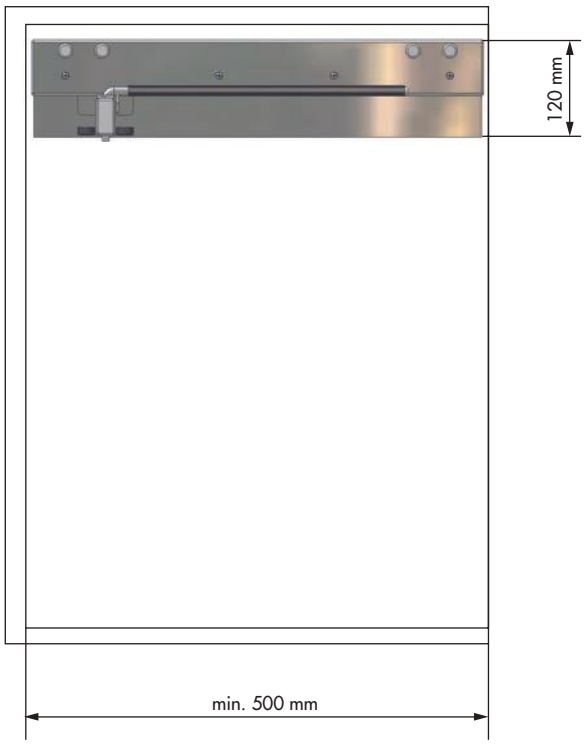

E

N Pantalonero extraíble D
Trouser pull-out D

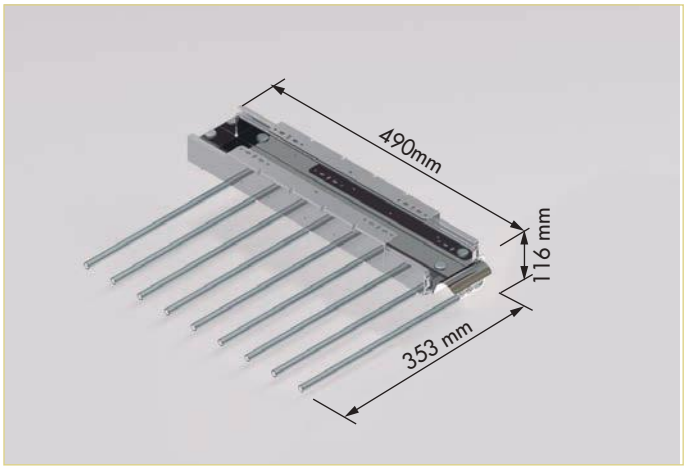

R	**39073014**	M	353 x116 x 490	B	9
U	1	A	Acero cromo | Chrome steel		

O Para 9 pantalones. Soportes con funda antideslizante. Con bandeja porta-objetos. Guía con cierre amortiguado | For 9 trousers. Holders with antislip coat. With multipurpose basket. Runner with soft closing

E

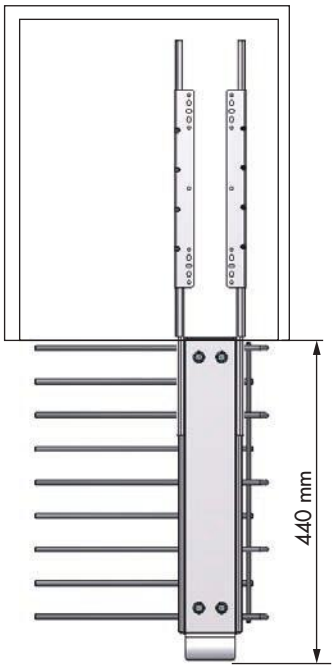

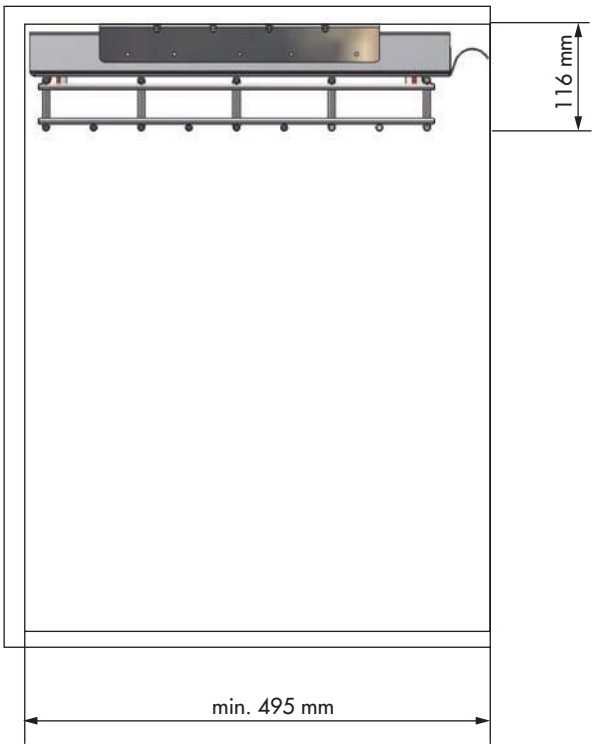

N Pantalonero extraíble doble
Double trouser pull-out

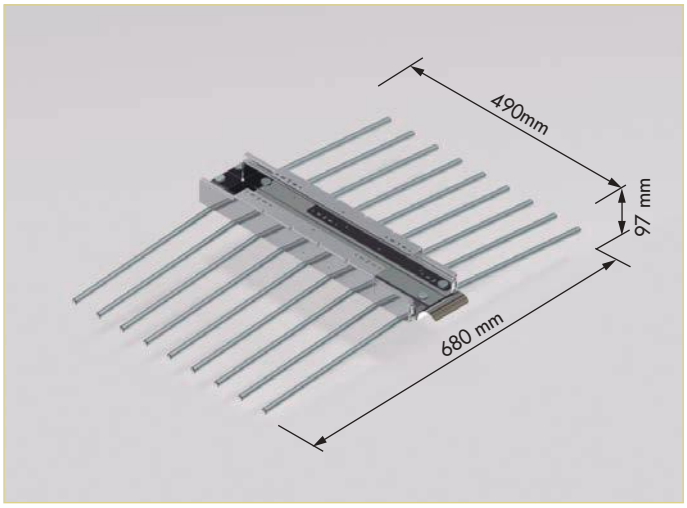

R	**39074014**	M	680 x 97 x 490	B	18
U	1	A	Acero cromo | Chrome steel		

O Para 18 pantalones. Soportes con funda antideslizante. Con bandeja porta-objetos. Guía con cierre amortiguado | For 18 trousers. Holders with antislip coat. With multipurpose basket. Runner with soft closing

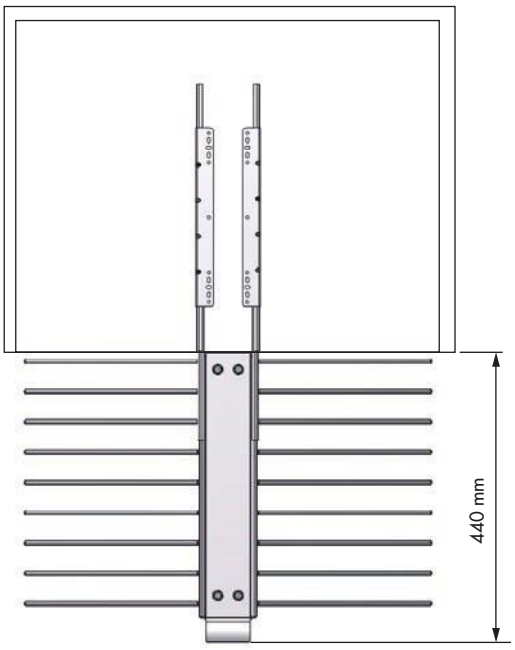

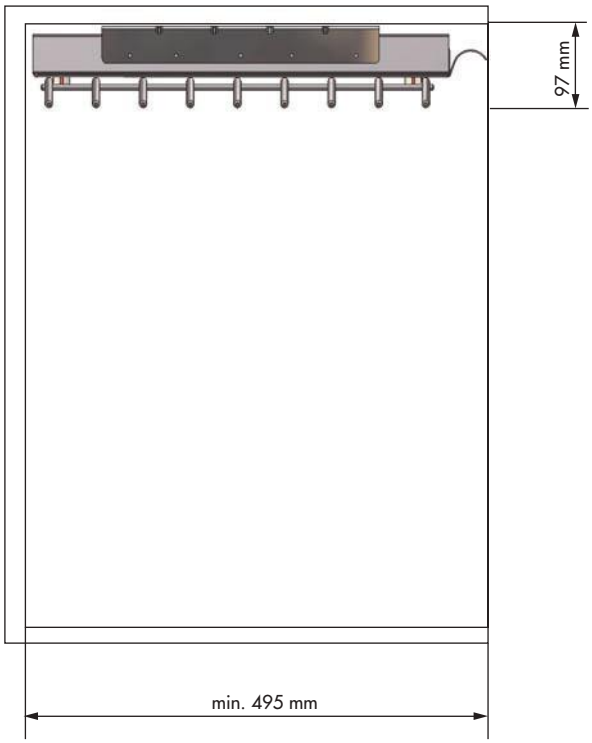

E

N Soporte pantalones extraíble
Trousers holder pull-out

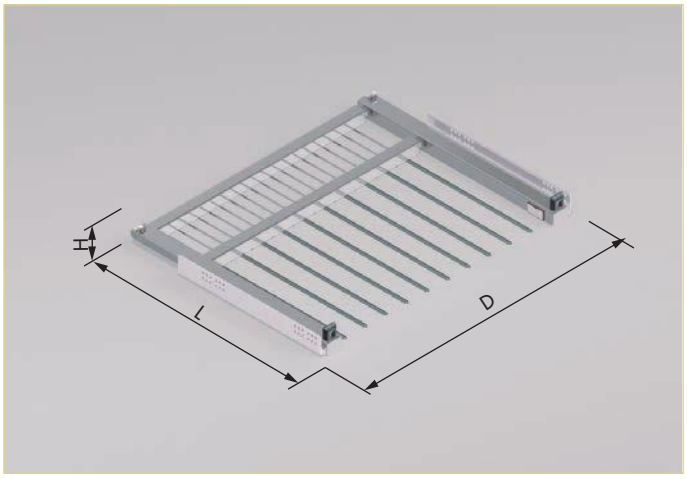

R	**42113014**	M	500 ↔ 600 D x 63 H x 476,5 L	B 8
	42088014		600 ↔ 700 D x 63 H x 476,5 L	10
	42110014		700 ↔ 800 D x 63 H x 476,5 L	12
	42111014		800 ↔ 900 D x 63 H x 476,5 L	14

U 1 | A Acero plata | Silver steel

O Guías Quadro Hettich con amortiguador. Carga máxima 30 kg
Quadro Hettich runners, with soft closing. Maximum load 30 kg

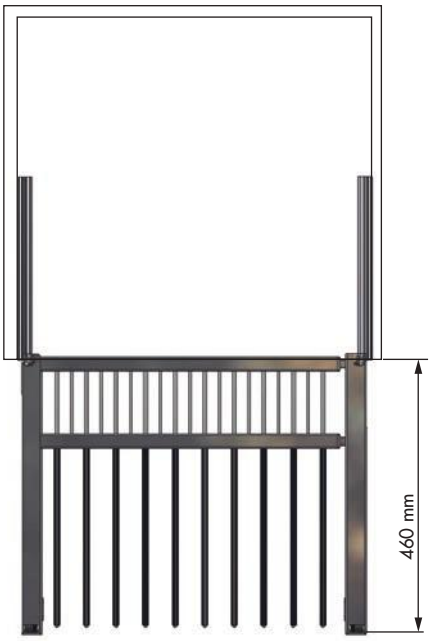

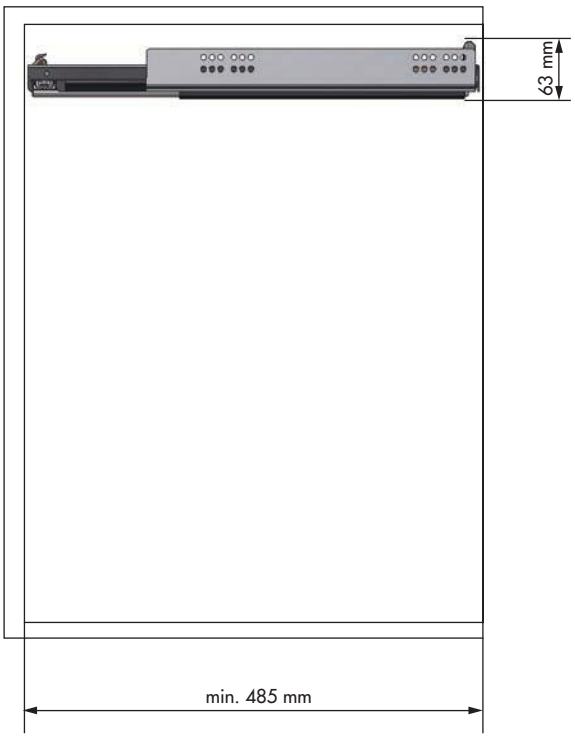

Accesorios opcionales | Optional accessories

N Soporte pantalón
Adaptable trouser holder

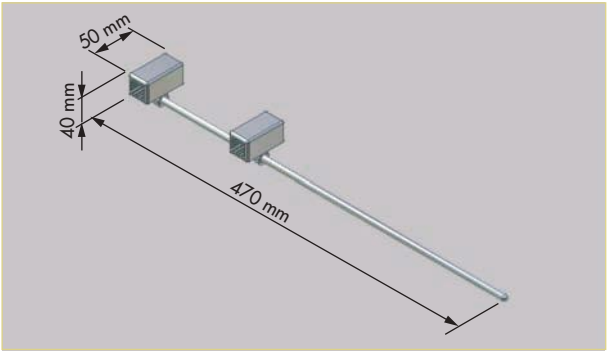

R **42089014**

U 24 A Acero plata | Silver steel

Medidas desde-hasta | From-to measures				unidades recomendadas recommended units
500-550 D	600-650 D	700-750 D	800-850 D	0
550-590 D	650-690 D	750-790 D	850-890 D	1
590-600 D	690-700 D	790-800 D	890-900 D	2

N Bandeja accesorios
Accesories basket

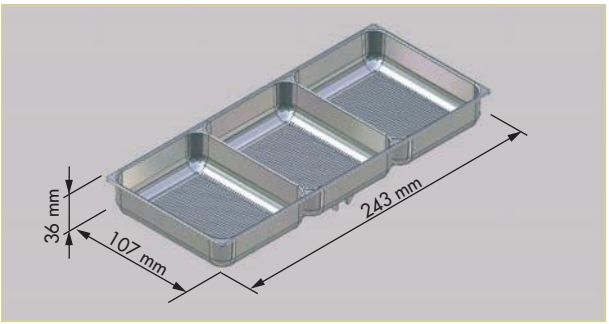

R **42100314**

U 1/10 A ABS gris |Grey ABS

Medidas desde-hasta | From-to measures				unidades recomendadas recommended units
500-550 D	550-590 D			1
590-600 D	600-650 D	650-690 D	690-700 D	2
700-750 D	750-790 D	790-800 D	800-850 D	2
850-890 D	890-900 D			3

N Espaciador
Spacer

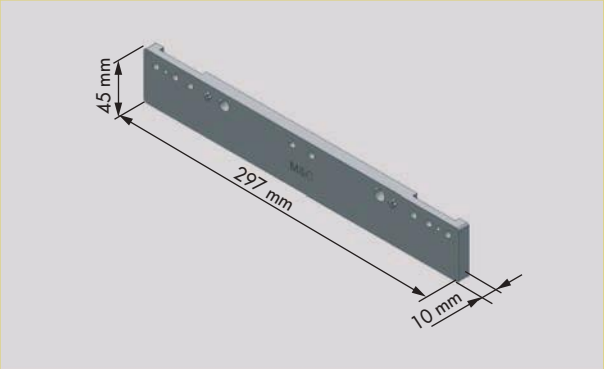

R **42103314**

U 50 A Poliestireno gris | Grey polystyrene

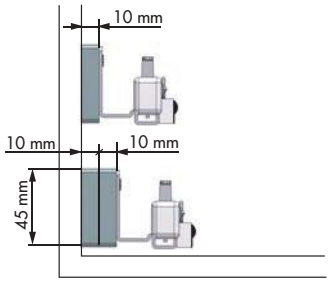

E

N Soporte faldas extraíble
Skirts holder pull-out

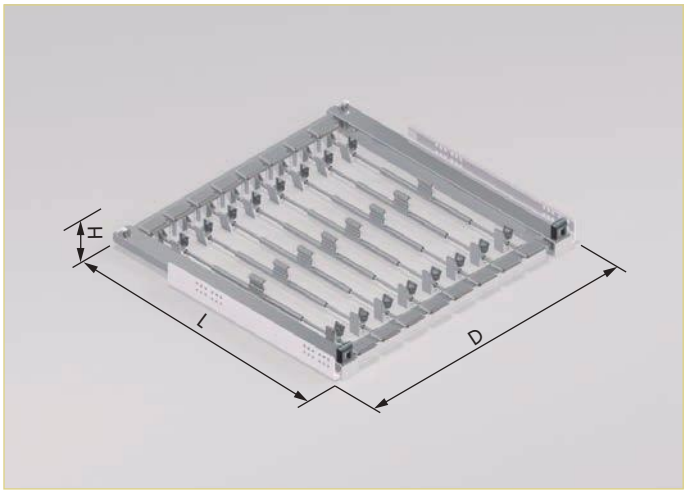

R	**42090014**	M	500 ↔ 600 D x 70 H x 476,5 L	B 8
	42091014		600 ↔ 700 D x 70 H x 476,5 L	10
	42114014		700 ↔ 800 D x 70 H x 476,5 L	12
	42115014		800 ↔ 900 D x 70 H x 476,5 L	14

U 1 A Acero plata | Silver steel

O Guías Quadro Hettich con amortiguador. Carga máxima 30 kg
Quadro Hettich runners, with soft closing. Maximum load 30 kg

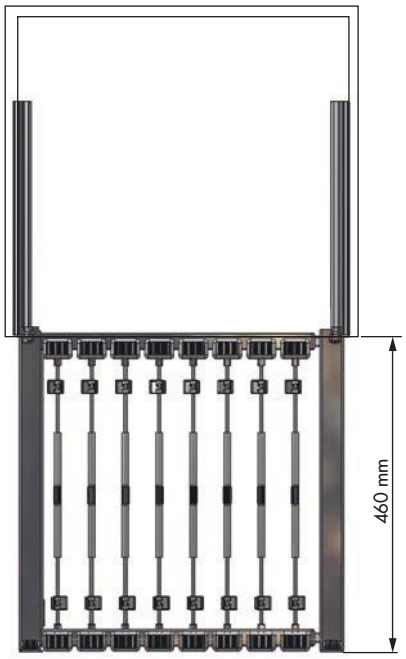

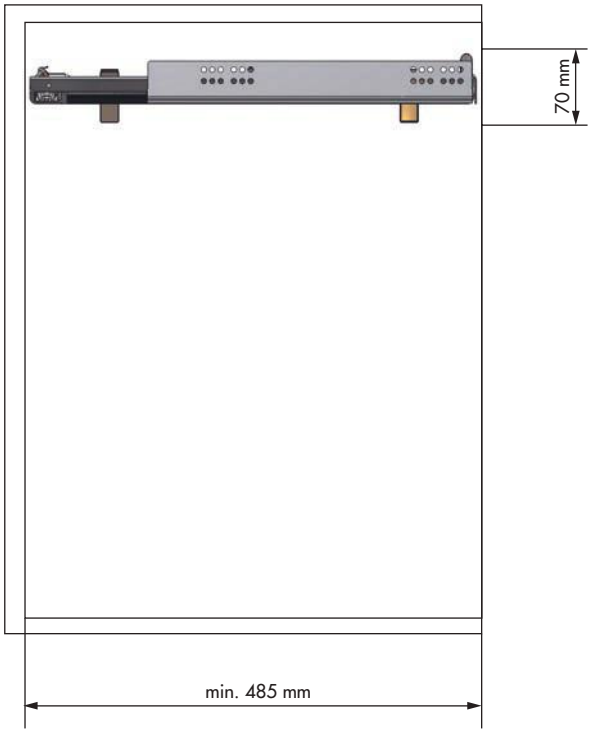

Accesorios opcionales | Optional accessories

N Soporte falda
Adaptable skirt holder

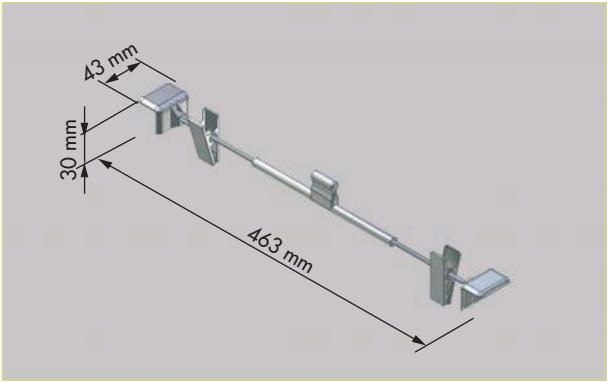

R **42092014**

U 24

A Acero plata | Silver steel

Medidas desde-hasta | From-to measures				unidades recomendadas recommended units
500-525 D	600-625 D	700-725 D	800-825 D	0
525-550 D	625-650 D	725-750 D	825-850 D	0
550-575 D	650-675 D	750-775 D	850-875 D	1
575-600 D	675-700 D	775-800 D	875-900 D	2

N Accesorio adaptador
Adaptable accesory

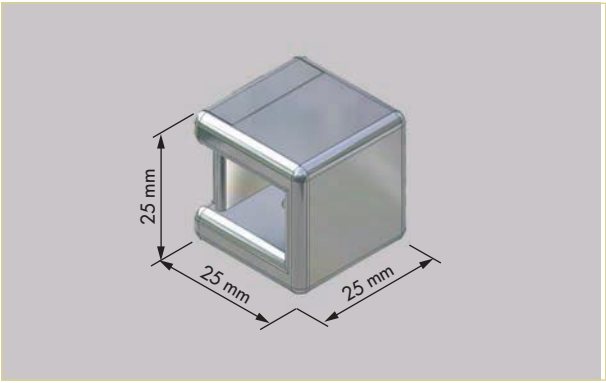

R **42102314**

U 24

A ABS gris |ABS grey

Medidas desde-hasta | From-to measures				unidades recomendadas recommended units
500-525 D	600-625 D	700-725 D	800-825 D	0
525-550 D	625-650 D	725-750 D	825-850 D	2
550-575 D	650-675 D	750-775 D	850-875 D	4
575-600 D	675-700 D	775-800 D	875-900 D	6

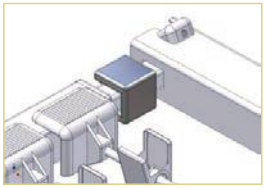

N Espaciador
Spacer

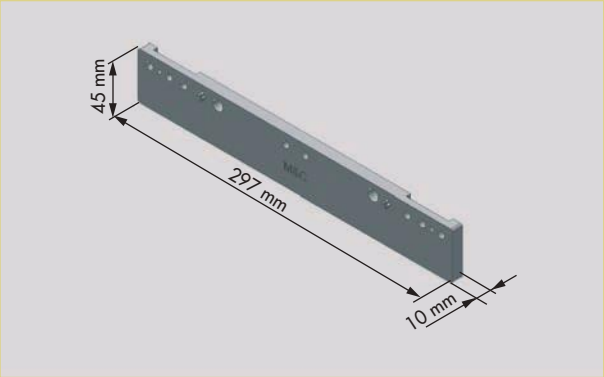

R **42103314**

U 50

A Poliestireno gris | Grey polystyrene

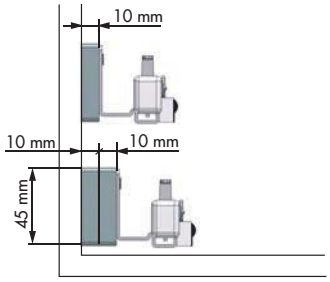

E

N Juego bandeja extraíble
Pull-out basket

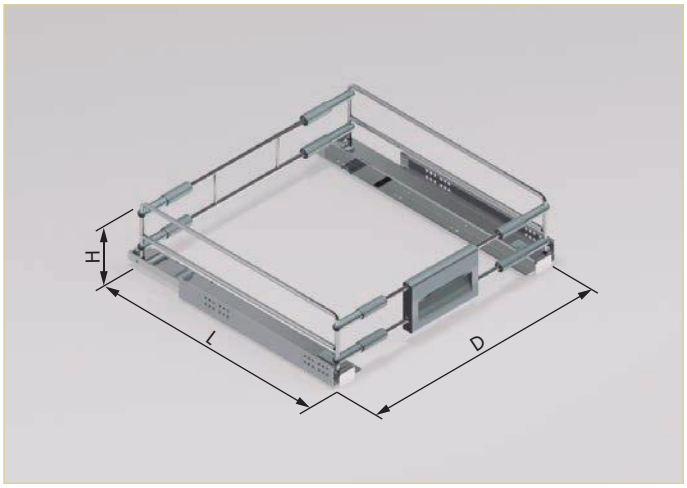

R	**42014014**	M	400 ↔ 500 D x 137 H x 476,5 L
	42016014		500 ↔ 600 D x 137 H x 476,5 L
	42018014		600 ↔ 700 D x 137 H x 476,5 L
	42020014		700 ↔ 800 D x 137 H x 476,5 L
	42022014		800 ↔ 900 D x 137 H x 476,5 L
	42024014		900 ↔ 1000 D x 137 H x 476,5 L
U	1	A	Acero plata | Silver steel

O Adaptable para baldas de 16/19 mm. Guías Quadro Hettich con amortiguador. Carga máxima 30 kg Adjustable for 16/19 mm base thickness. Quadro Hettich runners, with soft closing. Maximum load 30 kg

E

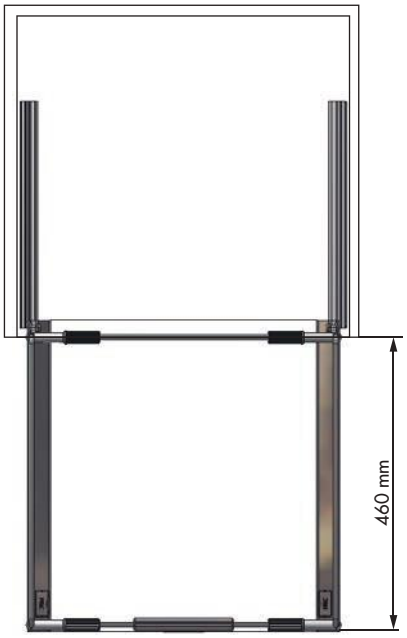

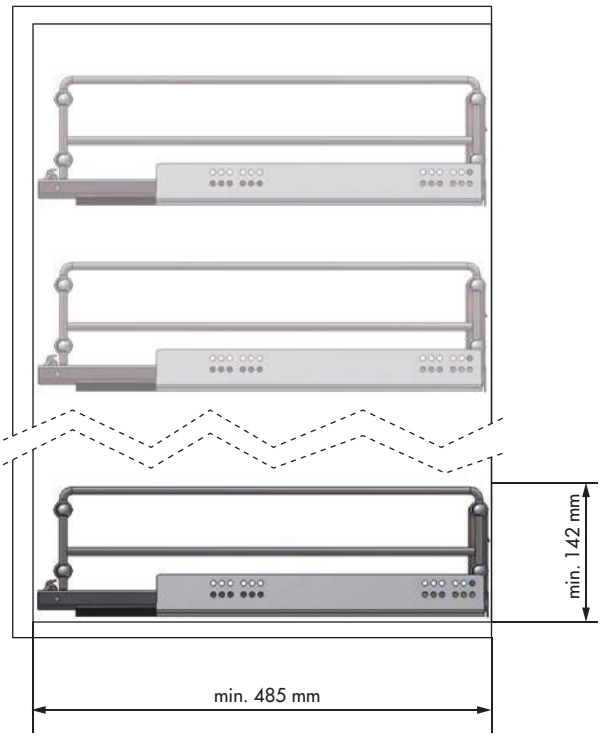

Accesorios opcionales | Optional accessories

N Divisor longitudinal
Divider

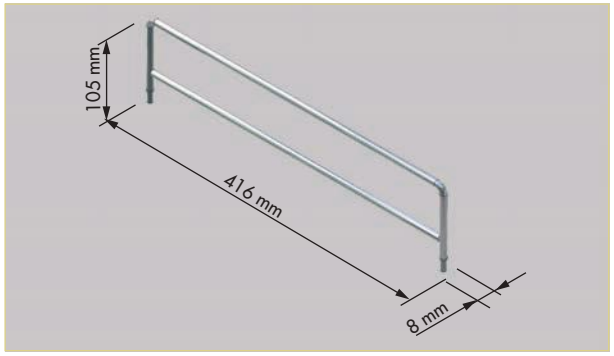

R **42096014**

U 30

A Acero plata | Silver steel

N Soporte separador
Divider

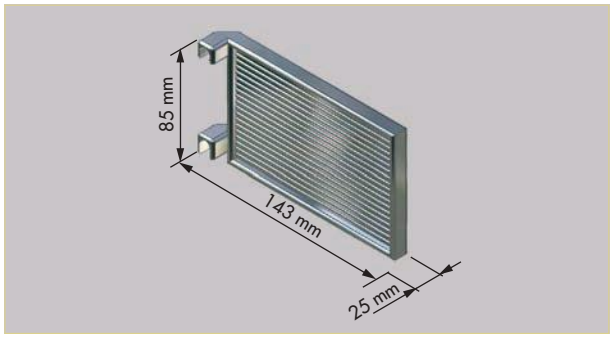

R **42097314**

U 10

A Poliamida gris | Grey polyamide

N Espaciador
Spacer

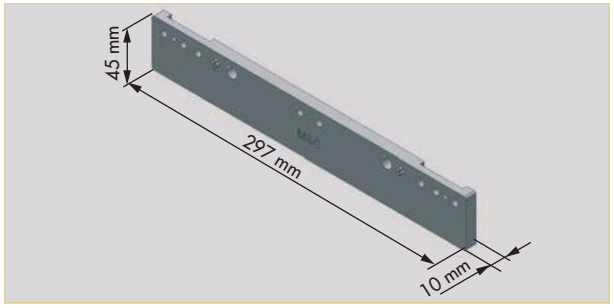

R **42103314**

U 50 A Poliestireno gris | Grey polystyrene

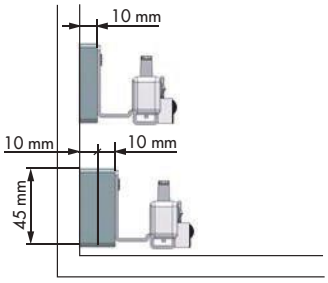

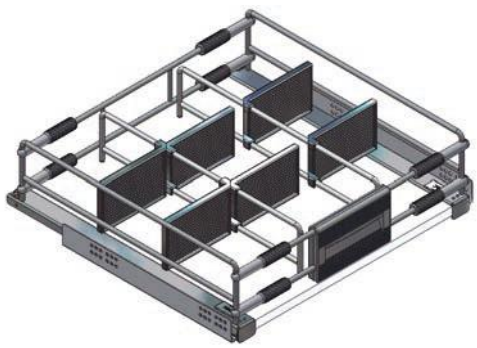

E

N Juego bandeja extraíble frontal
Pull-out basket with front-brackets

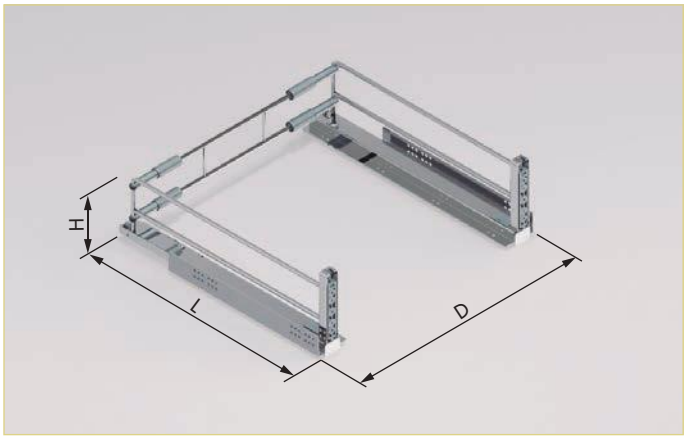

R	**42002014**	M	400 ↔ 500 D x 163 H x 476,5 L
	42004014		500 ↔ 600 D x 163 H x 476,5 L
	42006014		600 ↔ 700 D x 163 H x 476,5 L
	42008014		700 ↔ 800 D x 163 H x 476,5 L
	42010014		800 ↔ 900 D x 163 H x 476,5 L
	42012014		900 ↔ 1000 D x 163 H x 476,5 L
U	1	A	Acero plata | Silver steel

O Adaptable para baldas de 16/19 mm. Guías Quadro Hettich con amortiguador. Carga máxima 30 kg Adjustable for 16/19 mm base thickness. Quadro Hettich runners, with soft closing. Maximum load 30 kg

E

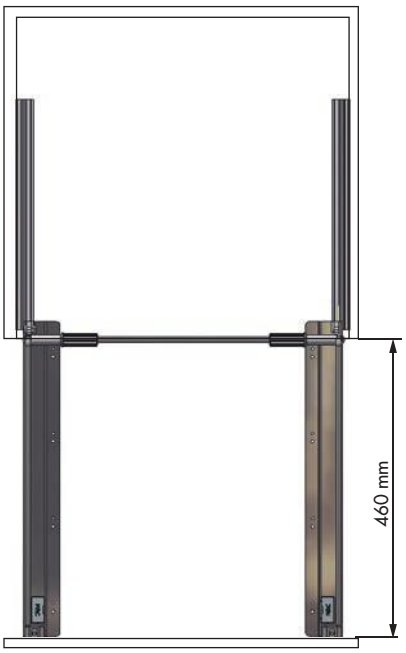

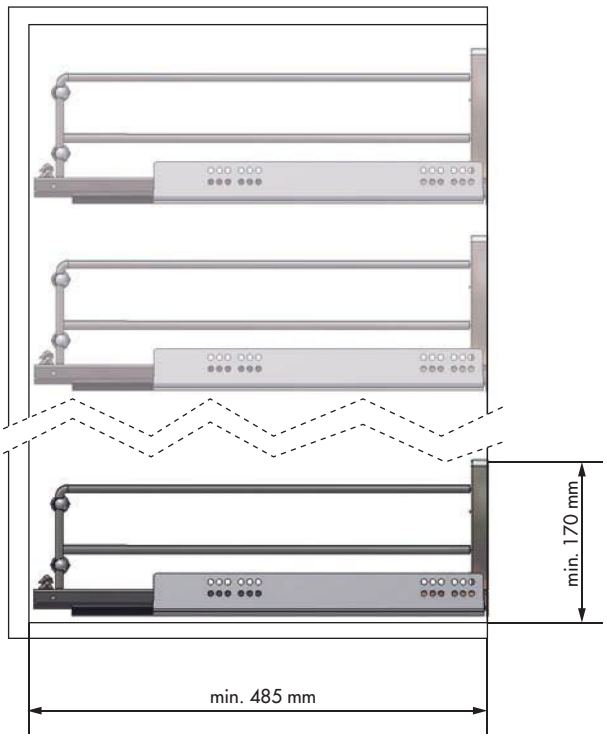

Accesorios opcionales | Optional accessories

N Divisor longitudinal
Divider

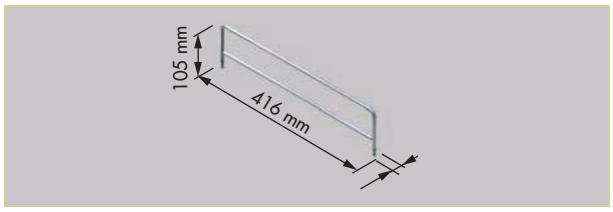

R **42096014**
U 30
A Acero plata | Silver steel

N Soporte separador
Divider

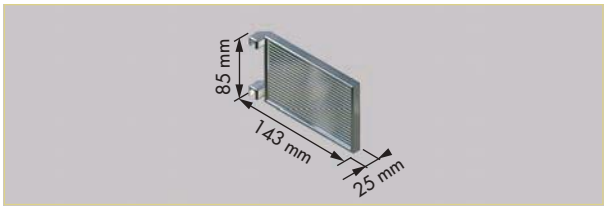

R **42097314**
U 10
A Poliamida gris | Grey polyamide

N Bandeja accesorios A
Accesories basket A

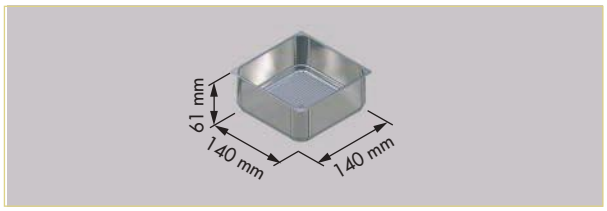

R **42098314**
U 15
A ABS gris |Grey ABS

N Bandeja accesorios B
Accesories basket B

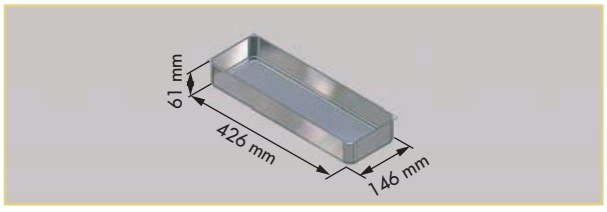

R **42099314**
U 5
A ABS gris |Grey ABS

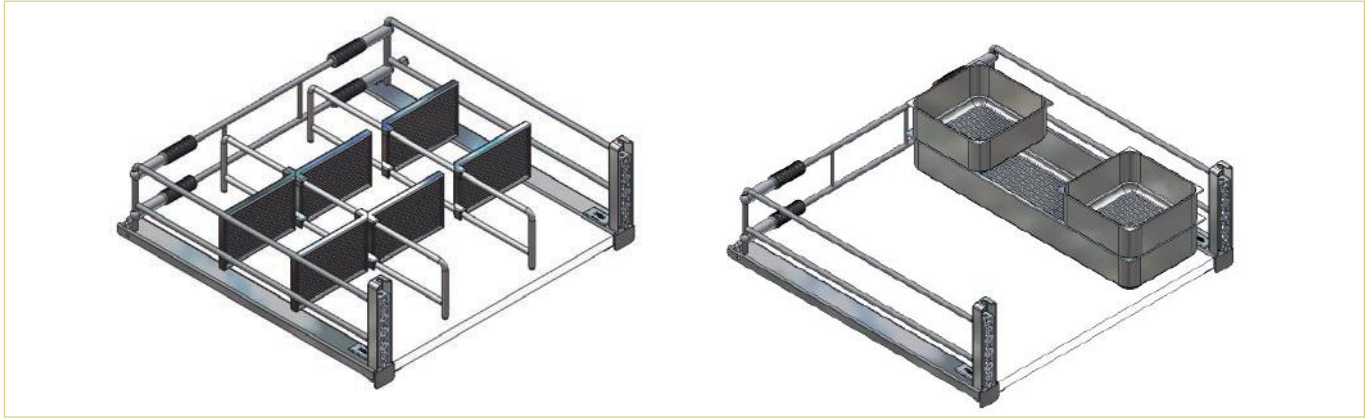

E

N Bandeja tela extraíble
Pull-out cloth basket

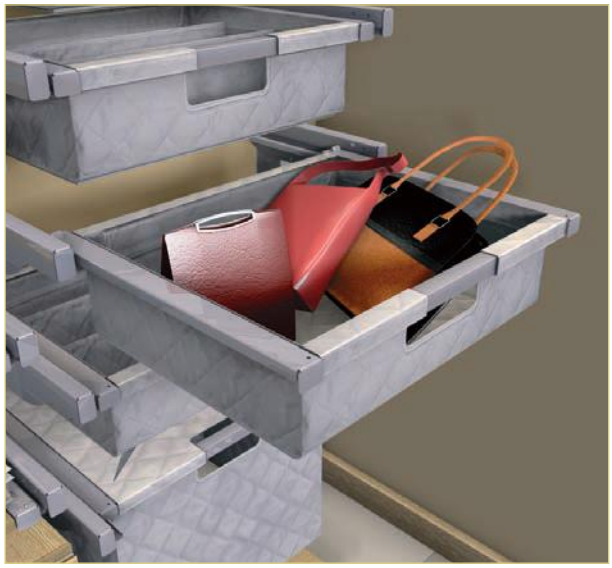

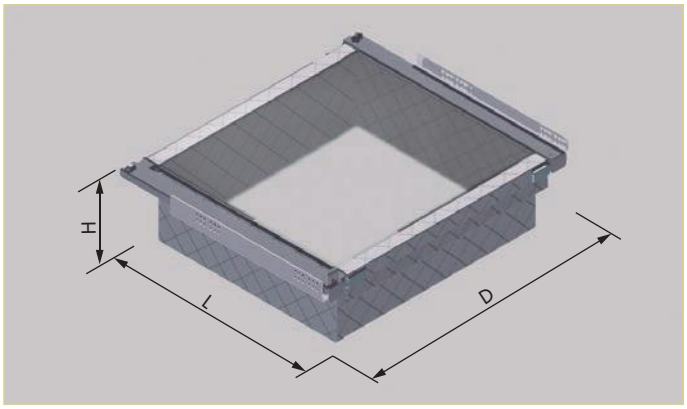

R	**42077014**	M	500 ↔ 550 D x 175 H x 476,5 L
	42078014		550 ↔ 600 D x 175 H x 476,5 L
	42079014		600 ↔ 650 D x 175 H x 476,5 L
	42080014		650 ↔ 700 D x 175 H x 476,5 L
U	1	A	Acero plata | Silver steel

O Guías Quadro Hettich con amortiguador. Carga máxima 30 kg. Tela alcolchada lavable, gris claro | Quadro Hettich runners, with soft closing. Padded cloth, washable clear grey.

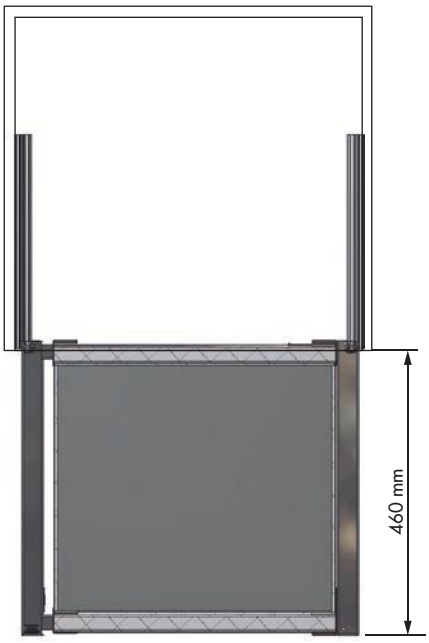

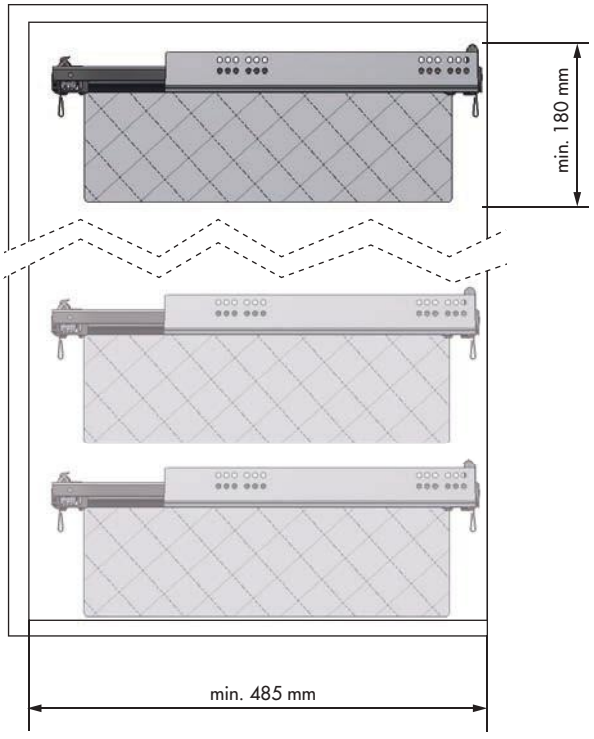

Accesorios opcionales | Optional accessories

N Espaciador | Spacer

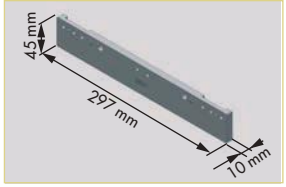

R	**42103314**
U	50
A	Poliestireno gris | Grey polyestyrene

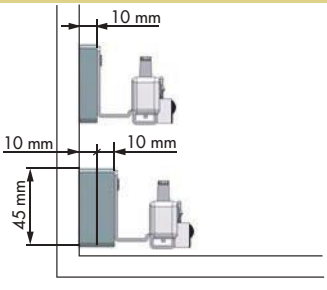

N Tolva ropa extraíble
Pull-out laundry basket

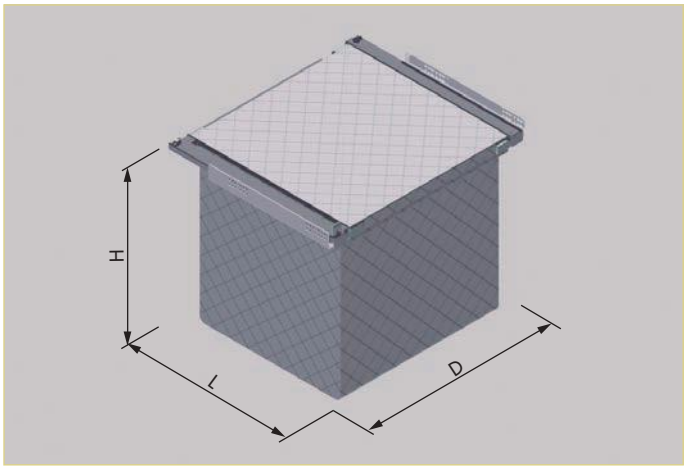

R **42085014** M 500 ↔ 550 D x 466 H x 476,5 L
42086014 550 ↔ 600 D x 466 H x 476,5 L

U 8 A Acero plata | Silver steel

O Guías Quadro Hettich con amortiguador. Carga máxima 30 kg. Tela alcolchada lavable, gris claro | Quadro Hettich runners, with soft closing. Padded cloth, washable clear grey.

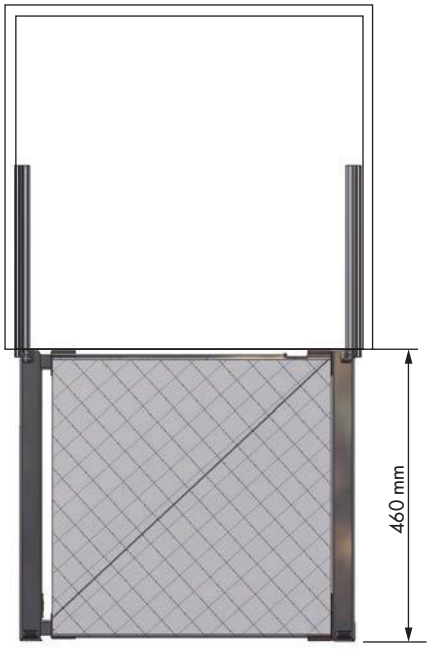

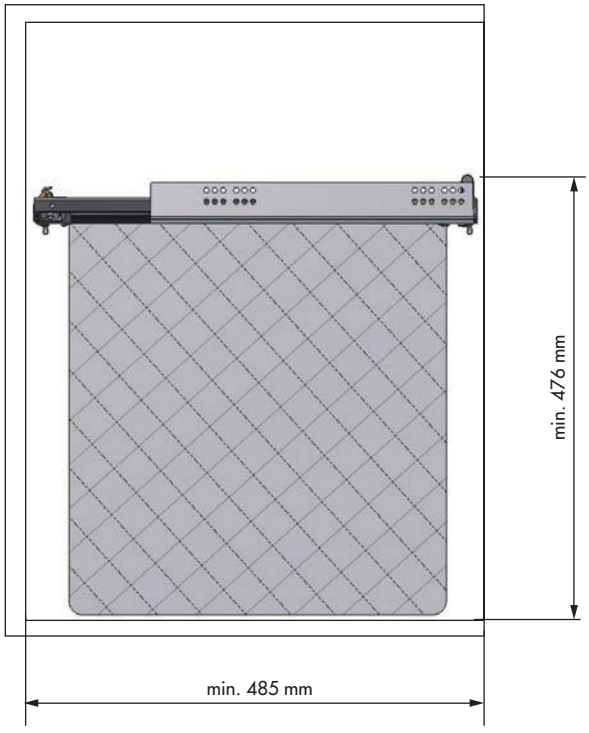

Accesorios opcionales | Optional accessories

N Espaciador | Spacer

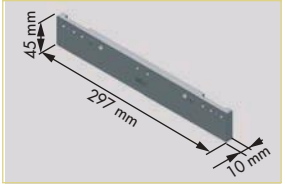

R **42103314**

U 50

A Poliestireno gris | Grey polyestyrene

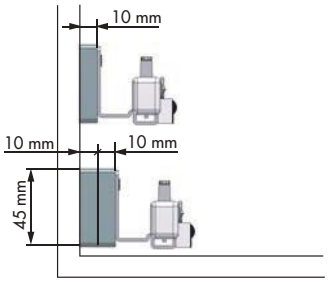

E

N Bastidor extraíble y bandeja multiuso
Pull-out frame and multipurpose basket

R **38113014** reversible | reversible — M 600 x 480
38117014 reversible | reversible — 1150 x 480
38413014 derecho | right — 600 x 480
38414014 izquierdo | left — 600 x 480

U 1 — A Acero plata | Silver steel

O Con cierre amortiguado. Carga máxima 30 kg
With soft closing. Maximum load 30 kg

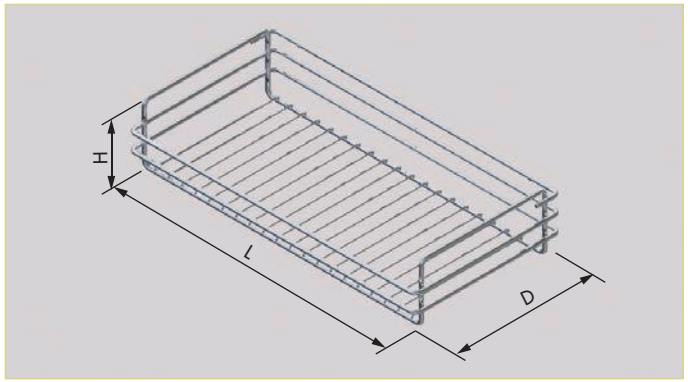

R **39064014** — M 240 D x 98 H x 470 L
39065014 — 305 D x 98 H x 470 L

U 3 — A Acero cromo | Chrome steel

E

Accesorios opcionales | Optional accessories

N Base bandeja | Bottom unit

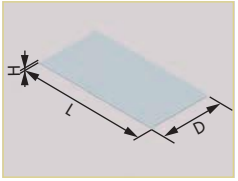

R **39093314** — M 226 D x 1,5 H x 456 L
39094314 — 291 D x 1,5 H x 456 L

U 1/10

A Poliestireno gris | Grey polystyrene

N Espaciador | Spacer

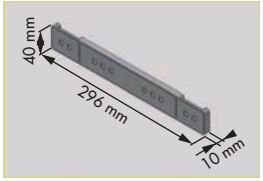

R **39066314**

U 1/10

A Poliestireno gris | Grey polystyrene

N Bastidor extraíble y bandeja multiuso
Pull-out frame and multipurpose basket

Ref. 38113014 | 38117014 Reversible | Reversible

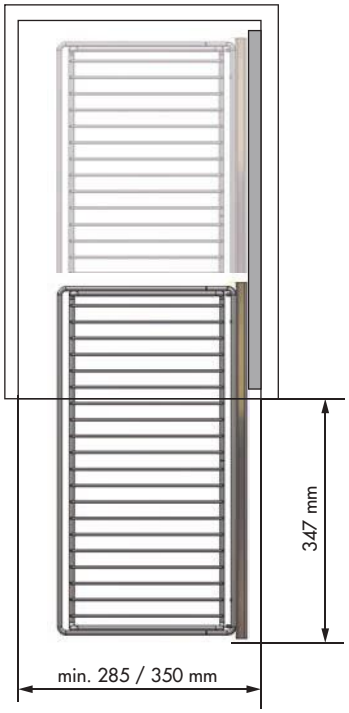

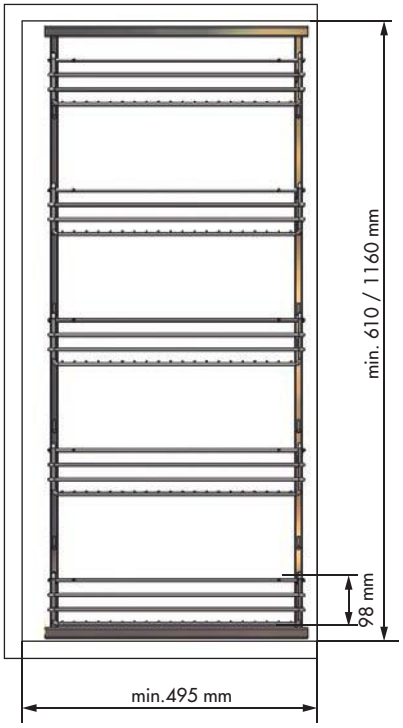

Ref. 38413014 | 38414014 Izquierdo | Left

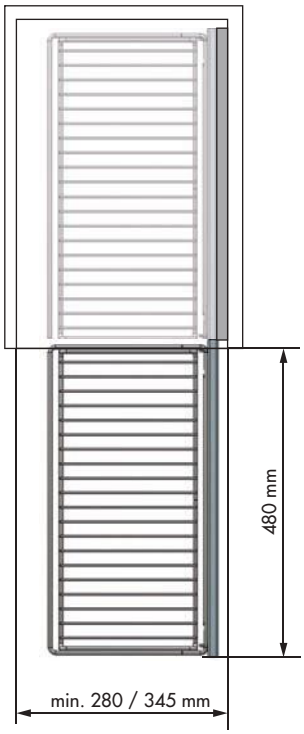

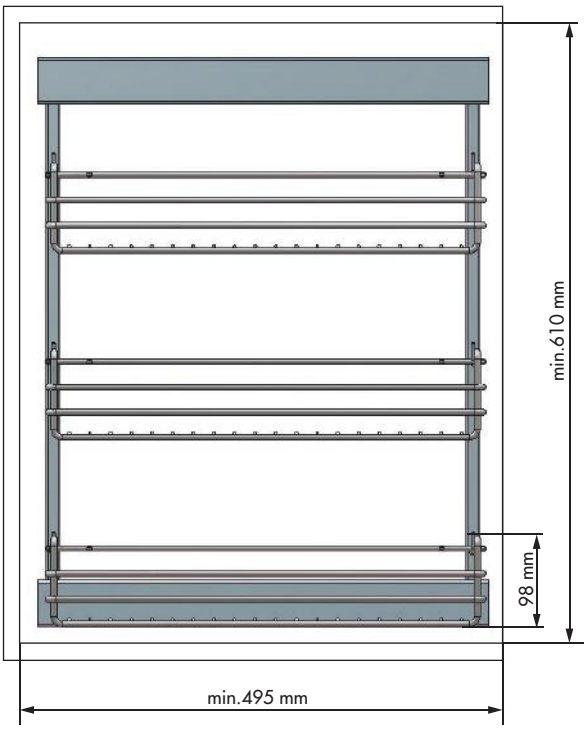

E

N Bastidor extraíble articulado y bandeja multiuso
Articulated pull-out frame and multipurpose basket

R	**38100014**	M	640 x 490
U	1	A	Acero plata | Silver steel
O	Reversible. Carga máxima 30 kg | Reversible. Maximum load 30 kg		

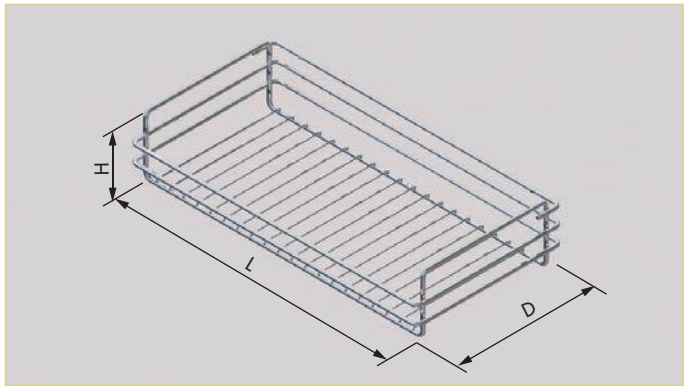

R	**39064014**	M	240 D x 98 H x 470 L
	39065014		305 D x 98 H x 470 L
U	3	A	Acero cromo | Chrome steel

E

Accesorios opcionales | Optional accessories

N Base bandeja
Bottom unit

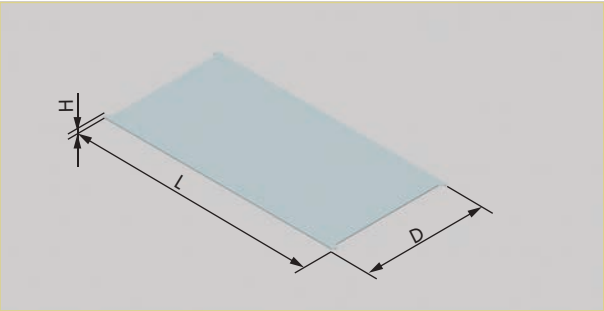

R **39093314** M 226 D x 1,5 H x 456 L
39094314 291 D x 1,5 H x 456 L

U 1/10

A Poliestireno gris | Grey polystyrene

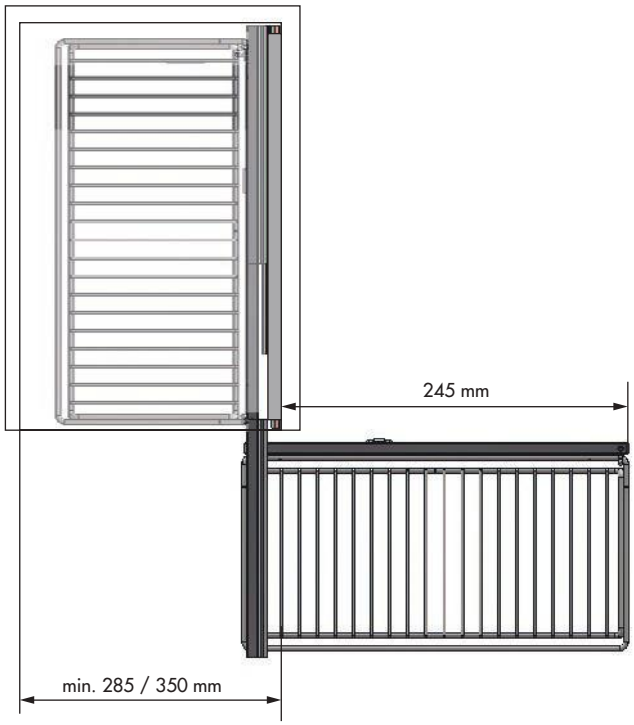

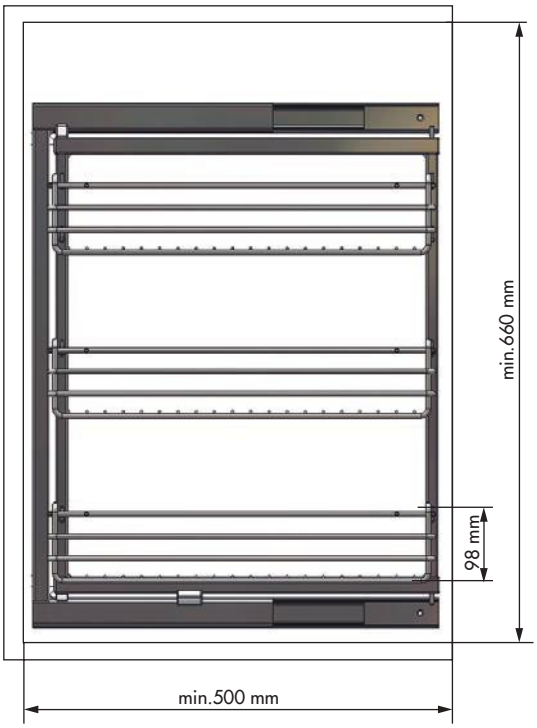

E

N Juego estante extraíble
Pull-out shelf

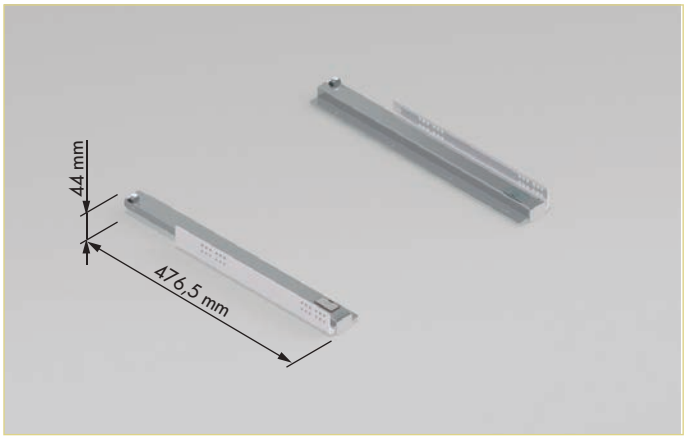

R **42087014**

U 8 A Acero plata | Silver steel

O Adaptable para baldas de 16/19 mm. Guías Quadro Hettich con amortiguador. Carga máxima 30 kg Adjustable for 16/19 mm base thickness. Quadro Hettich runners, with soft closing. Maximum load 30 kg

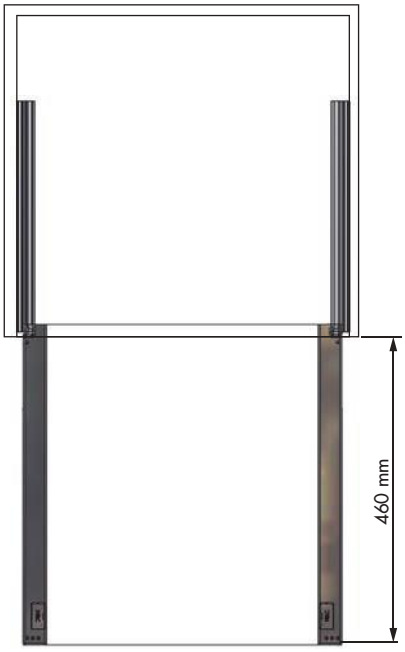

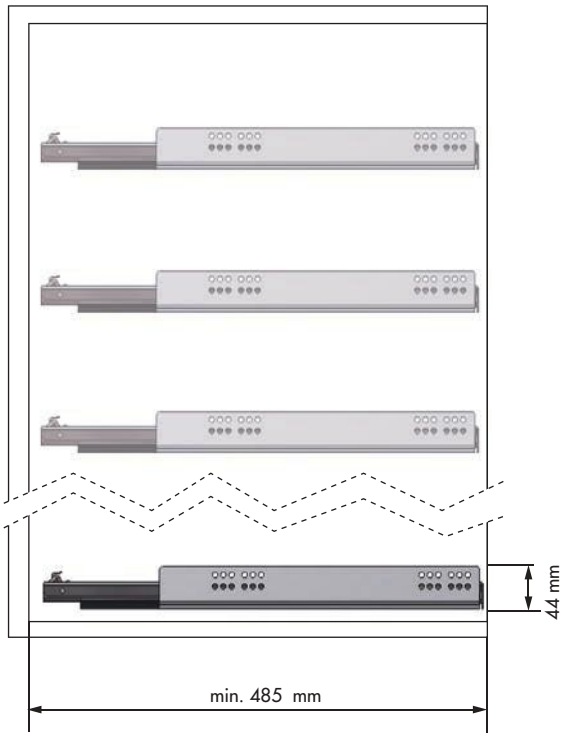

Accesorios opcionales | Optional accessories

N Espaciador | Spacer

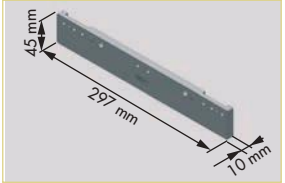

R **42103314**

U 50

A Poliestireno gris | Grey polystyrene

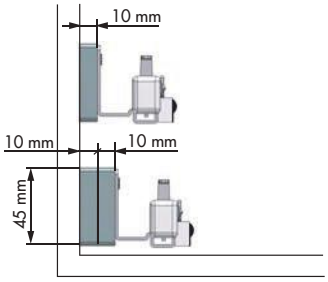

N Soporte botas
Boots holder

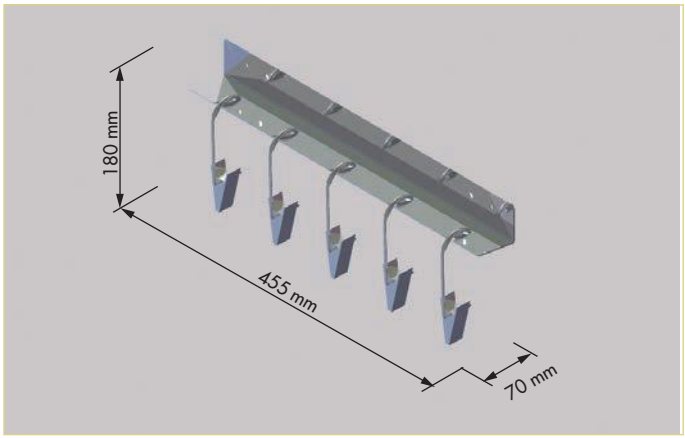

R **39070014**

M 70 x 180 x 455 U 1

A Acero plata | Silver steel

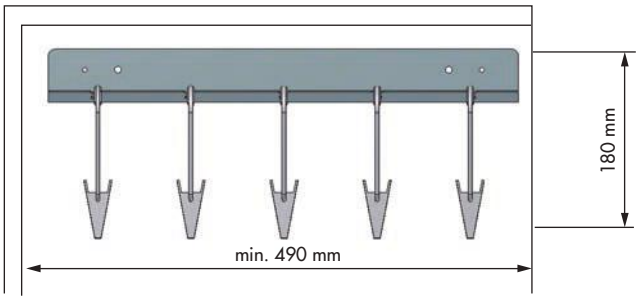

N Soporte bolsos
Handbag holder

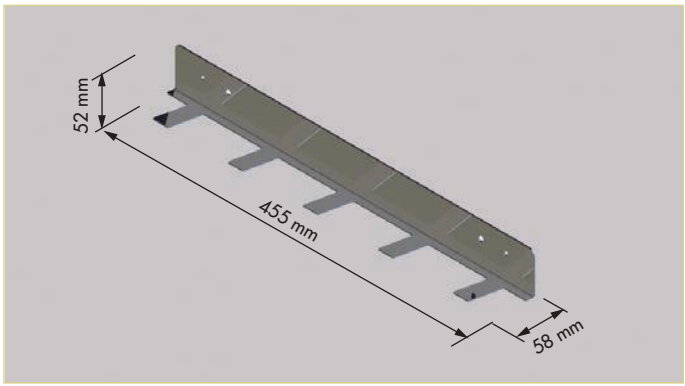

R **39071014**

M 58 x 52 x 455 U 1

A Acero plata | Silver steel

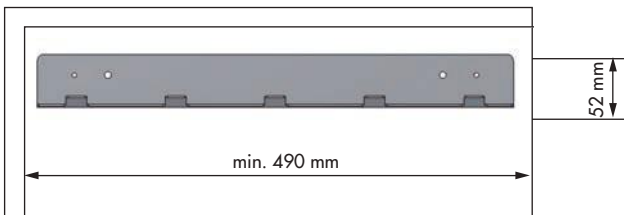

E

N Corbatero-cinturonero fijo
Tie and belt holder

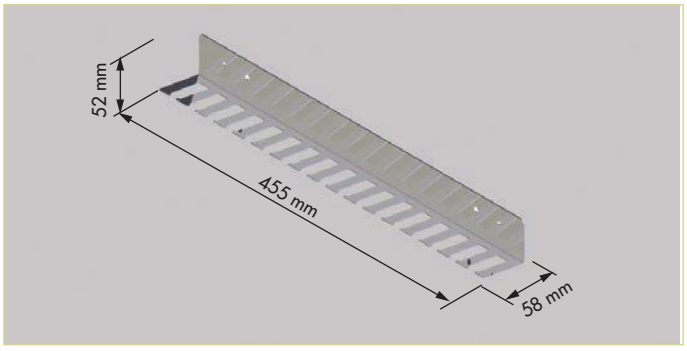

R **39067014**

M 58 x 52 x 455 U 1

A Acero plata | Silver steel

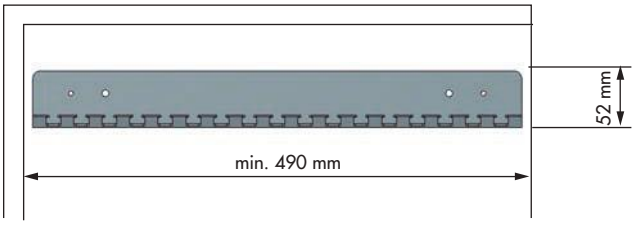

N Corbatero-cinturonero extraíble B
Tie and belt pull-out B

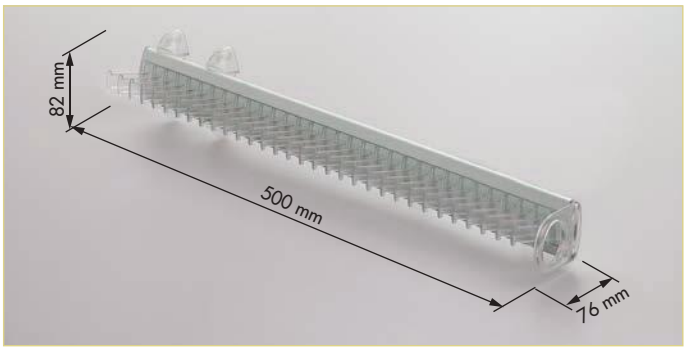

R **39042214**
41042214*

M 76 x 82 x 500 U 1

A Acero negro | Black steel *ABS plata | Silver ABS

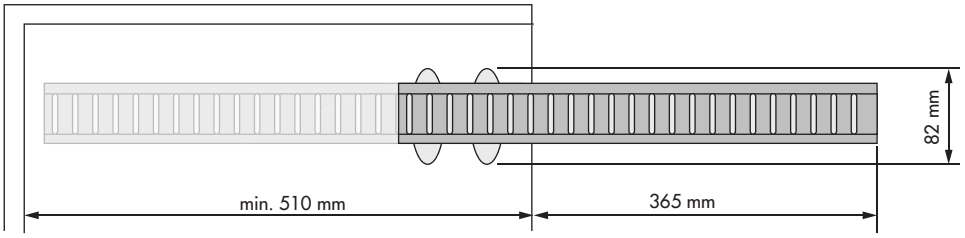

N Corbatero-cinturonero extraíble
Tie and belt pull-out

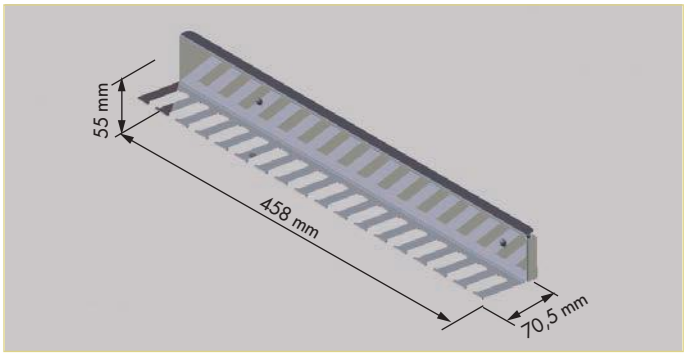

R **39068014** derecho | right **39069014** izquierdo | left

M 70,5 x 55 x 458 U 1 A Acero plata | Silver steel

O Guía corredera con cierre amortiguado | Runner with soft closing

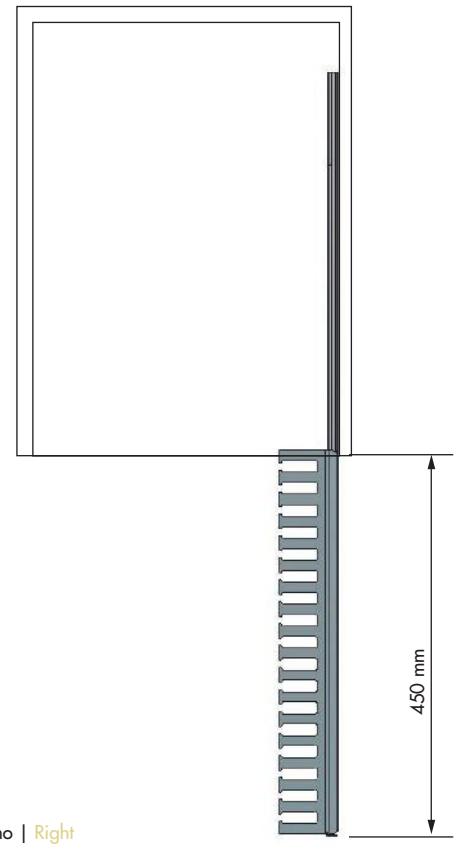

Derecho | Right

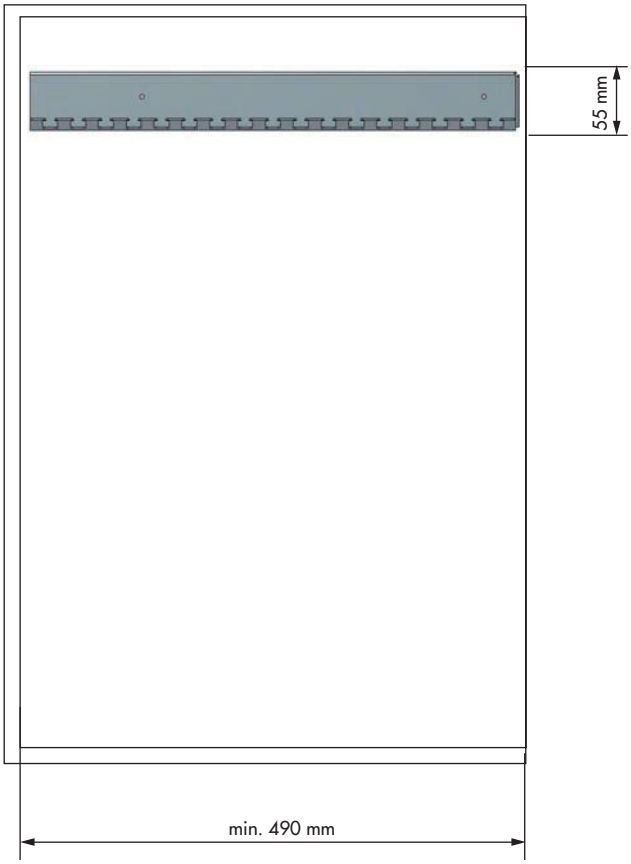

Accesorios opcionales | Optional accessories

N Espaciador | Spacer

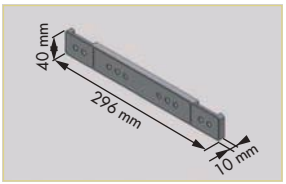

R **39066314**

U 1/10

A Poliestireno gris | Grey polystyrene

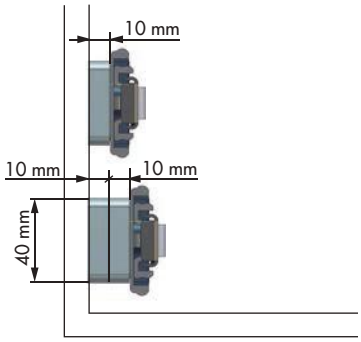

E

N Corbatero-cinturonero extraíble A
Tie and belt pull-out A

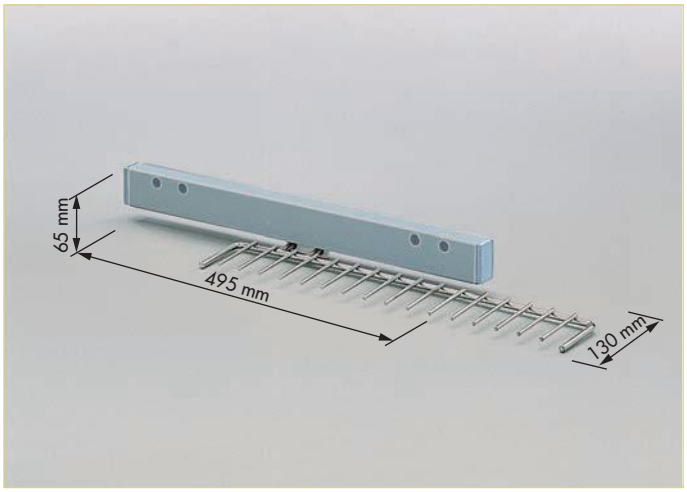

R	**39009014**	M	130 x 65 x 495
U	1	A	Acero cromo | Chrome steel
O	Reversible | Reversible		

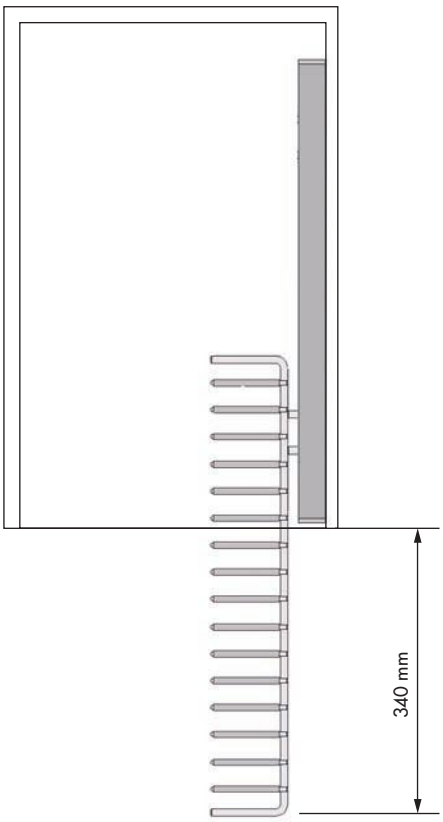

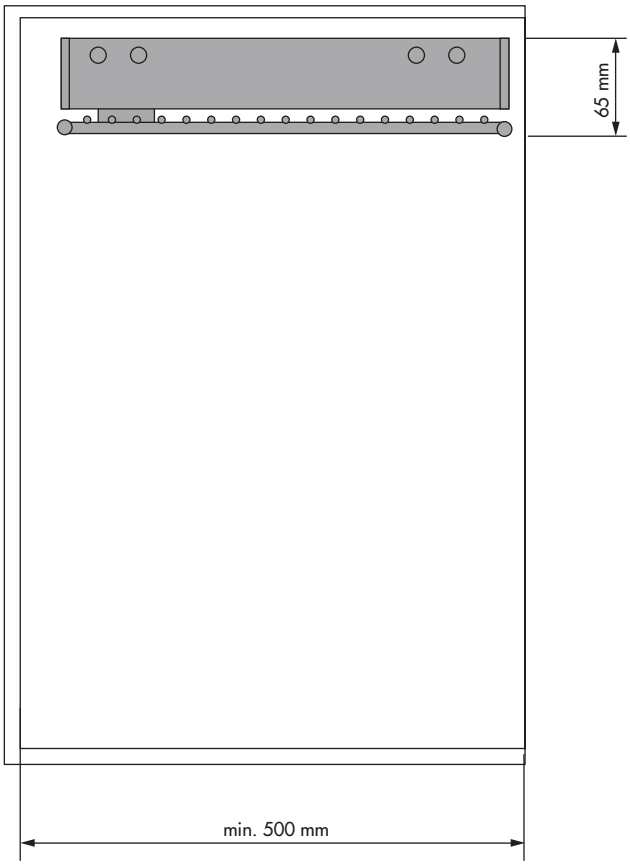

E

N Percha traje
Suit hanger

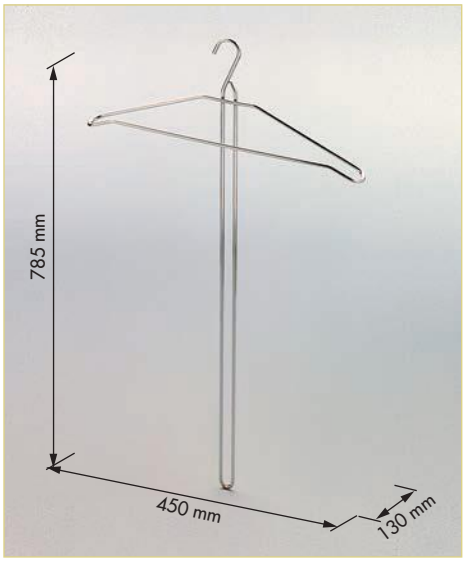

R	**39013014**	M	450 x 785 x 130
U	4	A	Acero cromo | Chrome steel

N Soporte traje A
Suit holder A

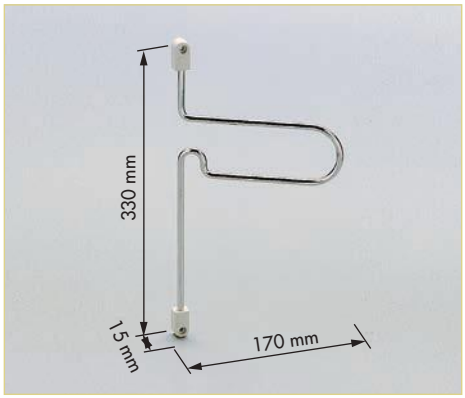

R	**39012014**	M	15 x 330 x 170
U	1	A	Acero cromo | Chrome steel

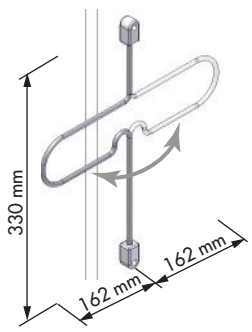

E

N Soporte traje B
Suit holder B

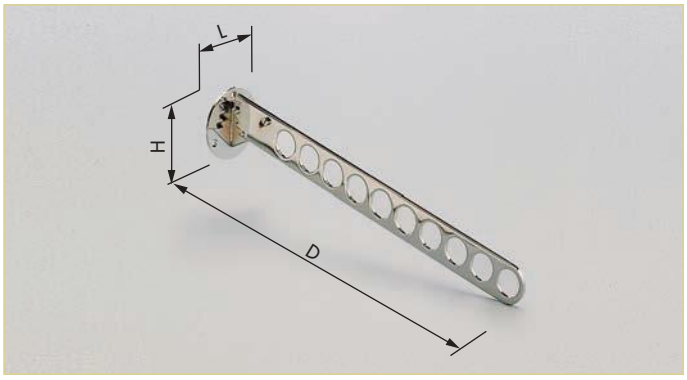

R	**39056014**	M	290 D x 75 H x 75 L	B	6
	39045014		420 D x 75 H x 75 L		10
U	1	A	Acero cromo | Chrome steel		

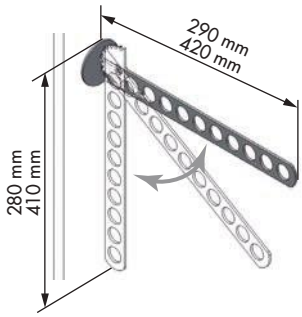

N Corbatero-cinturonero
Tie and belt holder

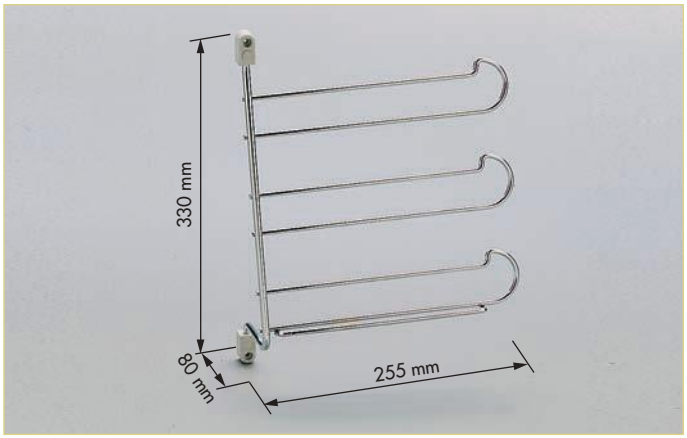

R	**39008014**	M	255 x 330 x 80
U	6	A	Acero cromo | Chrome steel

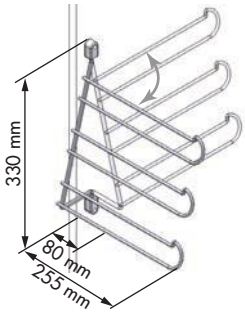

E

N Protector mangas / soporte trajes
Sleeve protector / Suit holder

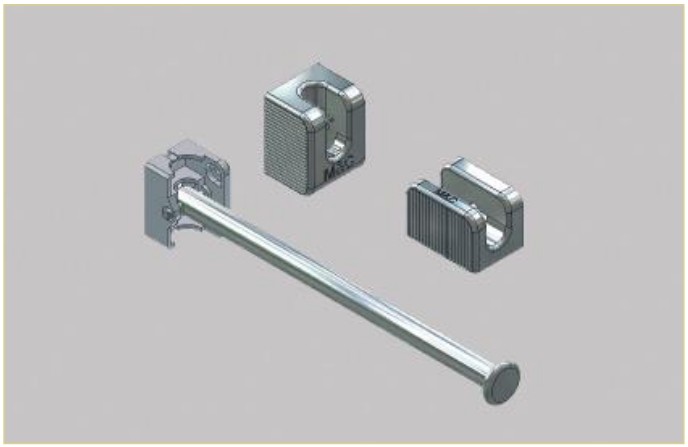

R	**42095014**	M	214 D x 221 H x 35 L
U	10	A	Acero inoxidable | Stainless steel

O Doble función según su posición
Double use, depending on the position

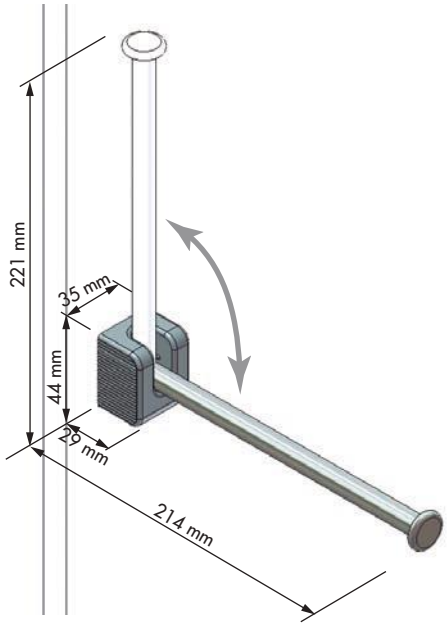

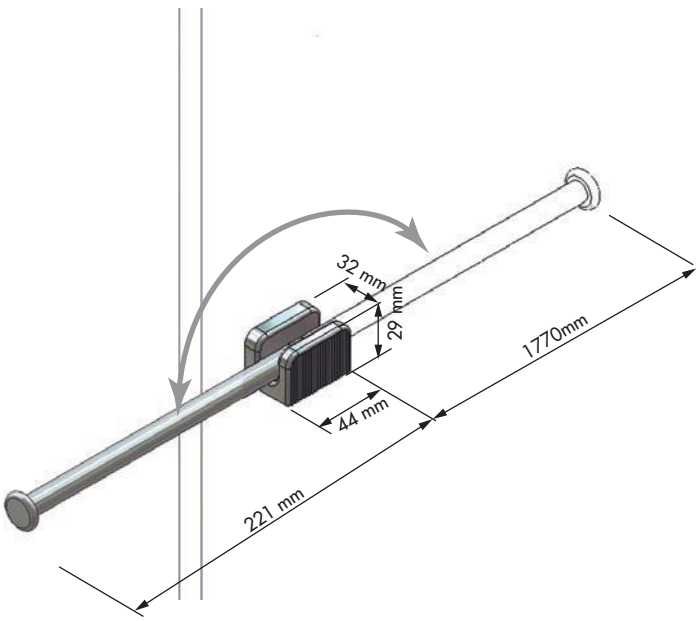

E

N Soporte perchas extraíble
Pull-out hanger

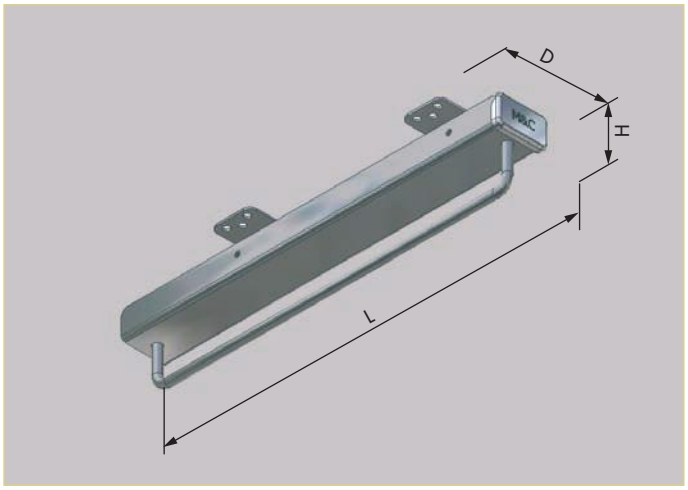

R	**42073014**	M	68 D x 56 H x 240 L
	42074014		68 D x 56 H x 290 L
	42075014		68 D x 56 H x 360 L
	42076014		68 D x 56 H x 445 L
U	10	A	Acero plata | Silver steel
O	Carga máxima 15 kg | Maximum load 15 kg		

E

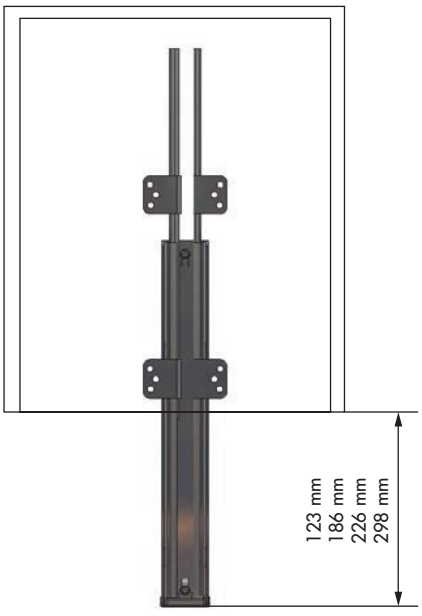

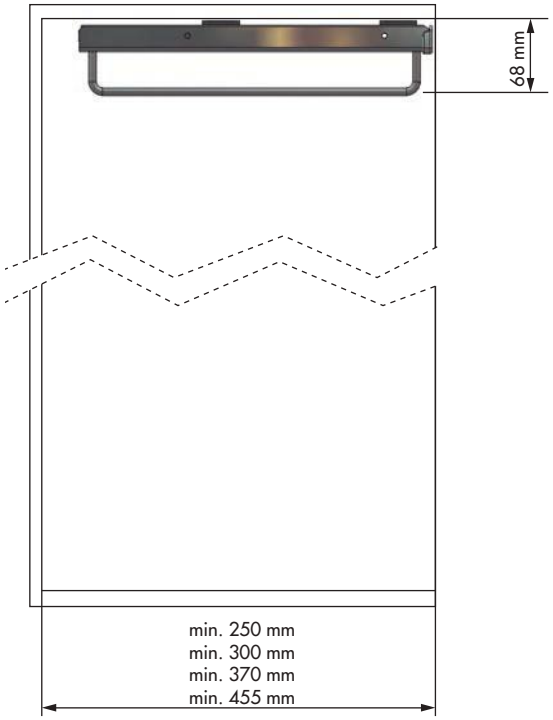

N Tubo oval-almohadilla
Soft oval tube

R **39059214** M 15 x 30 x 4000

U 1/10 A Aluminio plata | Silver aluminum

O Barra para colgar prendas, con almohadilla amortiguadora
Bar to hang clothes with non-slip top rubber profile

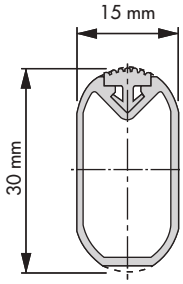

N Juego soporte tubo oval
Oval tube holder set

R **39058314** M 25 x 66 x 12

U 5/50 A Poliestireno plata | Silver polystirene

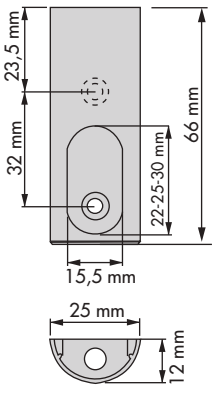

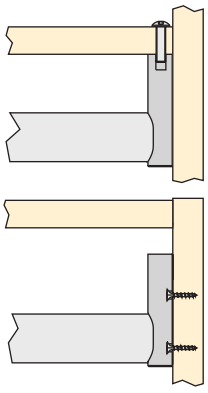

E

N Soporte elevador C
Super lift C

R	**39061014**	M	450 ↔ 600 x 850 x 140
	39062014		600 ↔ 830 x 850 x 140
	39063014		830 ↔ 1150 x 850 x 140
U	1	A	Acero cromo/plata | Chrome steel/silver
O	Carga máxima 12 kg | Maximum load 12 kg		

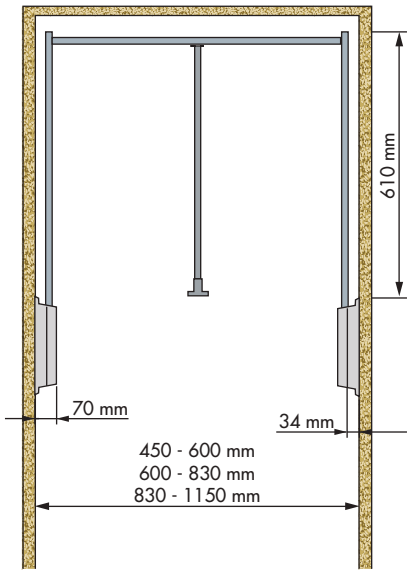

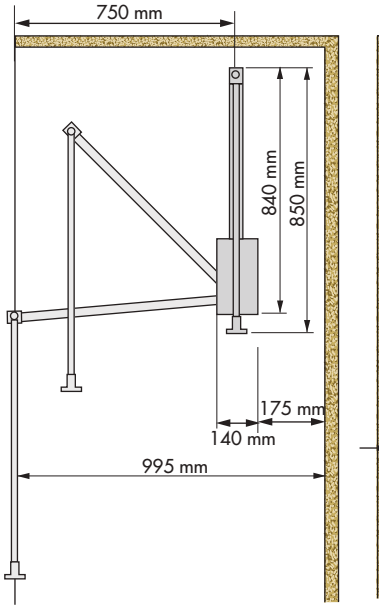

E

N Soporte elevador B
Super lift B

R	**39035014**	M 440 ↔ 610 x 850 x 140
	39037014	600 ↔ 1000 x 850 x 140
	39038014	770 ↔ 1200 x 850 x 140
	41035014*	440 ↔ 610 x 850 x 140
	41037014*	600 ↔ 1000 x 850 x 140
	41038014*	770 ↔ 1200 x 850 x 140

U 1 O Carga máxima 10 kg | Maximum load 10 kg

A Acero cromo/negro | Chrome steel/black *Acero plata | Silver steel

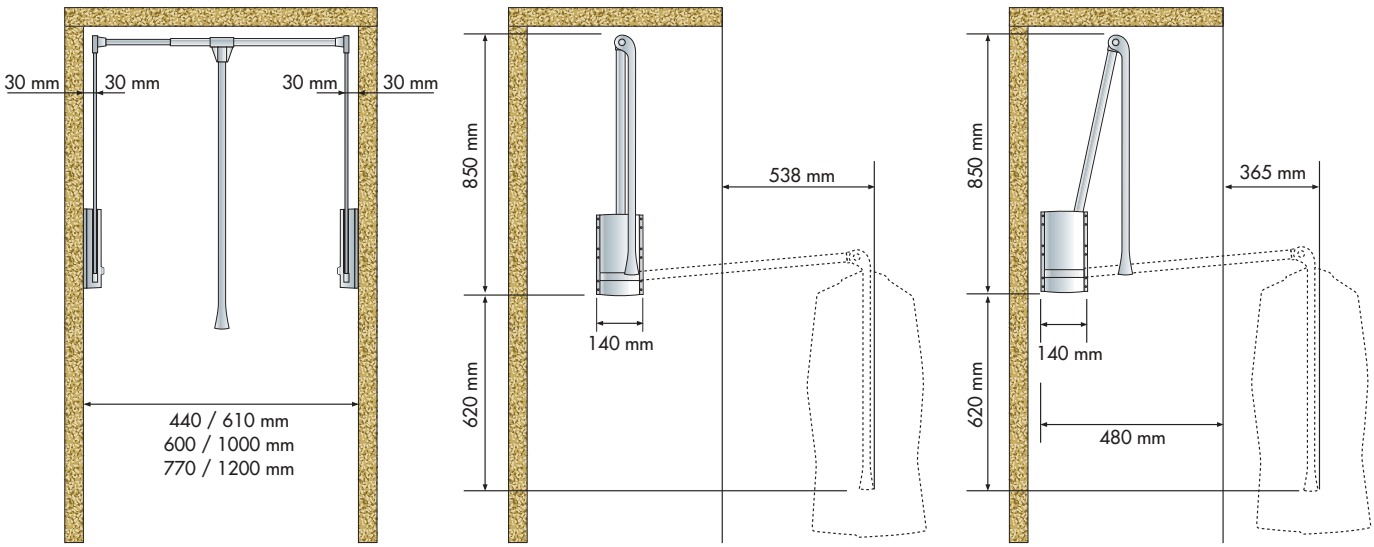

Accesorios opcionales | Optional accessories

N Juego 2 soportes distanciador
Spacer (2 units)

R	**39037314**	U 1
	41037314*	1

A Poliestireno negro | Black polystyrene *Poliestireno plata | Silver polystyrene

O Desplazamiento de 20 mm | 20 mm spacer

E

N Soporte elevador A
Super lift A

R **39028014** | M 750 ↔ 1150 x 910 x 165

U 1 | A Acero cromo/plata | Chrome steel/silver

O Con dispositivo "variador de potencia" que se adapta a las diversas exigencias de levantamiento. Carga máxima 18 kg
Equipped with a "power radiator" to enable it to adapt to different elevation requisites. Maximum load 18 kg

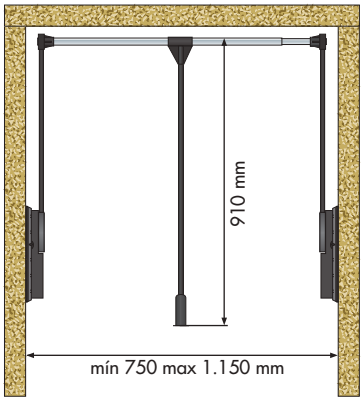

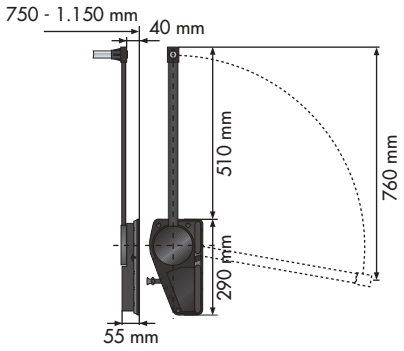

Accesorios opcionales | Optional accessories

N Soportes distanciador
Spacer

R **39028314** | U 1 | A Poliestireno plata | Silver polystyrene

O Desplazamiento de 20 mm | 20 mm spacer

N Espejo extraíble
Pull-out mirror

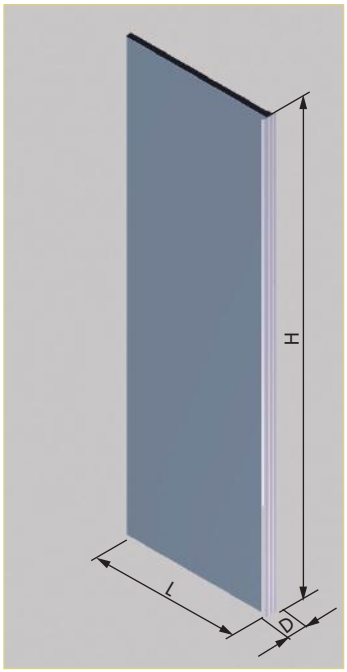

R	**42093014** **42094014**	M	50 D x 596 H x 460 L 50 D x 1405 H x 480 L
U	1	A	Acero plata | Silver steel
O	Guías correderas de bolas de acero, extracción total. Marco de aluminio anodizado color plata | Full extension ball bearing runners. Aluminim frame anodizaded silver		

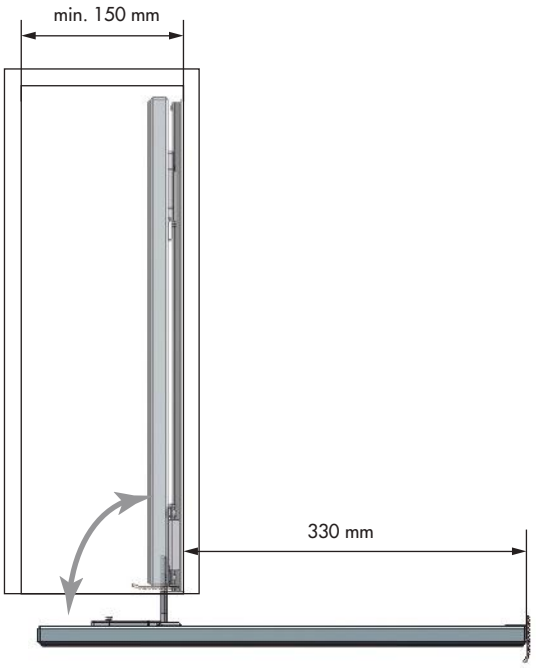

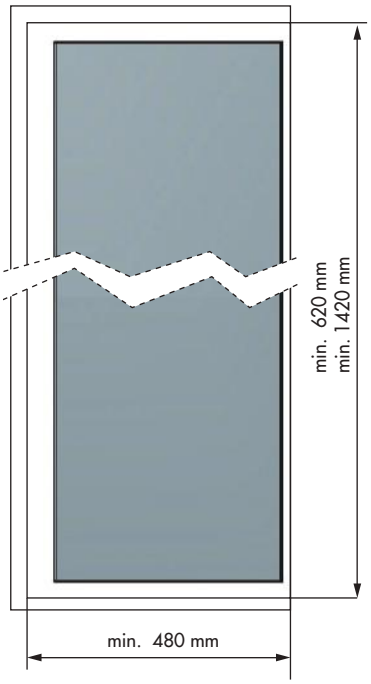

E

SISTEMA MODULAR *STRUCTURA* | *STRUCTURA* MODULAR SYSTEM

SISTEMA MODULAR *STRUCTURA*
STRUCTURA MODULAR SYSTEM
p. 193

F

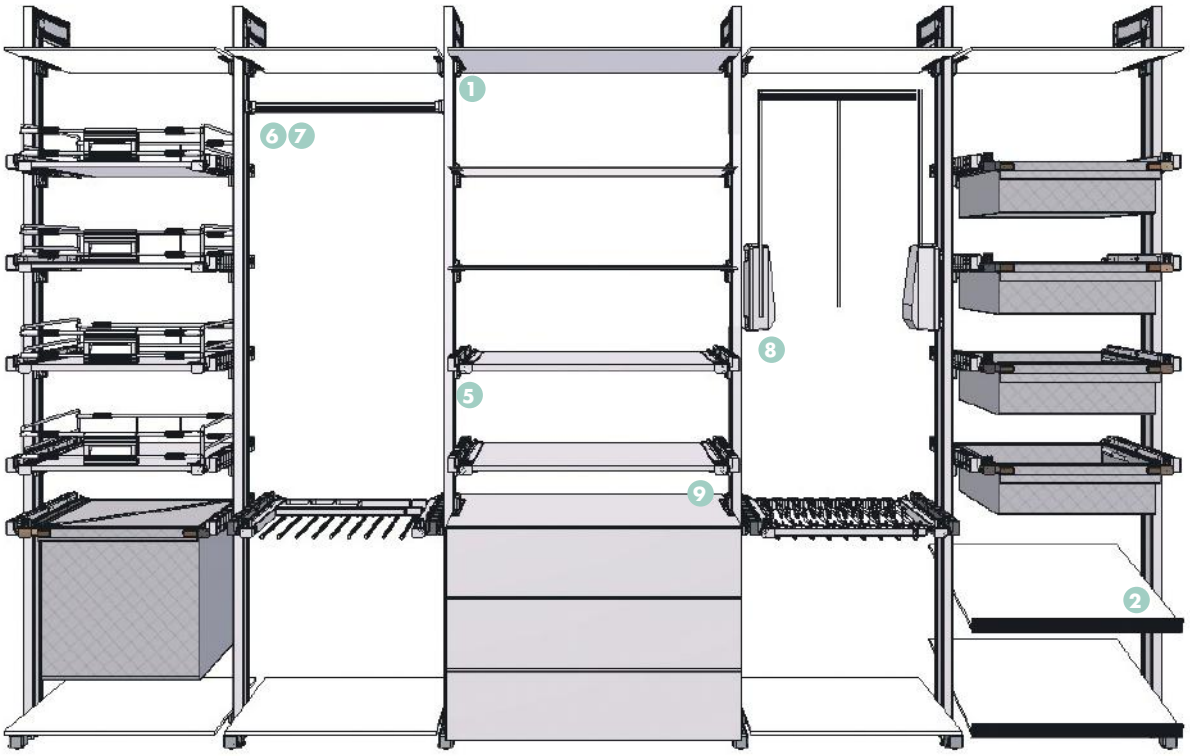

Soporte estante
Shelf holder

Soporte estante zapatero
Shoe shelf holder

Adaptador guías
Runner adaptor

Soporte tubo
Tube holder

Soporte tubo
Tube holder

Soporte elevador
Lift holder

Soporte rincón
Corner holder

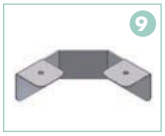

F

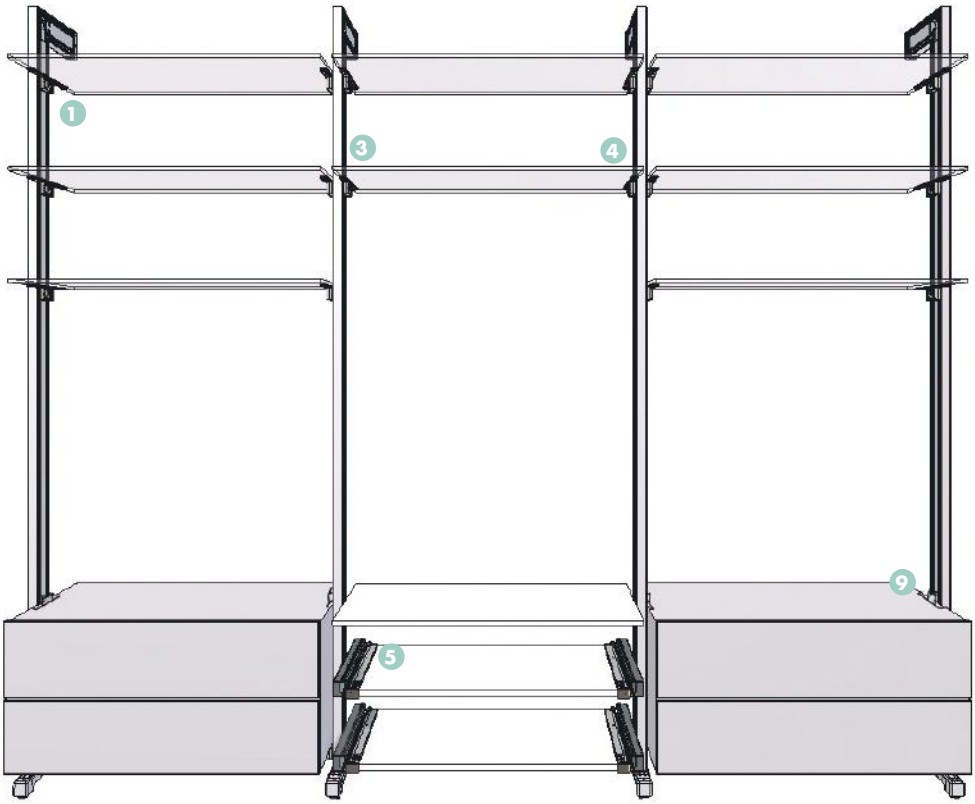

Soporte estante Shelf holder	Soporte antivuelco Anti-roll holder	Almohadilla cristal Glass damper	Adaptador guías Runner adaptor	Soporte rincón Corner holder
	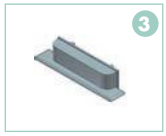			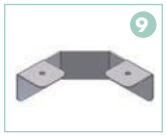
1	3	4	5	9

F

N Kit pared
Wall fixing set

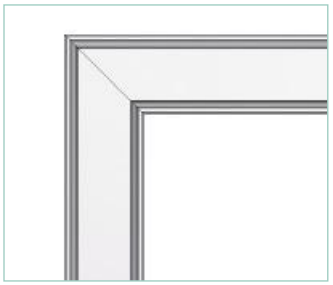

R **46000214** M 30 D x 2200 H x 200 L
46001214 30 D x 2200 H x 300 L

U 1 A Aluminio plata | Silver aluminum

O Fijación de suelo a pared. Inglete con unión oculta
Floor-wall fixing. Angle with concealed joint

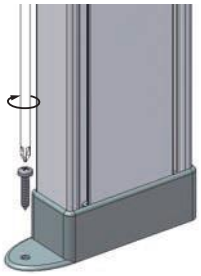

N Kit techo
Ceiling fixing set

R **46002214** M 30 x 2744 x 80

U 1 A Aluminio plata | Silver aluminum

O Fijación de suelo a techo | Floor-ceiling fixing

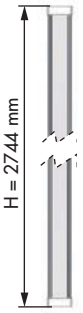

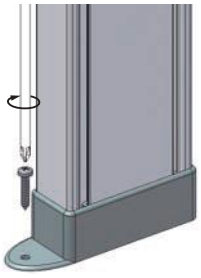

F

N Juego soporte estante
Shelf holder (2 units)

R	**46004914**	M	260 x 39 x 28
U	1/10	A	Zamak plata | Silver zamak

O Accesorio para baldas de melamina y cristal. Carga máxima: 20 kg (1 juego) para estantes, y 50 kg (2 juegos) para módulos
Accessory for melamine and glass shelves. Maximum load: 20 kg (1 set) for shelves, and 50 kg (2 sets) for cabinets

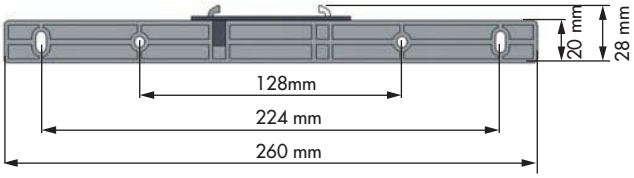

N Juego almohadillas cristal
Glass damper set (2 units)

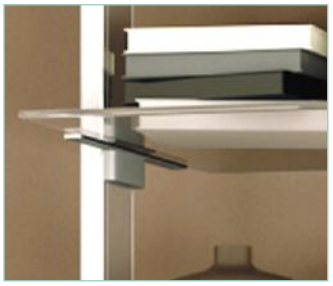

R	**46010314**	M	260 x 8 x 23
U	1/50	A	ABS gris | Grey ABS

O Accesorio para amortiguar una balda de cristal montada sobre la ref. 46004914 Juego soporte estante | Accessory to cushion a glass shelf on the ref. 46004914 Shelf holder (set 2 units)

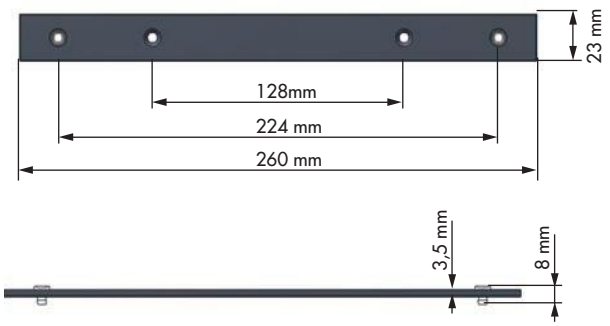

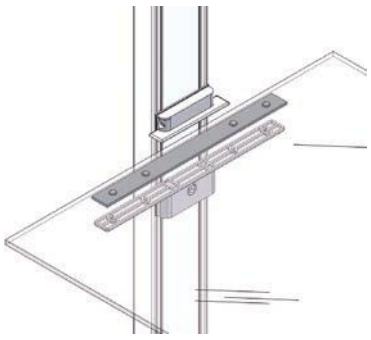

F

N Juego soporte antivuelco
Anti-roll holder (2 units)

R **46007914** M 100 x 21 x 28

U 1/20 A Zamak plata | Silver zamak

O Accesorio para impedir el giro de una balda de cristal o un módulo | Accessory to prevent the turn over of a glass shelf or cabinet

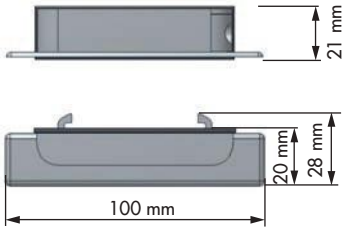

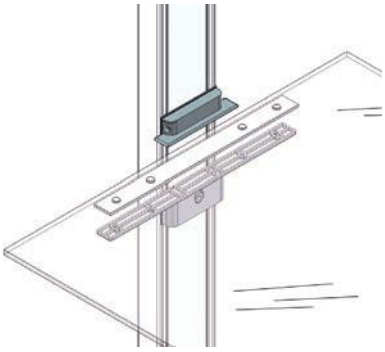

N Soporte rincón
Corner holder

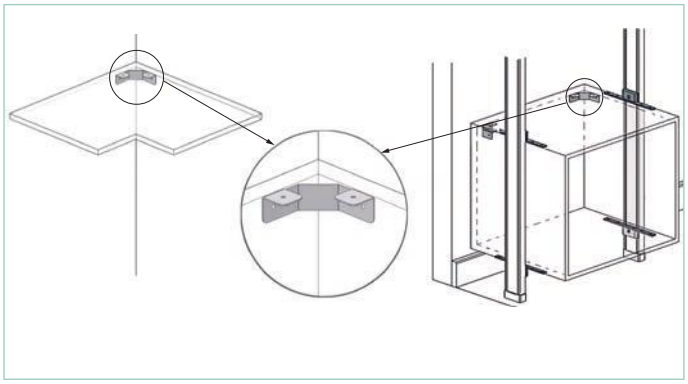

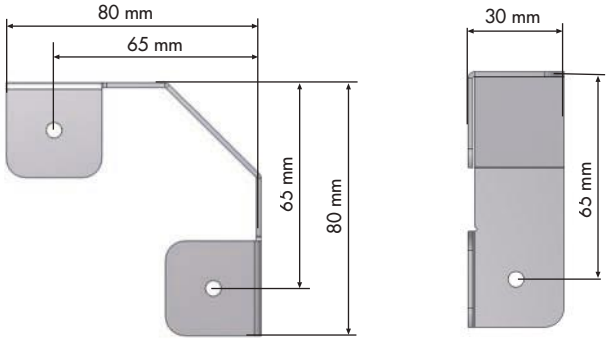

R **46013014** M 80 x 30 x 80

U 1/20 A Acero plata | Silver steel

O Accesorio soporte para baldas de rincón y módulos | Holder accessory for corner shelves and cabinets

F

N Juego soporte estante zapatero
Shoe shelf holder (2 units)

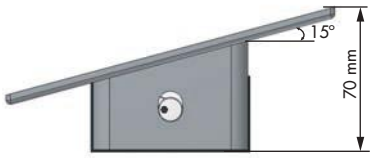

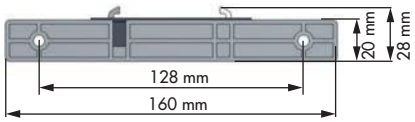

R **46006914** M 160 x 70 x 28

U 1/10 A Zamak plata | Silver zamak

O Accesorio para baldas inclinadas de melamina. Carga máxima 20 kg | Accessory for melamine tilted shelves. Maximum load 20 kg

N Perfil frontal
Front profile

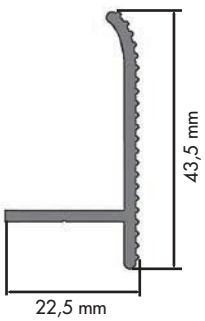

R **46011214** M 22,5 x 43,5 x 3000

U 1 A Aluminio plata | Silver aluminum

O Accesorio para montar como frente de balda
Front shelf accessory

F

N Juego soporte tubo oval A
Oval Tube holder A (2 units)

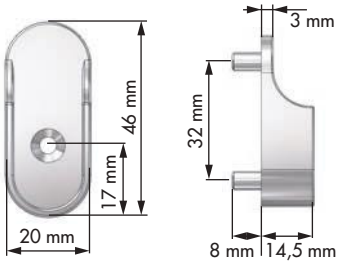

R **46008914** | M 20 x 46 x 22,5

U 1/25 | A Zamak plata | Silver zamak

O Accesorio soporte para tubo oval/iluminación. Carga máxima 20 kg | Holder accessory for the oval/lighted bar. Maximum load 20 kg

N Juego soporte tubo oval B
Oval Tube holder B (2 units)

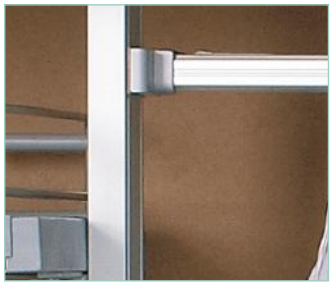

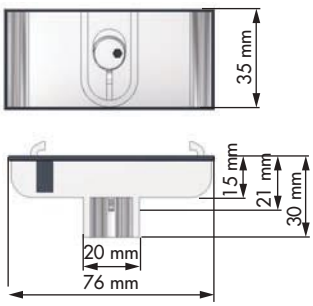

R **46009914** | M 76 x 35 x 30

U 1 | A Zamak plata | Silver zamak

O Accesorio soporte para tubo oval/iluminación. Carga máxima 20 kg | Holder accessory for the oval/lighted bar. Maximum load 20 kg

F

N Tubo oval
Oval bar

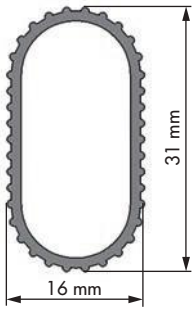

R	**46012214**	M	16 x 31 x 4000
U	1	A	Aluminio plata | Silver aluminum
O	Barra para colgar prendas | Bar to hang clothes		

N Tubo oval-almohadilla
Soft oval tube

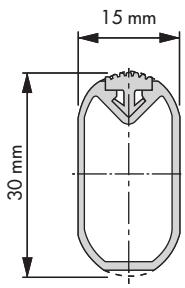

R	**39059214**	M	15 x 30 x 4000
U	1	A	Aluminio plata | Silver aluminum
O	Barra para colgar prendas, con almohadilla amortiguadora Bar to hang clothes with non-slip top rubber profile		

F

N Tubo iluminación
Lighted bar

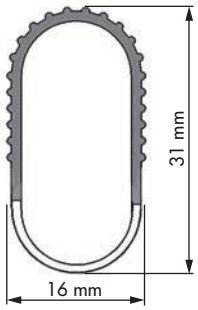

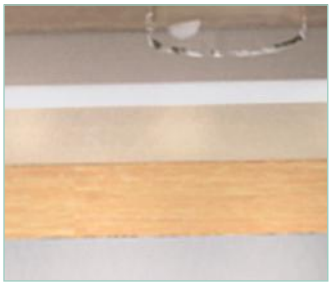

R	**46014514 S | 46021514 I**	M	558 x 31 x 16
	46015514 S | 46022514 I		758 x 31 x 16
	46016514 S | 46023514 I		858 x 31 x 16
U	1/50	A	Aluminio plata | Silver aluminum

O Barra para colgar prendas, con iluminación Led. Incluye sensor (S) / interruptor (I) con caja para 3 baterías de 1,5 V, modelo AA | Bar to hang clothes, with Led lighting system. Sensor (S) / switch (I) with box for 3 batteries of 1,5 V is included, model AA

N Soporte pata
Leg holder

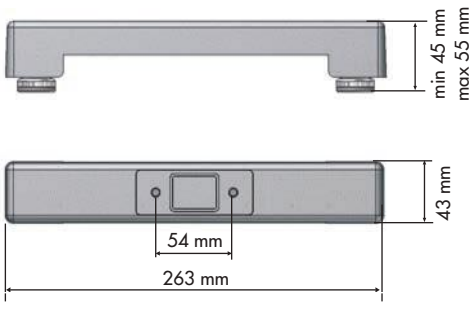

R	**46019914**	M	263 x 45 ↔ 55 x 43
U	1/10	A	Zamak plata | Silver zamak

O Recomendable para composiciones con accesorios extraíbles. Aporta más estabilidad | Recommended for pull-out accessories. Give to the system more stability

N Juego adaptador guías
Runner adaptor (2 units)

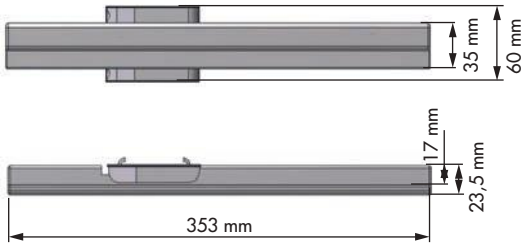

R	**46005914**	M	353 x 60 x 23,5
U	1/10	A	Zamak plata | Silver zamak

O Adaptador para unir accesorios extraíbles. Carga máxima 20 kg. Específico para ref. 46001214 Kit pared y 46002214 Kit techo
Accessory to adapt pull-out fittings. Maximum load 20 kg. Adaptable to ref. 46001214 Wall fixing set and 46002214 Ceilling fixing set

Módulos adaptables al Juego adaptador guías | Pull-outs to adapt to Runner adaptor (2 units)

Ver pág. 152
See page 152

Ver pág. 162
See page 162

Ver pág. 164
See page 164

Ver pág. 166
See page 166

Ver pág. 170
See page 170

Ver pág. 171
See page 171
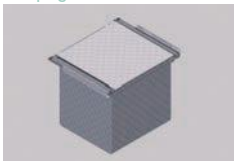

Ver pág. 176
See page 176

N Juego soporte elevador
Lift holder (2 units)

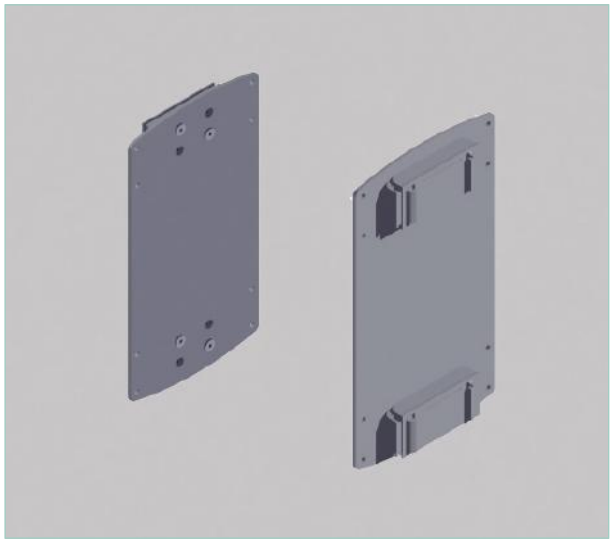

R **46024914** M 140 x 260 x 25

U 1/5 A Acero plata | Silver steel

O Accesorio para adaptar los soportes elevadores al sistema modular. Carga máxima 12 kg | Accessory to adapt the lifts to the modular system. Maximum load 12 kg

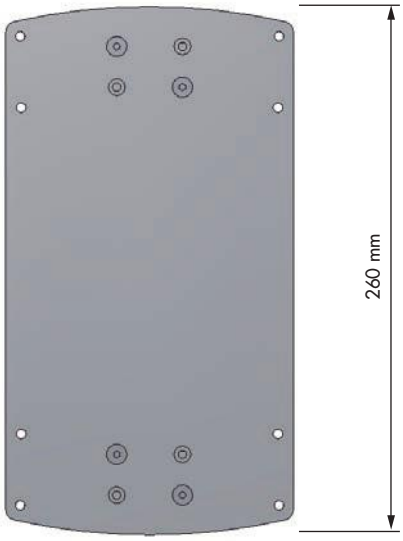

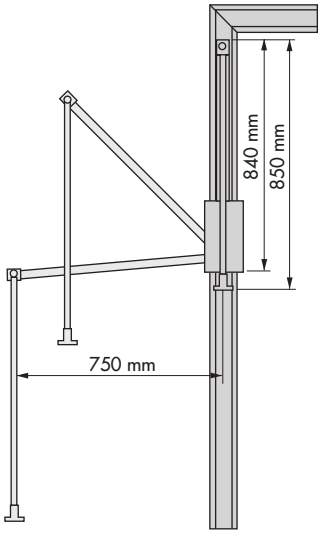

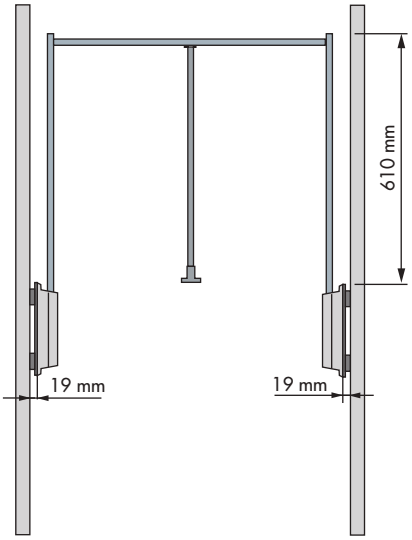

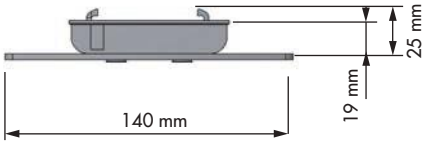

F

Elevadores adaptables al Juego soporte elevador | Lifts to adapt to Lift holder (2 units)

Ver pág. 186
See page 186

Ver pág. 187
See page 187

ÍNDICE ALFABÉTICO Y NUMÉRICO | ALPHABETICAL AND ORDER NUMBER INDEX

Referencia Reference	Página Page
31101014	62
32150314	64
32151314	64
32152314	64
32409601	64
32410601	64
32411601	64
32600014	48
32600114	49 - 51
32601014	48
32601114	49 - 51
32602014	48
32603014	48
32604014	48
32607014	56
32607114	57 -59
32608014	56
32608114	57 - 59
32609014	56
32610014	56
32611014	56
32612014	56
32621014	56
32639014	49
32640014	57
32642014	57
32643014	57
32644014	57
32645014	57
32646014	57
32647014	57
32649014	49
32650014	49
32651014	49
32652014	49
32653014	57
32654314	49
32655314	57
32656314	57
32657314	57
32658314	57
32659314	57
32701014	68
32702014	68
32703014	68
32705014	68
32706014	68
32707014	68
32711014	67
32712014	67
32713014	67
32715014	67
32716014	67
32717014	67
32721014	53
32722014	53
32723014	53

Referencia Reference	Página Page
32725014	53
32726014	53
32727014	53
32732014	47
32733014	47
32734014	47
32736014	47
32741314	69
32742314	69
32743314	69
32744014	69
32745014	69
32746601	69
32747014	69
32748601	69
32749014	69
32751314	69
32752314	69
32753314	69
32761314	66
32762314	66
32763314	66
32764314	66
32765314	66
32766314	66
32767314	66
32770314	69
32771214	52
32772214	52
32773214	52
33052314	82
33053314	82
33056314	82
33058314	83
33059314	83
33061314	100
33063314	103
33064314	103
33070314	82
33162014	140
33163014	137
33164014	134
33165014	139
33166014	139
33167014	135
33168014	140
33170214	141
33173314	141
33176314	141
33189014	138
33190014	135
33191014	137
33192014	134
33196214	141
33197014	136
33198014	138
33199014	141

Referencia Reference	Página Page
33201014	136
33401601	54
33402601	54
33403601	54
33404601	55
33405601	55
33406601	55
33407601	55
33409601	54
33436314	82
33437314	82
35019314	127
35020314	127
35029314	126
35030314	126
35031314	126
35039314	126
35040314	126
35050300	75
35051300	76
35052300	76
35055314	76
35056300	81
35057300	81
35061300	100
35062300	100
35063300	103
35064300	103
35069300	100
35128000	73
35130000	33
35131000	73
35138000	72
35140000	72
35220014	100
35221014	100
35222014	103
35223014	103
35224300	79
35225014	100
35322300	78
35404014	126
35405014	126
35406014	126
35407014	126
35408014	126
37008014	74
37009014	74
37014014	122
37018014	30
37019014	30
37020014	30
38002014	128
38003014	128
38004014	128
38015014	128
38016014	128

Referencia Reference	Página Page
38019014	37 - 41 - 43
38020014	37 - 41 - 43 - 93
38029014	37 - 41 - 43 - 93
38030014	93
38033014	37 - 41 - 43 - 93
38039014	93
38050314	75
38052314	78
38059014	63
38060014	63
38061014	101
38062014	101
38063014	104
38064014	104
38066014	123
38067014	123
38082014	123
38083014	31
38084014	31
38085014	31
38086014	31
38100014	92 - 157 - 174
38101014	93
38104014	123 - 154
38106014	123 - 154
38113014	36 - 92
	155 - 172
38114014	37 - 42
38115014	37 - 42
38117014	40 - 155 - 172
38140314	148
38162014	130
38163014	131
38164014	130
38166014	132
38169014	133
38170014	133
38171014	133
38172014	133
38173014	133
38174014	133
38175014	133
38176014	133
38176314	133
38177214	74
38178214	74
38179014	95
38180014	95
38189014	132
38191014	131
38193014	129
38194014	129
38195014	129
38196014	122
38201014	98
38207014	112
38208014	112

Referencia Reference	Página Page
38209014	112
38210014	112
38211014	112
38212014	112
38213014	113
38214014	113
38215014	113
38216014	113
38217014	113
38218014	111
38247014	44
38248014	44
38249014	44
38250014	44
38251014	44
38252014	44
38283014	111
38284014	111
38285014	111
38286014	111
38287014	111
38288014	111
38292014	111
38293014	111
38294014	111
38309014	119
38310014	119
38311014	119
38312014	119
38313014	119
38314014	119
38318014	111
38340014	104
38341014	104
38342014	101
38343014	101
38413014	36 - 156 - 172
38414014	36 - 156 - 172
38417014	42
38425014	79
38426300	77
38428014	77
38430300	79
38443314	80
38444314	80
38445314	80
38446314	84
38447314	84
38535014	46
38536014	46
38537014	46
38538014	46
38701014	26
38702014	26
38703014	28
38704014	28
38705014	29

Referencia Reference	Página Page
38706014	29
38707014	34
38708014	34
38709014	26
38710014	26
38711014	28
38712014	28
38713014	29
38714014	29
38715014	32
38716014	32
38717014	32
38718014	32
38719014	34
38720014	34
38721014	45
38722014	45
38723014	45
38724014	45
38725014	45
38726014	45
38727014	45
38728014	45
38729014	18
38730014	18
38731014	18
38732014	18
38733014	18
38734014	18
38735014	18
38736014	18
38737014	19
38738014	19
38739014	94
38740014	94
38741314	18
38742314	19
38743314	28
38744314	28
38745314	26
38746314	26
38747314	29
38748314	29
39000014	146
39001014	146
39002014	146
39008014	182
39009014	180
39010014	160
39012014	181
39013014	181
39014014	154 - 155
	156 - 157
39025014	147
39026014	147
39027014	147
39028014	188

Referencia Reference	Página Page
39028314	188
39035014	187
39037014	187
39037314	187
39038014	187
39042214	178
39045014	182
39054014	158
39055014	158
39056014	182
39058314	185
39059214	185
39059214	201
39061014	186
39062014	186
39063014	186
39064014	172 - 174
39065014	172 - 174
39066314	156 - 172 - 179
39067014	178
39068014	179
39069014	179
39070014	177
39071014	177
39073014	159
39074014	161
39081014	150
39082014	150
39083014	150
39084014	151
39085014	151
39086014	151
39093314	172 - 175
39094314	172 - 175
39095314	154 - 155
	156 - 157
41035014	187
41037014	187
41037314	187
41038014	187
41042214	178
42002014	168
42004014	168
42006014	168
42008014	168
42010014	168
42012014	168
42014014	166
42016014	166
42018014	166
42020014	166
42022014	166
42024014	166
42026014	153
42028014	153
42030014	153
42032014	153

Referencia Reference	Página Page
42034014	153
42036014	153
42050014	152
42052014	152
42054014	152
42056014	152
42058014	152
42060014	152
42073014	184
42074014	184
42074014	189
42075014	184
42076014	184
42077014	170
42078014	170
42079014	170
42080014	170
42085014	171
42086014	171
42087014	176
42088014	162
42089014	163
42090014	164
42091014	164
42092014	165
42093014	189
42095014	183
42096014	167 - 169
42097314	167 - 169
42098314	169
42099314	169
42100314	163
42102314	165
42103314	150 - 152 - 163
	165 - 167 - 170
	171 - 176
42110014	162
42111014	162
42113014	162
42114014	164
42115014	164
45044014	112
45046014	112
45047014	112
45048014	112
45049014	112
45050014	96
45051014	96
45201014	99
46000214	196
46001214	196
46002214	196
46004914	197
46005914	203
46006914	199
46007914	198
46008914	200

Referencia Reference	Página Page
46009914	200
46010314	197
46011214	199
46012214	201
46013014	198
46014514	202
46015514	202
46016514	202
46019914	202
46021514	202
46022514	202
46023514	202
46024914	204
47003014	35
47006014	27
47007014	27
47073014	50
47074014	50
47075014	50
47076014	50
47077014	50
47078014	58
47079014	58
47080014	58
47081014	58
47082014	58
47083014	58
47085014	58
47141014	25
48003014	35
48006014	27
48007014	27
48008014	105
48009014	105
48010014	51
48010014	107
48011014	107
48012014	102
48013014	102
48044014	112
48045014	112
48046014	112
48047014	112
48063014	38
48064014	38
48065014	37 - 39 - 43
48066014	37 - 39 - 43
48067014	39
48068014	39
48069014	39
48070014	39
48071014	97
48072014	97
48073014	50
48074014	50
48075014	50
48076014	50

Referencia Reference	Página Page
48077014	50
48078014	58
48079014	58
48080014	58
48081014	58
48082014	58
48085014	58
48086014	58
48093014	37 - 39 - 43
48096014	51
48097014	51
48098014	51
48099014	51
48101300	51
48102014	59
48103014	59
48104014	59
48105014	59
48106014	59
48107014	59
48108014	59
48109014	59
48110300	59
48111300	59
48112300	59
48116014	91
48117014	91
48118014	91
48119014	91
48120014	91
48121014	91
48122014	106
48123014	106
48134014	121
48135014	121
48136014	121
48137014	121
48138014	121
48139014	121
48140014	24
48141014	25
48142014	112
48143014	112
48145000	90
48146000	90
48147000	90
48148000	90
48149000	90
48150000	90
48152000	90
48153000	90
48208014	105
48209014	105
48212014	102
48213014	102
48245000	90
48246000	90

Referencia Reference	Página Page
48247000	90
48248000	90
48249000	90
48250000	90
48252000	90
48253000	90
52048014	85
52049014	85
52050014	85
52054014	86
52055014	86
52056014	86
52064014	60
52065014	60
52066014	60
52077014	60
52078014	20
52286014	21
52287014	21
52302314	65
52303314	65
52304314	65
52305314	65
52307314	65
52308314	65
53100014	114
53102014	114
53103014	114
53104014	114
53106014	114
53107014	114
53108014	114
53110014	114
53111014	114
53112014	114
53113014	114
53114014	114
53115014	114
53116014	114
53117014	114
54048014	87
54049014	87
54050014	87
54064014	61
54065014	61
54077014	61
54078014	22
54079014	23
54080014	23
54100014	115
54101014	115
54102014	115
54103014	115
54104014	115
54105014	115
54106014	115
54107014	115

Referencia Reference	Página Page
54108014	115
54109014	115
54110014	115
54111014	115
54112014	115
54113014	115
54114014	115
54115014	115
54116014	115
54117014	115
54118014	117
54119014	117
54120014	117
54121014	117
54122014	117
54123014	117
54124014	39
54125014	39
54126014	39
54127014	39
56048014	87
56049014	87
56050014	87
56064014	61
56065014	61
56077014	61
56078014	22
56079014	23
56080014	23
58080014	37
58081014	37
58082014	37
58083014	37
58283014	114
58284014	114
58285014	114
58286014	114
58287014	114
58288014	114
58289014	114
58290014	114
58291014	114
58292014	114
58293014	114
58294014	114
58295014	114
58296014	114
58297014	114
58298014	114
58299014	114
58300014	114
59009014	148
59010014	148
59011014	148
59012014	149
59013014	149
59014014	149

Denominación	Página
A	
ACCESORIO ADAPTADOR	165
B	
BANDEJA ACCESORIOS	163
BANDEJA ACCESORIOS A	169
BANDEJA ACCESORIOS B	169
BANDEJA CAJÓN MULTIUSO	66
BANDEJA DESLIZANTE DOBLE	91
BANDEJA DESLIZANTE DOLPHIN	90
BANDEJA ESCURREPLATOS ABS	126
BANDEJA GIRATORIA 270º	104
BANDEJA GIRATORIA 270º A	105
BANDEJA GIRATORIA 270º B	103 - 107
BANDEJA GIRATORIA 270º C	106
BANDEJA MULTIUSO	45 - 172
	174
BANDEJA MULTIUSO	45
BANDEJA MULTIUSO MIMBRE	54
BANDEJA MULTIUSO MIMBRE CON GUÍAS	55
BANDEJA SEMICIRCULAR 180º	102
BANDEJA SEMICIRCULAR 180º A	101
BANDEJA SEMICIRCULAR 180º B	100
BANDEJA TELA EXTRAÍBLE	170
BARRA SEPARADOR A	49
BARRA SEPARADOR A	51 - 57
BARRA SEPARADOR B	57 - 59
BARRA SOPORTE A	59
BARRA SOPORTE ACCESORIOS	133 - 141
BASE BANDEJA	172 - 175
BASE ZAPATERO	154 - 155
	156 - 157
BASTIDOR BANDEJA EXTRAÍBLE	67
BASTIDOR BANDEJA EXTRAÍBLE FRONTAL	68
BASTIDOR BANDEJA TELA EXTRAÍBLE	47
BASTIDOR COLUMNA EXTRAÍBLE	111
BASTIDOR ESTANTE EXTRAÍBLE	53
BASTIDOR EXTRAÍBLE ARTICULADO	92 - 157
	174
BASTIDOR EXTRAÍBLE GUÍAS LATERALES	36 - 38
	40 - 42
	155 - 156
	172
BOLSA DE TELA CESTO MULTIUSO	49 - 51
	57 - 59
C	
CACEROLERO	62
CERCO BANDEJA SEMICIRCULAR 180º B	100
CERCO BANDEJA SEMICIRCULAR 270º B	103
CESTILLO COLUMNA EXTRAÍBLE	112
CESTILLO EXTERIOR PARA BASTIDOR EXTRAÍBLE	93
CESTILLO MULTIUSO	44
CESTILLO PARA BASTIDOR 45º	37 - 42
CESTILLO PARA BASTIDOR 90º	37 - 41
	43 - 93
CESTO BASTIDOR EXTRAÍBLE	39
CESTO BASTIDOR EXTRAÍBLE 45º	39
CESTO MULTIUSO	46 - 48
	50
CESTO MULTIUSO FRONTAL	56 - 58
CESTO MULTIUSO FRONTAL BAJO FREGADERO	60 - 61
CODO BARRA SOPORTE ACCESORIOS 135º	133
CODO BARRA SOPORTE ACCESORIOS 90º	133
COLGADOR PAÑOS LATERAL 5 UNIDADES	122
COLUMNA DESPENSERO	119 - 121
CONJUNTO BASTIDOR EXTRAÍBLE ARTICULADO	97
CONJUNTO BASTIDOR EXTRAÍBLE ARTICULADO C	95
CONJUNTO BASTIDOR EXTRAÍBLE ARTICULADO E	98 - 99
CONJUNTO BASTIDOR EXTRAÍBLE ARTICULADO F	94 - 96
CONJUNTO BOTES 1000CC	69
CONJUNTO BOTES 500CC	69
CONJUNTO ESPACIADOR	148
CORBATERO-CINTUONERO EXTRAÍBLE A	180
CORBATERO-CINTURONERO	182
CORBATERO-CINTURONERO EXTRAÍBLE B	178
CORBATERO-CINTURONERO EXTRAÍBLE DERECHO	179
CORBATERO-CINTURONERO EXTRAÍBLE IZQUIERDO	179
CORBATERO-CINTURONERO FIJO	178
CUBERTERO CAJÓN	64 - 65
CUBO BASURA ECOLÓGICO FRONTAL N	80
CUBO BASURA ECOLÓGICO I	82
CUBO BASURA ECOLÓGICO J	83
CUBO BASURA ECOLÓGICO K	84
CUBO BASURA ECOLÓGICO RECTANGULAR A	76
CUBO BASURA ECOLÓGICO RECTANGULAR B	78
CUBO BASURA ECOLÓGICO RECTANGULAR D	78
CUBO BASURA ECOLÓGICO RECTANGULAR F	79
CUBO BASURA ECOLÓGICO RECTANGULAR G	81
CUBO BASURA ECOLÓGICO RECTANGULAR L	79
CUBO BASURA ECOLÓGICO RECTANGULAR M	77
CUBO BASURA RECTANGULAR D	76
CUBO BASURA REDONDO	75
D	
DIVISOR LONGITUDINAL	69 - 167
	169
DIVISOR LONGITUDINAL INOX	69
E	
EMPALME BARRA SOPORTE ACCESORIOS	133 - 141
ESPACIADOR	150 - 152
	156 - 163
	165 - 167
	170 - 171
	172 - 176
	179
ESPEJO EXTRAÍBLE	189
ESTANTE ACCESORIOS 1 PISO B	122
ESTANTE ACCESORIOS ASPIRADOR	123
ESTANTE ESCOBERO 1 PISO	123
ESTANTE MULTIUSO	52
G	
GRAPA SOPORTE	123
GUÍA COLUMNA EXTRAÍBLE A	111
GUÍA COLUMNA EXTRAÍBLE B	111
H	
HERRAJE MESA EXTRAÍBLE A	72
HERRAJE MESA EXTRAÍBLE B	72
J	
J. 2 TERMINACION SOPORTE PLATOS	57 - 59
JUEGO 2 SOPORTES DISTANCIADOR	187
JUEGO 2 SOPORTES TERMINACIÓN BARRA	133 - 141
JUEGO 4 GANCHOS SOPORTE ACCESORIOS	133
JUEGO ADAPTADOR GUÍAS	203
JUEGO ALMOHADILLAS CRISTAL	197
JUEGO BANDEJA EXTRAÍBLE	166
JUEGO BANDEJA EXTRAÍBLE FRONTAL	168
JUEGO BARRA SOPORTE	123 - 154
JUEGO BARRAS SUJECIÓN FRONTAL	113
JUEGO BASES BOTELLERO	18 - 19
	28
JUEGO BASES BOTELLERO-PANERO	26
JUEGO BASES DESPENSERO	29
JUEGO DOS LADOS CERCO CACEROLERO	63
JUEGO ESCURREPLATOS-ESCURREVASOS INOX	128
JUEGO ESCURREPLATOS-ESCURREVASOS A	126
JUEGO ESTANTE EXTRAÍBLE	176
JUEGO SOPORTE ANTIVUELCO	198
JUEGO SOPORTE CESTILLO	113
JUEGO SOPORTE ELEVADOR	204
JUEGO SOPORTE ESTANTE	197
JUEGO SOPORTE ESTANTE ZAPATERO	199
JUEGO SOPORTE TUBO OVAL	185
JUEGO SOPORTE TUBO OVAL A	200
JUEGO SOPORTE TUBO OVAL B	200
JUEGO SOPORTE ZAPATOS EXTRAÍBLE	152
JUEGO SOPORTE ZAPATOS EXTRAÍBLE FRONTAL	153
JUEGO ANGULARES	37 - 39
	43
K	
KIT BASTIDOR 90º	37 - 39
KIT BASTIDOR COLUMNA	114 - 115
KIT BASTIDOR COLUMNA ROTARIO	117
KIT PARED	196
KIT TECHO	196
M	
MESA PLANCHADO ABATIBLE	73
MESA PLANCHADO EXTRAÍBLE	73
MÓDULO ACCESORIOS LIMPIEZA	34 - 35
MÓDULO BOTELLERO 150	18 - 19

Denominación	Página
MÓDULO BOTELLERO 200	18
MÓDULO BOTELLERO 45º	21 - 23
MÓDULO BOTELLERO 90º	20 - 22
MÓDULO BOTELLERO FRONTAL	28
MÓDULO BOTELLERO PANERO FRONTAL	26 - 27
MÓDULO CUBO BASURA ECOLÓGICO	87
MÓDULO CUBO BASURA ECOLÓGICO A	85
MÓDULO CUBO BASURA ECOLÓGICO B	86
MÓDULO DESPENSERO FRONTAL	29
MÓDULO SOPORTE BANDEJAS	25
MÓDULO SOPORTE PAÑOS	24

P

PANTALONERO EXTRAÍBLE A	160
PANTALONERO EXTRAÍBLE B	158
PANTALONERO EXTRAÍBLE C	158
PANTALONERO EXTRAÍBLE D	159
PANTALONERO EXTRAÍBLE DOBLE	161
PERCHA TRAJE	181
PERFIL FRONTAL	199
PIVOTE ESPIGA	127
PLATAFORMA BOMBONA DE BUTANO	33
PROTECTOR MANGAS / SOPORTE TRAJES	183

R

REGLETA FIJACIÓN	127

S

SEPARADOR	69
SOPORTE ACCESORIOS LIMPIEZA	135
SOPORTE BARRA	133
SOPORTE BOLSOS	177
SOPORTE BOTAS	177
SOPORTE BOTELLAS	69
SOPORTE BOTELLERO-ESPECIERO	138
SOPORTE COLGADOR	138
SOPORTE COLGADOR MULTIUSO	136
SOPORTE COPAS 1 UNIDAD	129
SOPORTE COPAS 2 UNIDADES	129
SOPORTE COPAS 4 UNIDADES	129
SOPORTE CUCHILLOS	64 - 69
SOPORTE DISTANCIADOR	188
SOPORTE ELEVADOR A	188
SOPORTE ELEVADOR B	187
SOPORTE ELEVADOR C	186
SOPORTE ESPECIAS	69
SOPORTE ESPECIERO	64 - 132
	139
SOPORTE FALDA	165
SOPORTE FALDAS EXTRAÍBLE	164
SOPORTE LIBRO COCINA	140
SOPORTE MULTIUSO	130
SOPORTE MULTIUSO ESPECIERO	134
SOPORTE MULTIUSOS	140
SOPORTE PANTALÓN	163
SOPORTE PANTALONERO EXTRAÍBLE	162
SOPORTE PAÑOS EXTRAÍBLE A	74
SOPORTE PAÑOS EXTRAÍBLE B	74
SOPORTE PAPEL FILTRO	136
SOPORTE PATA	202
SOPORTE PERCHAS EXTRAÍBLE	184
SOPORTE PLATOS	57 - 59
	69
SOPORTE PLATOS-VASOS	141
SOPORTE REFUERZO	113
SOPORTE RINCÓN	198
SOPORTE RINCONERO 2 PISOS	132
SOPORTE ROLLOS	69
SOPORTE ROLLOS SIMPLE	131 - 137
SOPORTE ROLLOS TRIPLE	131 - 137
SOPORTE SALVAMANTELES	135
SOPORTE SEPARADOR	49 - 51
	57 - 59
	167 - 169
SOPORTE SEPARADOR BASAL	57
SOPORTE SEPARADOR VERTICAL	57
SOPORTE TABLA	130 - 134
SOPORTE TAPAS	139
SOPORTE TRAJE A	181
SOPORTE ZAPATERO	154 - 155
	156 - 157
SOPORTE TRAJE B	182

T

TABLA CORTAR	69
TABLA CORTE	64
TIRADOR BASTIDOR EXTRAÍBLE INTERIOR	93
TOLVA ROPA ABATIBLE	30 - 31
TOLVA ROPA EXTRAÍBLE	171
TOLVA ROPA FRONTAL	32
TUBO ILUMINACIÓN I	202
TUBO ILUMINACIÓN S	202
TUBO OVAL	201
TUBO OVAL-ALMOHADILLA	185
TUBO OVAL-ALMOHADILLA	201

Z

ZAPATERO EXTENSIBLE	146
ZAPATERO EXTRAÍBLE-EXTENSIBLE A	148
ZAPATERO EXTRAÍBLE-EXTENSIBLE C	150
ZAPATERO EXTRAÍBLE-EXTENSIBLE FRONTAL A	149
ZAPATERO EXTRAÍBLE-EXTENSIBLE FRONTAL C	151
ZAPATERO FIJO	147

Denomination	Page
1-LEVEL BROOM CUPBOARD SHELF	123
1-LEVEL SHELF B	122
1-UNIT GLASS HOLDER	129
135° CORNER TUBE	133
180° METAL GALLERY B	100
180° SWIVEL BASKET	102
180° SWIVEL BASKET A	101
180° SWIVEL BASKET B	100
2 TUBE HOLDER WITH END CAPS	133
2-END CAPS	141
2-END CAPS FOR DISH HOLDER	57 - 59
2-LEVEL CORNER RACK	132
2-UNITS GLASS HOLDER	129
270° METAL GALLERY B	103
270° SWIVEL BASKET	104
270° SWIVEL BASKET A	105
4-UNITS GLASS HOLDER	129
5-UNITS SIDE WALL FIXING CLOTH HANGER	122
90° CORNER TUBE	133
A	
ACCESORIES BASKET	163
ACCESORIES BASKET A	169
ACCESORIES BASKET B	169
ADAPTABLE ACCESORY	165
ADAPTABLE SKIRT HOLDER	165
ADAPTABLE TROUSER HOLDER	163
ANTI-ROLL HOLDER (2 UNITS)	198
ARTICULATED PULL-OUT FRAME	92 - 97
	157 - 174
ARTICULATED PULL-OUT FRAME C	95
ARTICULATED PULL-OUT FRAME E	98 - 99
ARTICULATED PULL-OUT FRAME F	94 - 96
B	
BASKET FASTENER (2 UNITS)	113
BOOTS HOLDER	177
BOTTLE AND SPICE HOLDER	138
BOTTLE HOLDER	69
BOTTLES PULL-OUT WITH FRONT-BRACKETS	28
BOTTOM UNIT	154 - 155
	156 - 157
	172 - 175
BREAD-BOTTLES PULL-OUT WITH FRONT-BRACKETS	26 - 27
C	
CARVING BOARD HOLDER	130 - 134
CEILING FIXING SET	196
CENTRE UPRIGHT FRAME	111
CENTRE UPRIGHT FRAME SET	115
CLEANING MATERIAL HOLDER	135
CLIP-ON BASKET	39 - 112
CLIP-ON BASKET 45°	39
CLIP-ON BASKET FOR DIAGONAL CABINET 45°	37 - 42
CLIP-ON BASKET FOR STANDARD 90°	37 - 41
	43 - 93
CLOTH COVER PULL-OUT BASKET	49 - 51
	57 - 59
CLOTH HANGER RACK	138
CONECTOR FOR MULTI-PURPOSE HANGER	141
CONTAINERS SET 1000CC	69
CONTAINERS SET 500CC	69
CORNER FOR TUBE	133
CORNER HOLDER	198
CUTLERY TRAY	64 - 65
CUTTING BOARD	64 - 69
D	
DISH AND GLASS RACK A	126
DISH AND GLASS RACK HOLDER	141
DISH HOLDER	57 - 59
	69
DISH RACK TRAY	126
DIVIDER	167 - 169
DIVIDER	49 - 51
	57 - 59
	69
DIVIDER A	49 - 51
	57 - 59
DIVIDER B	57 - 59
DOLPHIN SLIDING PULL-OUT	90
DOUBLE TROUSER PULL-OUT	161
DRAWER TRAY	66
E	
ECOLOGICAL WASTE BIN A	76
ECOLOGICAL WASTE BIN B	78
ECOLOGICAL WASTE BIN BASKET	87
ECOLOGICAL WASTE BIN BASKET A	85
ECOLOGICAL WASTE BIN BASKET B	86
ECOLOGICAL WASTE BIN D	78
ECOLOGICAL WASTE BIN F	79
ECOLOGICAL WASTE BIN G	81
ECOLOGICAL WASTE BIN I	82
ECOLOGICAL WASTE BIN J	83
ECOLOGICAL WASTE BIN K	84
ECOLOGICAL WASTE BIN L	79
ECOLOGICAL WASTE BIN M	77
ECOLOGICAL WASTE BIN WITH FRONT BRACKETS N	80
F	
FILTERBAG HOLDER	136
FIXING CLAMP	123
FOLDING COOKBOOK RACK	140
FOLDING IRONING BOARD	73
FRAME RUNNER A	111
FRAME RUNNER B	111
FRAME SET 90°	37 - 39
FRONT BRACKET	113
FRONT PROFILE	199
FRONT-BRACKETS FOR PULL-OUT FRAME	37 - 39
	43
FRONTSTRIP (2 UNITS)	113
G	
GLASS DAMPER SET (2 UNITS)	197
H	
HANDBAG HOLDER	177
HANDLE FOR INSIDE PULL-OUT FRAME	93
I	
INOX DISH RACK AND GLASS RACK SET	128
INOX DIVIDER	69
INSIDE CLIP-ON BASKET FOR PULL-OUT FRAME	93
K	
KNIFE HOLDER	64 - 69
L	
LAUNDRY BASKET	30 - 31
LEG HOLDER	202
LID HOLDER	139
LIFT HOLDER (2 UNITS)	204
LIGHTED BAR I	202
LIGHTED BAR S	202
M	
MULTI-PURPOSE AND SPICE RACK	134
MULTI-PURPOSE BASKET	172 - 174
MULTI-PURPOSE HANGER	141
MULTI-PURPOSE HANGER RACK	136
MULTI-PURPOSE RACK	130 - 140
MULTIPLE USE BASKET	44
MULTIPURPOSE SHELF	52
O	
OUTSIDE CLIP-ON BASKET FOR PULL-OUT FRAME	93
OVAL BAR	201
OVAL TUBE HOLDER A (2 UNITS)	200
OVAL TUBE HOLDER B (2 UNITS)	200
OVAL TUBE HOLDER SET	185
P	
PANTRY COLUMN	119 - 121
PANTRY PULL-OUT WITH FRONT-BRACKETS	29
PAPER TOWEL HOLDER	131 - 137
PRIVET	135
PUL-OUT BOTTLE 150	18 - 19
PUL-OUT BOTTLE 200	18
PUL-OUT BOTTLE 45°	21 - 23
PUL-OUT BOTTLE 90°	20 - 22
PULL-OUT BASKET	45 - 46
	48 - 50
	166
PULL-OUT BASKET WITH FRONT-BRACKETS	56 - 58
	168
PULL-OUT CLEANING MATERIAL BASKET	34 - 35
PULL-OUT CLOTH BASKET	170
PULL-OUT CLOTH FRAME	47

Denomination	Page
PULL-OUT FRAME WITH SIDE RUNNERS	36 - 38
	40 - 42
	92 - 155
	156 - 172
PULL-OUT GAS CYLINDER RACK	33
PULL-OUT HANGER	184
PULL-OUT IRONING BOARD	73
PULL-OUT LAUNDRY BASKET	171
PULL-OUT LAUNDRY BASKET WITH FRONT-BRACKETS	32
PULL-OUT MIRROR	189
PULL-OUT ROWEL RACK A	74
PULL-OUT ROWEL RACK B	74
PULL-OUT SHELF	176
PULL-OUT SHELF FRAME	53
PULL-OUT SHOE RACK A	148
PULL-OUT SHOE RACK C	150
PULL-OUT SHOE RACK WITH FRONT-BRACKETS A	149
PULL-OUT SHOE RACK WITH FRONT-BRACKETS C	151
PULL-OUT TABLE A	72
PULL-OUT TABLE B	72
PULL-OUT TRAY FRAME	67
PULL-OUT TRAY FRAME WITH FRONT BRACKETS	68
PULL-SHOE HOLDER	152
PULL-SHOE HOLDER WITH FRONT-BRACKETS	153

R

RACK SIDE FIXING	127
RAIL SUPPORT SET	123 - 154
ROLL HOLDER	69
RUNNER ADAPTADOR (2UNITS)	203

Denomination	Page

S

S-HOOKS (4 UNITS)	133
SAUCEPAN PULL-OUT BASKET	62
SET BOTTOM UNITS	18 - 19
	26 - 28
	29
SHELF HOLDER (2 UNITS)	197
SHOE HOLDER	146 - 147
SHOE RACK	154 - 155
	156 - 157
SHOE SHELF HOLDER (2 UNITS)	199
SKIRTS HOLDER PULL-OUT	164
SLEEVE PROTECTOR / SUIT HOLDER	183
SOFT OVAL TUBE	185 - 201
SPACER	150 - 152
	156 - 163 - 165
	167 - 170 - 172
	171 -176
	156 - 172
	175 - 188
SPACER (2 UNITS)	148 - 187
SPICE HOLDER	64 - 69
SPICE RACK	132 - 139
SUIT HANGER	181
SUIT HOLDER A	181
SUIT HOLDER B	182
SUPER LIFT A	188
SUPER LIFT B	187
SUPER LIFT C	186
SURROUND SIDE LEFT AND RIGHT	63
SWIVEL CENTRE UPRIGHT FRAME SET	117

Denomination	Page

T

TIE AND BELT HOLDER	178 - 182
TIE AND BELT PULL-OUT (LEFT)	179
TIE AND BELT PULL-OUT (RIGHT)	179
TIE AND BELT PULL-OUT A	180
TIE AND BELT PULL-OUT B	178
TOWEL RAIL PULL-OUT	24
TRAYS PULL-OUT	25
TROUSER PULL-OUT A	160
TROUSER PULL-OUT B	158
TROUSER PULL-OUT C	158
TROUSER PULL-OUT D	159
TROUSERS HOLDER PULL-OUT	162
TUBE	133
TUBE HOLDER	133
TWIN SLIDING PULL-OUT	91

U

UNDER SINK PULL-OUT BASKET W.F.B.	60 - 61

V

VACUUM CLEANER ACCESSORY RACK	123

W

WALL FIXING SET	196
WASTE BIN	75
WASTE BIN D	76
WICKER BASKET	54
WICKER BASKET WITH RUNNERS	55

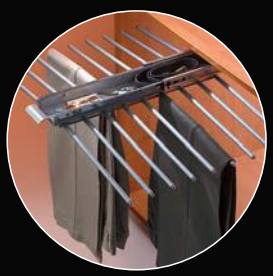

Certificado PEFC
Este producto procede de bosques gestionados de forma sostenible, recicladas y fuentes controladas
www.pefc.es
PEFC
PEFC/14-33-20130

MENAGE CONFORT

Polígono de Malpica-Alfindén, c/ Sauce, 82
Teléfono + 34 976 108 676 Fax + 34 976 108 681
50171 La Puebla de Alfindén, Zaragoza. Spain
info@menage-confort.com
www.menage-confort.com

413767 000091